de	Bohrschablone
en	Drilling template
fr	Gabarit de perćage
es	Plantilla para taladros

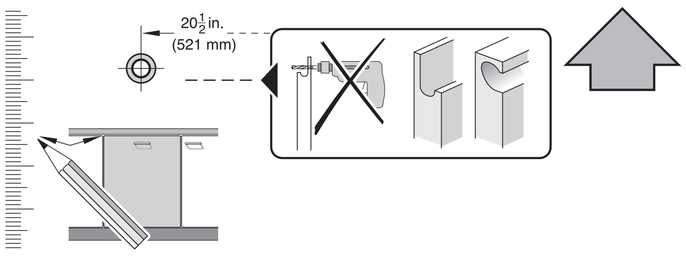

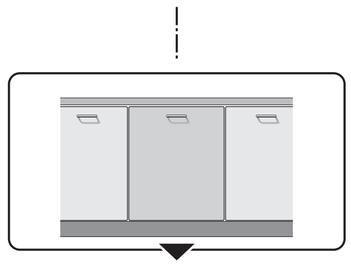

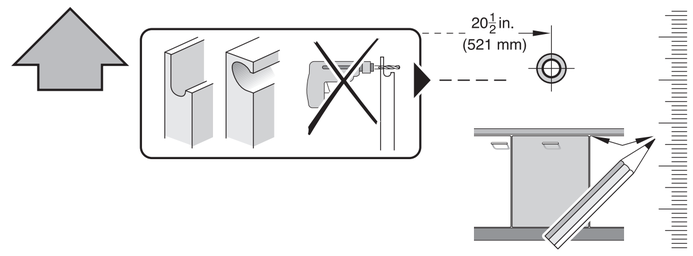

GV6x Voll-I 86,7 ks - US 9002022540 (0506)

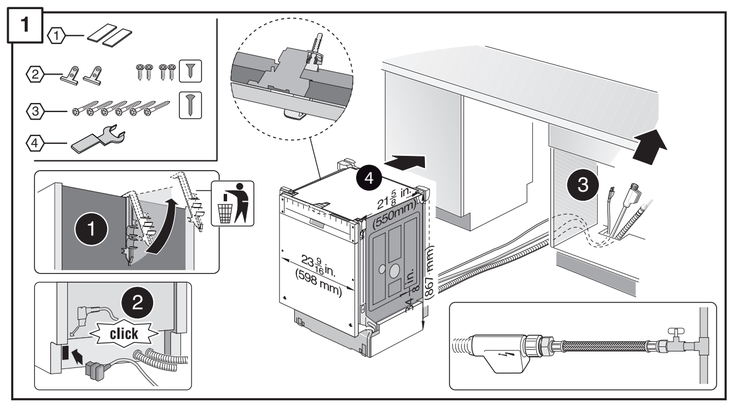

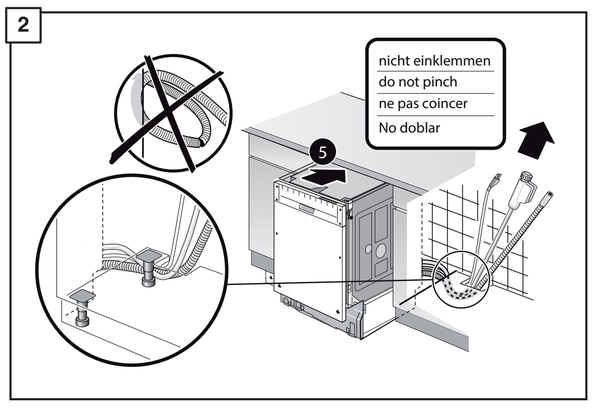

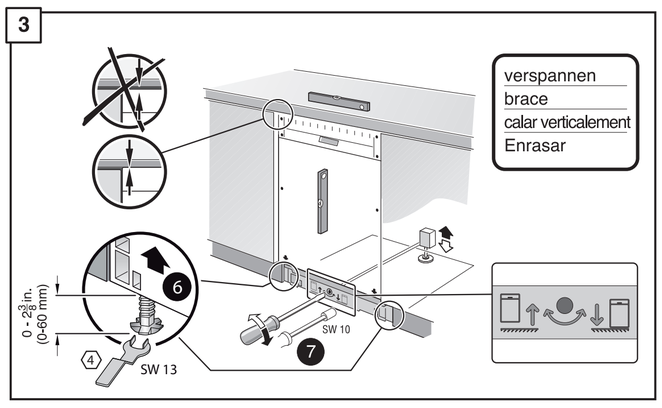

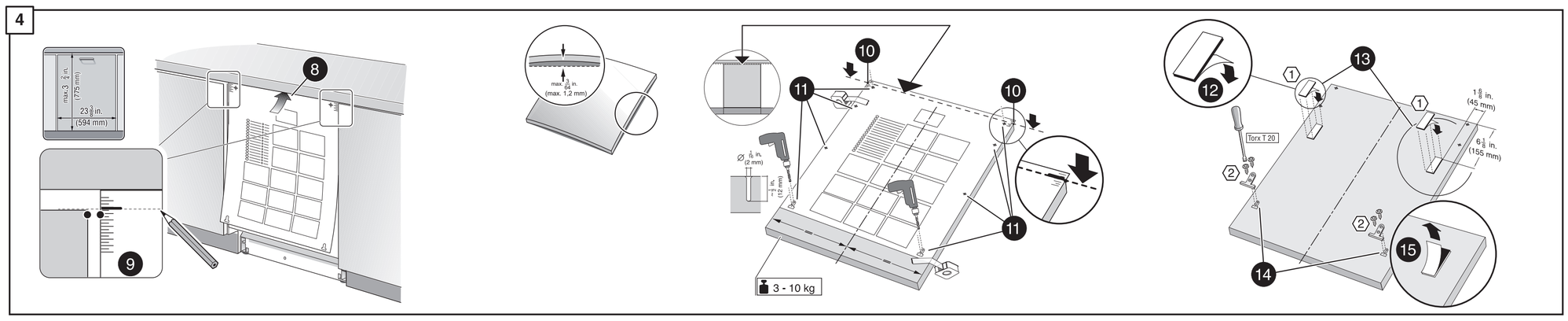

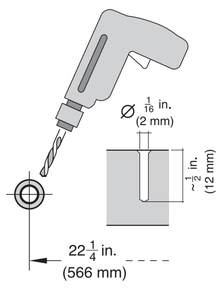

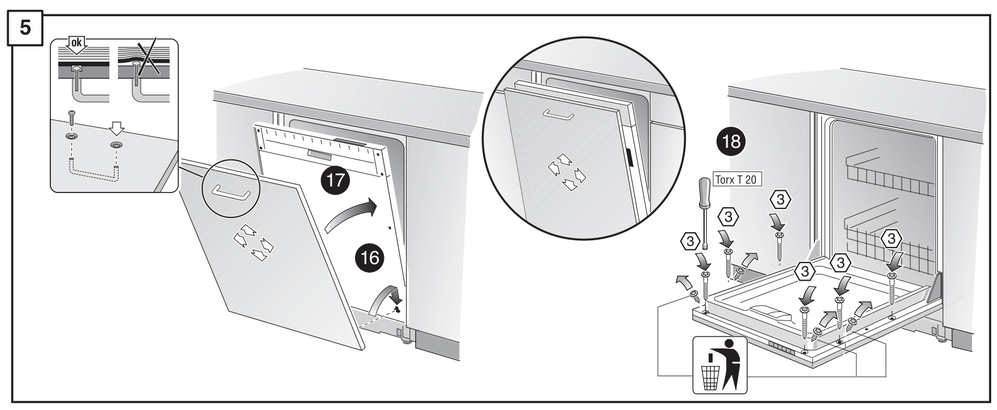

de	über Kundendienst erhältlich
en	Available from customer service
fr	Disponible par le biais du service après-vente
es	Se puede adquirir a través del Servicio de Asistencia Técnica Oficial de la marca

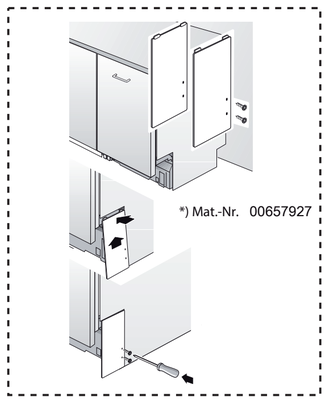

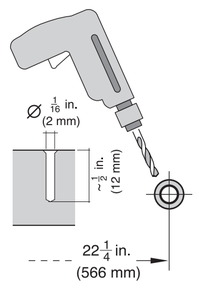

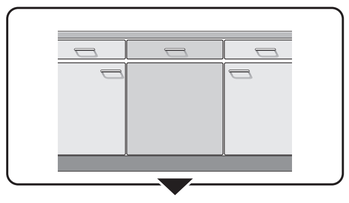

1 ▶ 3 ▶▶▶

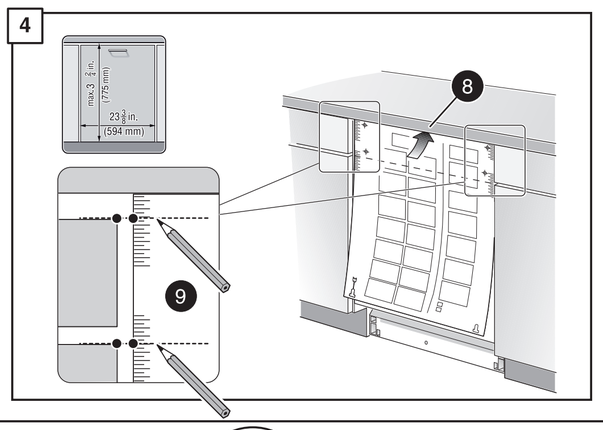

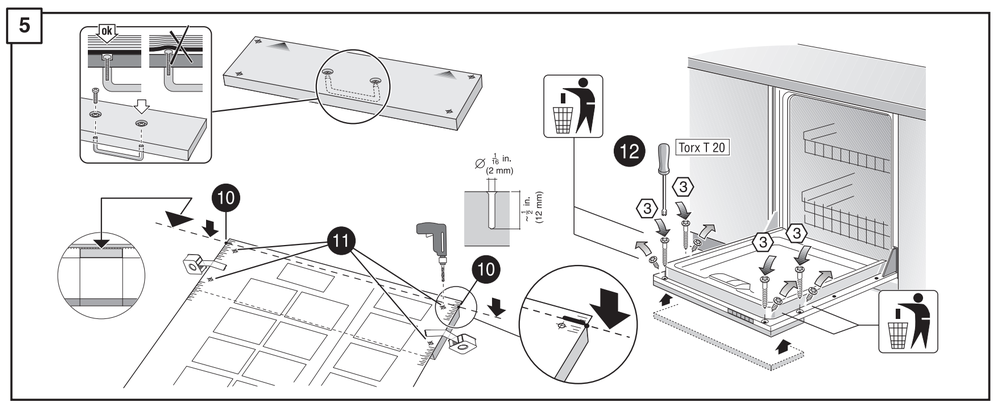

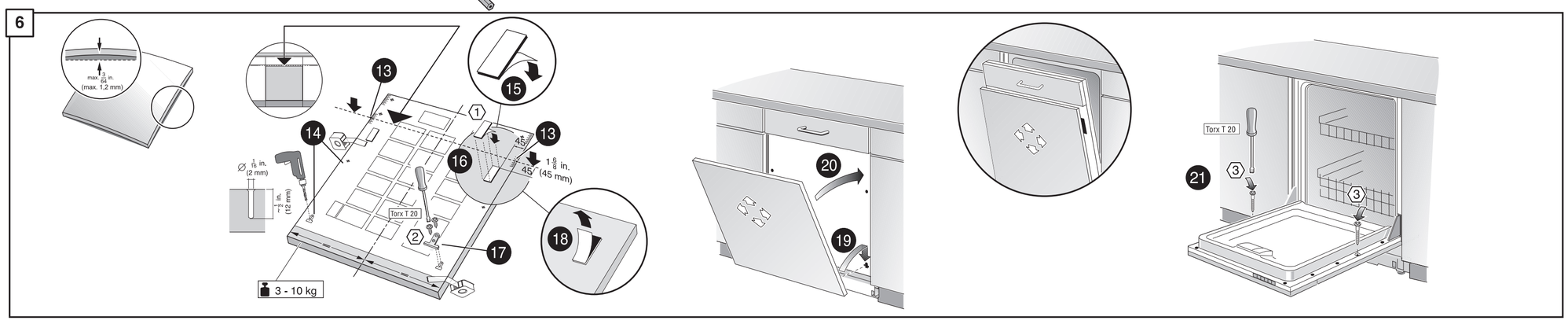

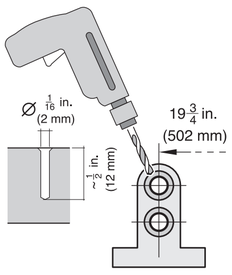

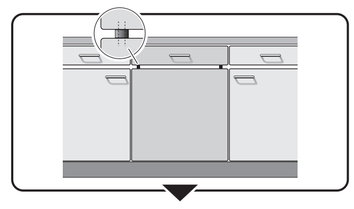
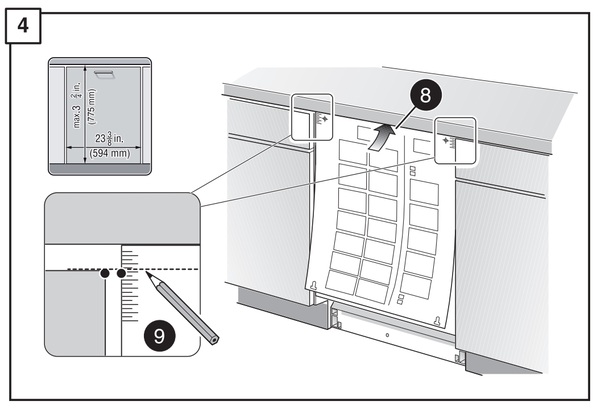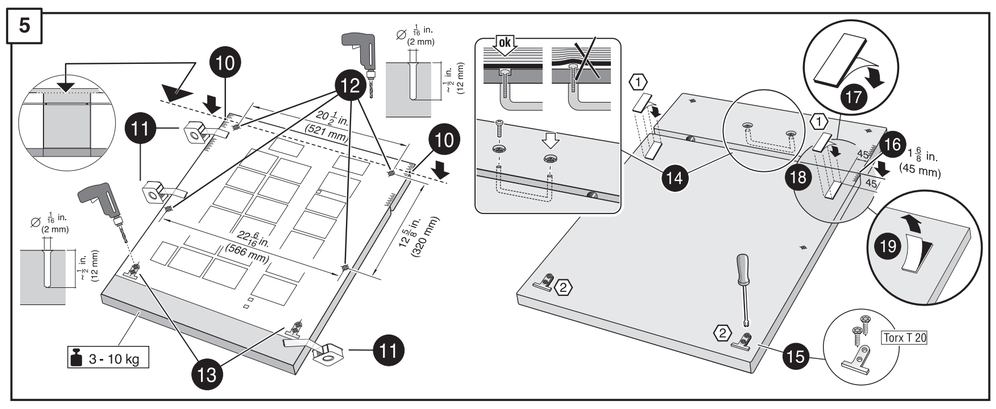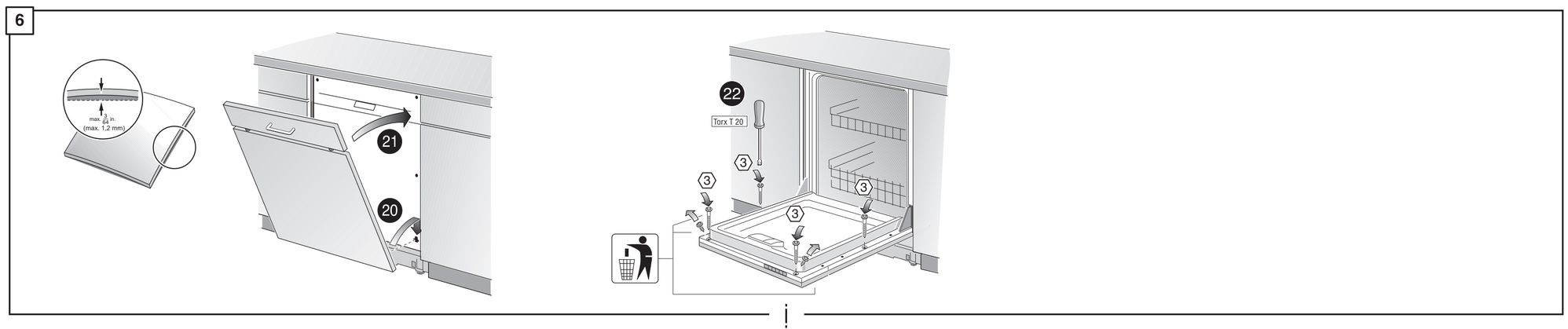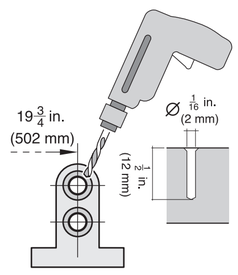
1 ▶ 3 ▶▶▶