ZEPHYR

WWW.ZEPHYRONLINE.COM

PRB24C01CG

Presrv™ Single Zone Beverage Cooler

EN Use, Care, and Installation Guide

FR Guide d'utilisation, d'entretien et d'installation

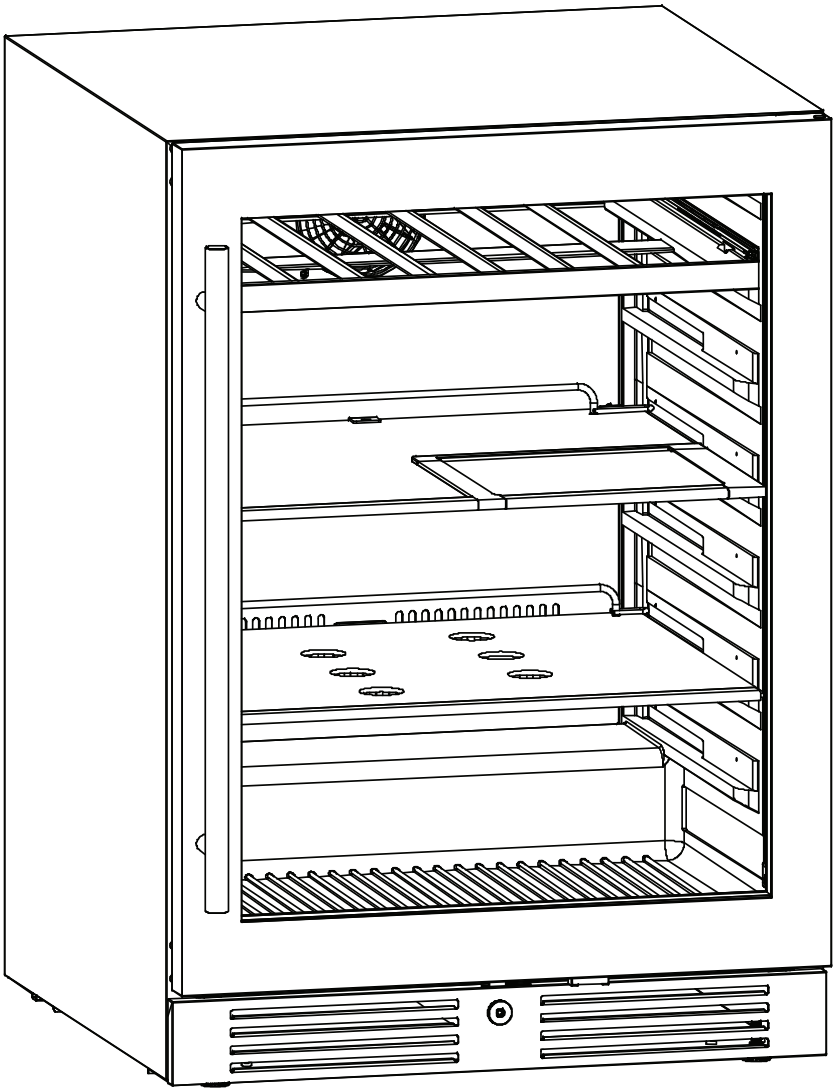

ENERGY STAR

C US Commercial Certified

SEP26.0701

Contents

	Page
Safety Information	**4-9**
Types of Safety Warnings	4
General Safety	4-5
Before Using Your Appliance	6
Installation of Your Appliance	6
Attention	6
Electrical Connection	7
Disposal of Old Appliance	7
Commercial Safety	8
Servicing	9
Repairing Components	9
Labeling	9
Save These Instructions	9
Introduction	**10**
List of Materials	**11**
Product Specifications	**12-13**
Product Summary	12
Internal Storage	12
Parts Identification	13
Dimensions	13
Installation Instructions	**14-22**
Installation Clearance Requirements	14
Carbon Filter	15
Installing the Handle	15
Reversing the Door Swing of Your Appliance	16-17
Installing the Wooden Roll-Out Shelves	18
Removing the Wooden Roll-Out Shelves	18
Removing the Glass Shelves	19
Retractable Glass Quarter Shelf Installation	20-21
Using the Retractable Glass Quarter Shelf	22
Operating Your Appliance	**23-26**
Using the Control Panel	23
Internal Light	24
Display Brightness	24
Door Open Alarm	24
Sabbath Mode	25
Demonstration Mode	25
Temperature Alarm	25
Defrosting	26
Child Safety Lock	26
Care and Maintenance	**27-28**
Normal Sounds	27
Cleaning the Unit	27
Power Failure	28
Moving Your Beverage Cooler	28
Energy Saving Tips	28
Troubleshooting	**29-30**
Limited Warranty	**31**
Product Registration	**32**

Safety Information

Your safety and the safety of others are very important.
We have provided many important safety messages in this manual for your appliance. Always read and obey all safety messages.

This is the Safety Alert Symbol. This symbol alerts you to potential hazards that can cause severe bodily injury or death. All safety messages will follow the Safety Alert Symbol and either the words **"DANGER"** **"WARNING"** or **"CAUTION"**

DANGER

Danger means that failure to heed this safety statement may result in severe injury or death.

WARNING

Warning means that failure to heed this safety statement may result in extensive product damage, serious personal injury, or death.

CAUTION

Caution means that failure to heed this safety statement may result in minor or moderate personal injury, property or equipment damage.

General Safety

DANGER

When using an electrical appliance, basic precautions should always be followed to reduce the risk of fire, electric shock, and injury to persons.

WARNING

To reduce the risk of fire, electric shock or personal injury, unplug or disconnect the appliance from the power supply before servicing.

CAUTION

Flammable refrigerant used! When handling, moving and use of the refrigerator, make sure to avoid either damaging the refrigerant tubing, or increasing the risk of a leak.

WARNING

Do not damage the refrigerant circuit.

WARNING

Do not use electrical appliances inside the food storage compartments of the appliance, unless they are of the type recommended by the manufacturer.

- Use this appliance only as described in this manual. Other uses not recommended may cause fire, electric shock or personal injury.
- This appliance is not intended for use by young children or infirm persons unless they have been adequately supervised by a responsible person to ensure that they can use the appliance safely.
- Young children should be supervised to ensure that they never play with the appliance.
- To protect against the risk of electric shock, NEVER IMMERSE the unit, cord, or plug in water or spray any other liquid.
- Unplug the appliance from the plug socket when not in use, when moving from one location to another and before cleaning.
- To disconnect the appliance, grip the plug and pull it from the wall outlet. Never pull by the cord.
- Never operate the appliance in the presence of explosive and/or flammable fumes.
- Never place the appliance or any of its parts near an open flame, cooking or other heating appliance.

Safety Information

For your safety, read all instructions carefully before operating the appliance.

- Never operate the appliance with a damaged cord or plug, if the product malfunctions, or if it is dropped or damaged in any manner.
- The use of attachments not recommended by the manufacturer may be hazardous.
- Never operate if the housing is removed or damaged.
- A loose fit between the AC outlet (receptacle) and plug may cause overheating and a distortion of the plug. Contact a qualified electrician to replace loose or worn outlet.
- Locate the unit away from direct sunlight and sources of heat (stove, heater, radiator, etc.).
- This appliance is CFC and HFC free and contains small quantities of Isobutane (R600a), an environmentally friendly coolant.
- You must ensure that the cooling circuit is undamaged when installing the appliance. However, if it becomes damaged, avoid proximity to open fires and heat sources of all kinds. The room in which the appliance is located should be ventilated properly and according to state and local codes.
- Never use an appliance with a damaged circuit.
- Ensure that the ventilation openings to and from a built-in appliance are never blocked or covered.
- No liability will be accepted for any damage caused by misuse of the appliance, or as a result of repairs carried out by unqualified person. In this case neither the warranty nor any other liability claims will apply.
- Check that cabling will not be subject to wear, corrosion, excessive pressure, vibration, sharp edges, or any other adverse environmental effects. The check shall also take into account the effects of aging or continual vibration from sources such as compressors or fans.
- Never clean appliance parts with flammable liquids. These fumes can create a fire hazard or explosion. Never store or use gasoline or other flammable vapors and liquids in the vicinity of this or any other appliance. The fumes can create a fire hazard or explosion.
- Do not use means to accelerate the defrosting process or to clean, other than those recommended by the manufacturer.
- Do not pierce or burn.
- Be aware that refrigerants may not contain an odor.
- Never connect or disconnect the electric plug with wet hands.
- It is recommended that a separate circuit, serving only your appliance be provided. Use receptacles that cannot be turned off by a switch or pull chain.

WARNING

Prop. 65 Warning for California Residents: This product may contain chemicals known to the State of California to cause cancer, birth defects, or other reproductive harm.

WARNING

Risk of fire and flammable materials. Take care to avoid causing a fire by igniting flammable materials.

WARNING

Never operate any other electrical appliance inside this appliance.

- Never attempt to repair or replace any part of your appliance unless it is specifically recommended in this manual. All other servicing should be referred to a qualified technician.
- Replace all access panels before operating.
- Use two or more people to move and install the appliance. Failure to do so can result in back or other injury.

Safety Information

For your safety, read all instructions carefully before operating the appliance.

Before Using Your Appliance

- Remove all exterior and interior packing.
- Before connecting the appliance to the power source, let it stand upright for approximately 2 hours. This will reduce the possibility of a malfunction in the cooling system caused by handling during transportation.
- Clean the interior surface with warm water using a soft cloth.
- The door on this appliance can be opened from either the left or the right side. The unit is delivered with the door opening on the left side. Should you wish to open the door from the right, follow the instructions, "Reversing the Door Swing of your Appliance," listed below.

Installation of Your Appliance

WARNING

Do not store or install the appliance outdoors.

- The appliances are designed for either built-in, or free-standing installation.
- Place your appliance on a floor that is strong enough to support it when it is fully loaded. To level your appliance, adjust the 4 legs until level.
- Locate the appliance away from direct sunlight and sources of heat (stove, heater, radiator, etc.). Direct sunlight may affect the acrylic coating and heat sources may increase electrical consumption. Extreme cold ambient temperatures may also cause the unit not to perform properly.
- The appliance shall be stored in a room without continuous operating ignition sources (e.g., open flames, an operating gas appliance, or an operating electric heater).
- The appliance shall be stored in a well-ventilated area where the room size corresponds to the room area as specified for operation; the appliance shall be stored so as to prevent mechanical damage from occurring.
- Never place the unit in damp areas.

WARNING

Keep clear of obstruction all ventilation openings in the appliance enclosure or in the structure for building-in.

- Plug the appliance into an exclusive, easily accessible electrical socket.
- Any questions concerning power and/or electrical connection should be directed towards a qualified electrician or an authorized products service center.
- The air vent at the front of the appliance must never be covered or blocked in any way.
- The appliance must be installed to all electrical connections in accordance with state and local codes.
- Use two or more people to move and install the cooler. Failure to do so can result in back or other injury.
- The cooler may experience decreased cooling efficiency if air flow is restricted due to a fully loaded cabinet.

Attention

- Never overload the cabinet.
- Never open the door unless necessary.
- Never cover shelves with aluminum foil or any other shelf material which may prevent air circulation.
- Do not store explosive substances such as aerosol cans with a flammable propellant in this appliance.
- Should the appliance be left empty for long periods, it is suggested that the appliance be unplugged, and, after careful cleaning, leave the door ajar to allow air to circulate inside the cabinet in order to avoid possible condensation, mold or odors from forming.

Safety Information

For your safety, read all instructions carefully before operating the appliance.

Electrical Connection

WARNING

Improper use of the grounded plug can result in the risk of electrical shock. If the power cord is damaged, it must be replaced by the manufacturer, its service agent or similar qualified person in order to avoid hazard.

Check that the voltage marked on the product corresponds with your supply voltage.

This appliance should be properly grounded for your safety. The power cord of this appliance is equipped with a three-pin plug which mates with standard three-pin wall outlets to minimize the possibility of electrical shock.

Never under any circumstances cut or remove the third ground prong from the power cord supplied. For personal safety, this appliance must be properly grounded.

Have the wall outlet and circuit checked by a qualified electrician to make sure the outlet is properly grounded. When a standard two-pin wall outlet is encountered, it is your responsibility and obligation to have it replaced with a properly grounded three-pin wall outlet.

To prevent accidental injury, the cord should be secured behind the appliance and not left exposed or dangling.

The appliance should always be plugged into its own individual electrical outlet which has a voltage rating that matches the rating label on the appliance. This provides the best performance and also prevent overloading wiring circuits that could cause a fire hazard from overheating. Never unplug the appliance by pulling the power cord. Always grip the plug firmly and pull straight out from the receptacle. Repair or replace immediately all power cords that have become frayed or otherwise damaged. Never use a cord that shows cracks or abrasion damage along its length or at either end. When moving the appliance, be careful not to damage the power cord.

Never use your appliance with an extension cord unless this cord has been checked and tested by a qualified technician or service person. The extension cord must be a UL/CUL Listed, 3-wire grounding extension cord that has a grounding plug and outlet and that the electrical rating of the cord is 115 volts and at least 10 amperes. Do not use ungrounded (two prong) adapters.

Disposal of Old Appliance

Dispose of your appliance packaging properly. Refrigeration equipment must be properly disposed of in a way which protects the environment. This applies to your old appliance and to your new unit once it has reached the end of its service life.

WARNING

Please ensure that old, worn appliances are rendered unusable before disposal by removing the plug, cutting the power cable, and removing or destroying any snap fastenings or bolts. You will thus prevent children from locking themselves in the appliance during play (risk of suffocation) or endangering their lives in any other way.

- Before carrying out the decommissioning procedure, it is essential that the technician is completely familiar with the equipment and all its detail. It is recommended good practice that all refrigerants are recovered safely. Prior to the task being carried out, an oil and refrigerant sample shall be taken in case analysis is required prior to re-use of recovered refrigerant. It is essential that electrical power is available before the task is commenced.
- The appliance must not be disposed with normal household waste collection.
- The coolant circuit, particularly the heat exchange at the back/bottom of the unit, must not be damaged.
- The symbol on the product or its packaging indicates that this product is not to be handled as normal household waste but is to be taken to a recycling collection point for electrical and electronic goods. By correctly disposing of this product you are contributing to the protection of the environment. Improper disposal endangers health and the environment. Further information about the recycling of the product may be obtained from your town hall or local waste collection department.

Safety Information

For your safety, read all instructions carefully before operating the appliance.

A table displaying ambient temperature and humidity conditions relative to the different climate classes are shown below:

Test Room Climate Class	Dry Bulb Temperature (°C)	Relative Humidity	Dew Point (°C)	Water Vapor Mass in Dry Air (g/kg)
0	20	50	9.3	7.3
1	16	80	12.6	9.1
8	23.9	55	14.3	10.2
2	22	65	15.2	10.8
3	25	60	16.7	12.0
4	30	55	20.0	14.8
6	27	70	21.1	15.8
5	40	40	23.9	18.8
7	35	75	30.0	27.3

NOTE: The water vapor mass in dry air is one of the main points influencing the performance and the energy consumption of the cabinets. Therefore, the order of the climate class in the table is based on the water vapor mass in dry air column. Also see Annex B to compare lab and store conditions.

NOTE: The applicable climate type for this appliance is 5 or 7, but the maximum ambient temperature during the actual product testing was 43°C.

Commercial Safety

- The appliance is to be installed in accordance with the Safety Standard for Refrigeration Systems, ANSI/ASHRAE 15.
- If the appliance needs repair, it must use the same model components.

WARNING

Risk of fire and flammable materials. Take care to avoid causing a fire by igniting flammable materials.

All maintenance staff and others working in the local area shall be instructed on the nature of work being carried out. Work in confined spaces shall be avoided.

If any hot work is to be conducted on the refrigerating equipment or any associated parts, appropriate fire extinguishing equipment shall be available on hand. A dry chemical or CO2 fire extinguisher should be adjacent to the charging area.

Any person who is involved with working on or breaking into a refrigerant circuit should hold a current valid certificate from an industry-accreddited assessment authority, which authorizes their competence to handle refrigerants safely in accordance with an industry recognized assessment specification.

Servicing shall only be performed as recommended by the equipment manufacturer. Maintenance and repair requiring the assistance of other skilled personnel shall be carried out under the supervision of the person competent in the use of flammable refrigerants.

No person carrying out work in relation to a refrigerating system which involves exposing any pipe work shall use any sources of ignition in such a manner that it may lead to the risk of fire or explosion. All possible ignition sources, including cigarette smoking, should be kept sufficiently far away from the site of installation, repairing, removing, and disposal, during which refrigerant can possibly be released to the surrounding space. Prior to work taking place, the area around the equipment shall be surveyed to make sure that there are no flammable hazards or ignition risks. "No Smoking" signs shall be displayed.

Checking for presences of refrigerant: The area shall be checked with an appropriate refrigerant detector prior to and during work, to ensure the technician is aware of potentially toxic or flammable atmospheres. Ensure that the leak detection equipment being used is suitable for use with all applicable refrigerants, i.e., nonsparking, adequately sealed, or instrinsically safe.

Ensure that the area is in the open or that it is adequately ventilated before breaking into the system or conducting any hot work. A degree of ventilation shall continue during the period that work is carried out. The ventilation should safely disperse any released refrigerant and preferably expel it externally into the atmosphere.

Detectation of flammable refrigerants: Under no circumstances shall potential sources of ignition be used in the searching for or detection of refrigerant leaks. A halide torch (or any other detector using a naked flame) shall not be used.

For your safety, read all instructions carefully before operating the appliance.

Servicing

The following checks shall be applied to installation using flammable refrigerants:

1. the actual refrigerant charge is in accordance with the room size within which the refrigerant containing parts are installed;
2. the ventilation machinery and outlets are operating adequately and are not obstructed;
3. if an indirect refrigerating circuit is being used, the secondary circuit shall be checked for the presence of refrigerant;
4. marking to the equipment continues to be visible and legible. Markings and signs that are illegible shall be corrected;
5. refrigerating pipe or components are installed in a position where they are unlikely to be exposed to any substance which may corrode refrigerant containing components, unless the components are constructed of materials which are inherently resistant to being corroded or are suitable protected against being so corroded.

Initial safety checks shall include:

1. that capacitors are discharged: this shall be done in a safe manner to avoid possibility of sparking;
2. that no live electrical components and wiring are exposed while charging, recovering, or purging the system;
3. that there is continuity of earth bonding.

Repairing Components

During repairs to sealed components, all electrical supplies shall be disconnected from the equipment being worked upon prior to any removal of sealed coveres, etc. If it is absoutely necessary to have an electrical supply to equipment during servicing, then a permanently operating form of leak detection shall be located at the most critical point to warn of a potentially hazardous situation.

Particulator attention shall be paid to the following to ensure that by working on electrical components, the casing is not altered in such a way that the level of protection is affected. This shall include damage to cables, excessive number of connections, terminals not made to original specifications, damage to seals, incorrect fitting of glands, etc.

Ensure that the apparatus is mounted securely. Ensure that the seals or sealing materials have not degraded to the point that they no longer serve the purpose of preventing the ingress of flammable atmospheres. Replacement parts shall be in accordance with the manufacturer's specifications.

Do not apply any permanent inductive or capacitance loads to the circuit without ensuring that this will not exceed the permissible voltage and current permitted for the equipment in use.

Intrinsically safe components are the only types that can be worked on while live in the presence of a flammable atmosphere. The test apparatus shall be at the correct rating.

Replace components only with parts specified by the manufacturer. Other parts can result in the ignition of refrigerant in the atmosphere from a leak.

Labeling

Equipment shall be labeled stating that it has been decommissioned and emptied of refrigerant. The label shall be dated and signed. For appliances containing flammable refrigerants, ensure that there are labels on the equipment stating the equipment contains flammable refrigerant.

Save These Instructions

If you are experiencing problems, check the Troubleshooting Guide at the back of this manual. It lists causes of minor operating problems that you can correct yourself.

Introduction

Thank you for purchasing your Zephyr beverage cooler. Zephyr is dedicated to developing products that will enhance your lifestyle with superior quality and distinctive features. Please visit **www.zephyronline.com** for more information on your product and other Zephyr products.

This manual contains important information regarding the proper installation, use, and maintenance of your beverage cooler. Following this manual will ensure that your product will work at its peak performance and efficiency.

For Your Records

Please write down the model number and serial number below for future reference. Both numbers are located on the rating label on the back of your unit and inside the the unit towards the bottom of the cabinet and are needed to obtain warranty service. You may also want to staple your receipt to this manual as it is the proof of your purchase and may also be needed for service under warranty.

Model Number:

Serial Number:

Date of Purchase:

To better serve you, please do the following before contacting customer service:

If you received a damaged product, immediately contact the retailer or dealer that sold you the product.

- Read and follow this instruction manual carefully to help you install, use and maintain your beverage cooler.
- Read the troubleshooting section of this manual as it will help you diagnose and solve common issues.
- Visit us on the web at **http://www.zephyronline.com** to download product guides, additional troubleshooting resources and up-to-date information.
- If you need warranty service, our friendly customer service representatives are available on our website at **http://zephyronline.com/contact**.

List of Materials

Quantity	Part
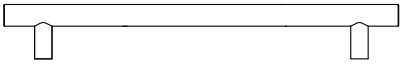	Door handle
	Door handle screws (M4*35) (pre-installed)
	Flat washers (Φ4.3*Φ8*0.5, M4) (pre-installed)
	Spring washers (Φ4*1.1, M4) (pre-installed)
	Black decorative nails
	Large flathead screws (M5*16)
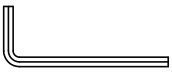	M3 Allen key (hex key)
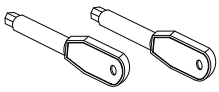	Keys

Product Specifications

Product Summary

This appliance requires a standard 115/120 Volt AC~60Hz electrical ground outlet.

DESCRIPTION OF PRODUCT	Presrv Single Zone Beverage Cooler
MODEL	PRB24C01CG
VOLTAGE/FREQUENCY	AC 115/60Hz
AMPERAGE	1.5A
COLOR	Black Cabinet with Stainless Steel Door
STORAGE CAPACITY*	(7) 750ml Bottles + (108) 12oz cans or (13) 750ml Bottles + (80) 12oz cans
REFRIGERANT	R600a
TEMPERATURE RANGE	34°F - 50°F
DIMENSIONS (HxWxD)	33-7/8'' X 23-7/8'' X 23-5/8''
GROSS WEIGHT (lb)	121lb
OPTIONAL ADDITIONAL STANDARD GLASS SHELF	50150015
OPTIONAL ADDITIONAL RETRACTABLE GLASS SHELF	50150016
WEIGHT CAPACITY - STANDARD GLASS SHELF (lb)	44lb
WEIGHT CAPACITY - RETRACTABLE GLASS SHELF (lb)	44lb
REPLACEMENT CARBON FILTER	Z0F-C004

*Storage capacity is based on standard 12 oz. cans and 750 ml. Bordeaux-style wine bottles.

Internal Storage

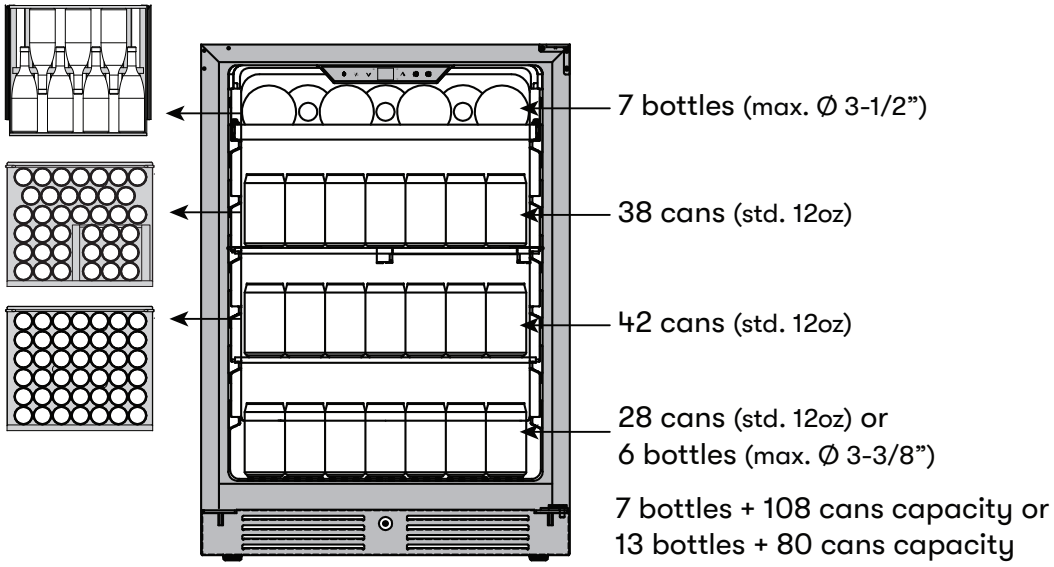

Parts Identification

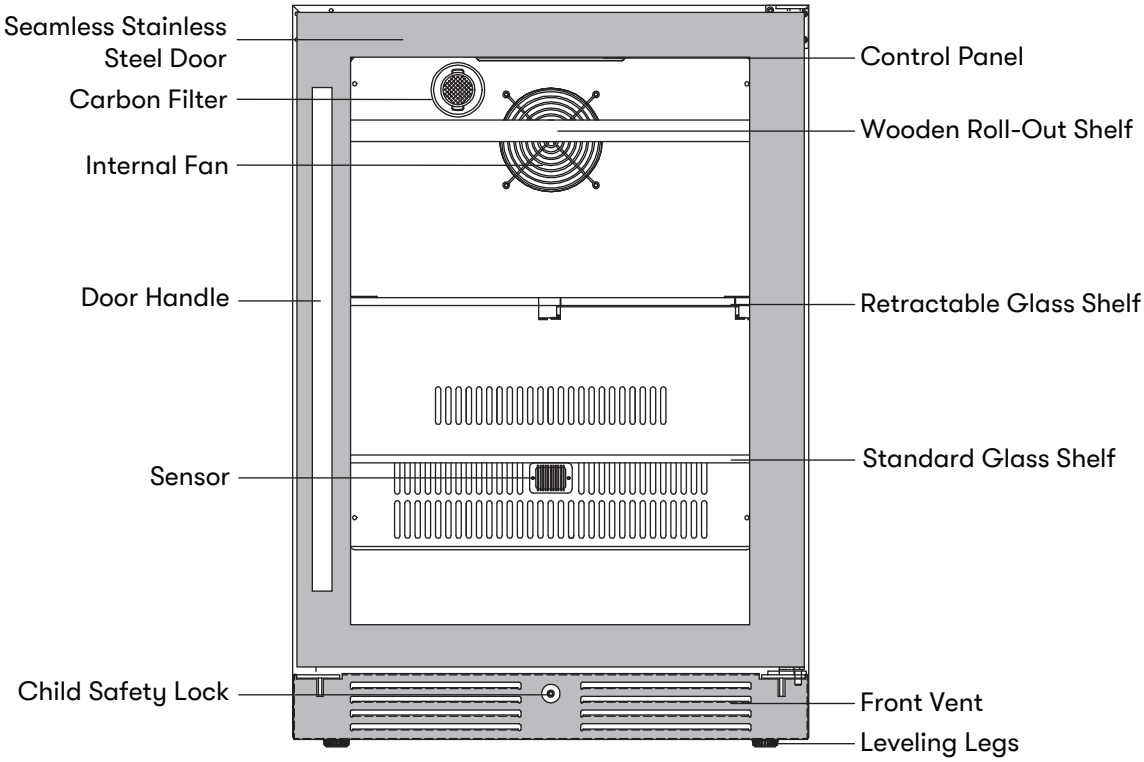

Dimensions

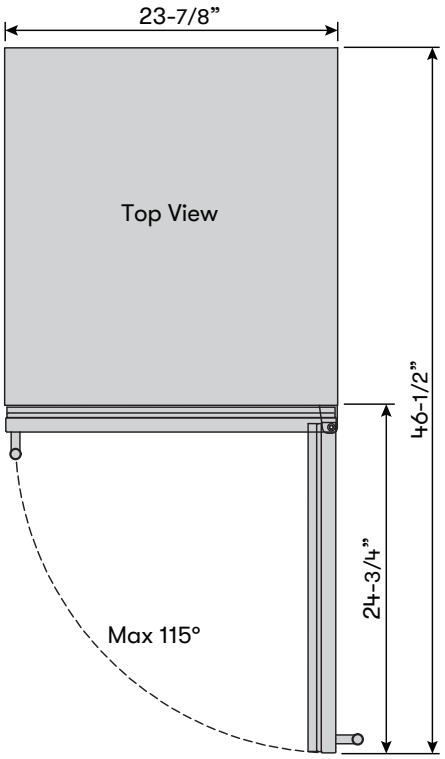

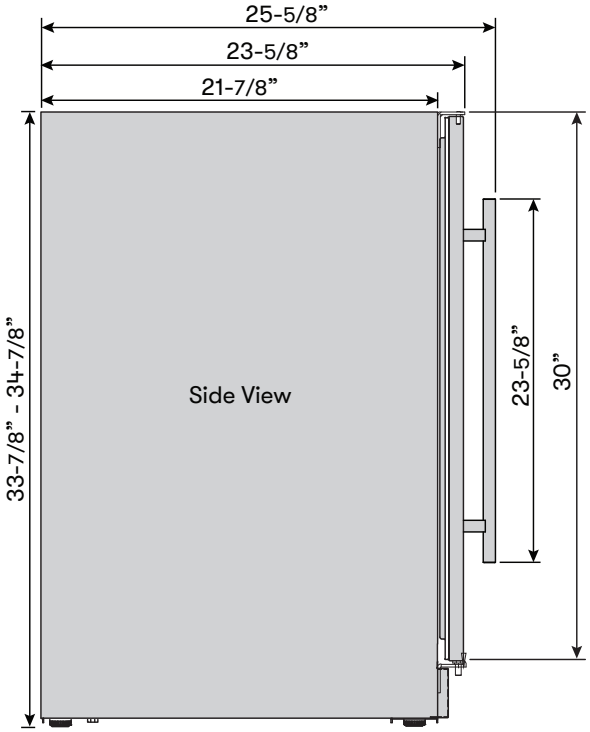

Installation Instructions

Installation Clearance Requirements

When installing the beverage cooler under a counter, follow the recommended spacing dimensions shown.

- For proper clearance of the electrical plug, allow at least 1” of clearance at the back as shown in the diagram.
- An installation next to a wall will require a minimum 2-1/4” door clearance to accommodate the Zephyr handle.
- The cabinet should allow at least 24” for the width and 34” for the height to accommodate the beverage cooler.
- The power cable is located on the back right of the unit and has a length of 72” to accommodate multiple outlet locations.
- Once you are ready to install the unit, you must adjust the feet to level the beverage cooler.
- This refrigerator can be fully built-in to cabinetry and does not require any additional clearances besides what is referenced below.
- The installation should allow the unit to be pulled forward for servicing, if necessary.

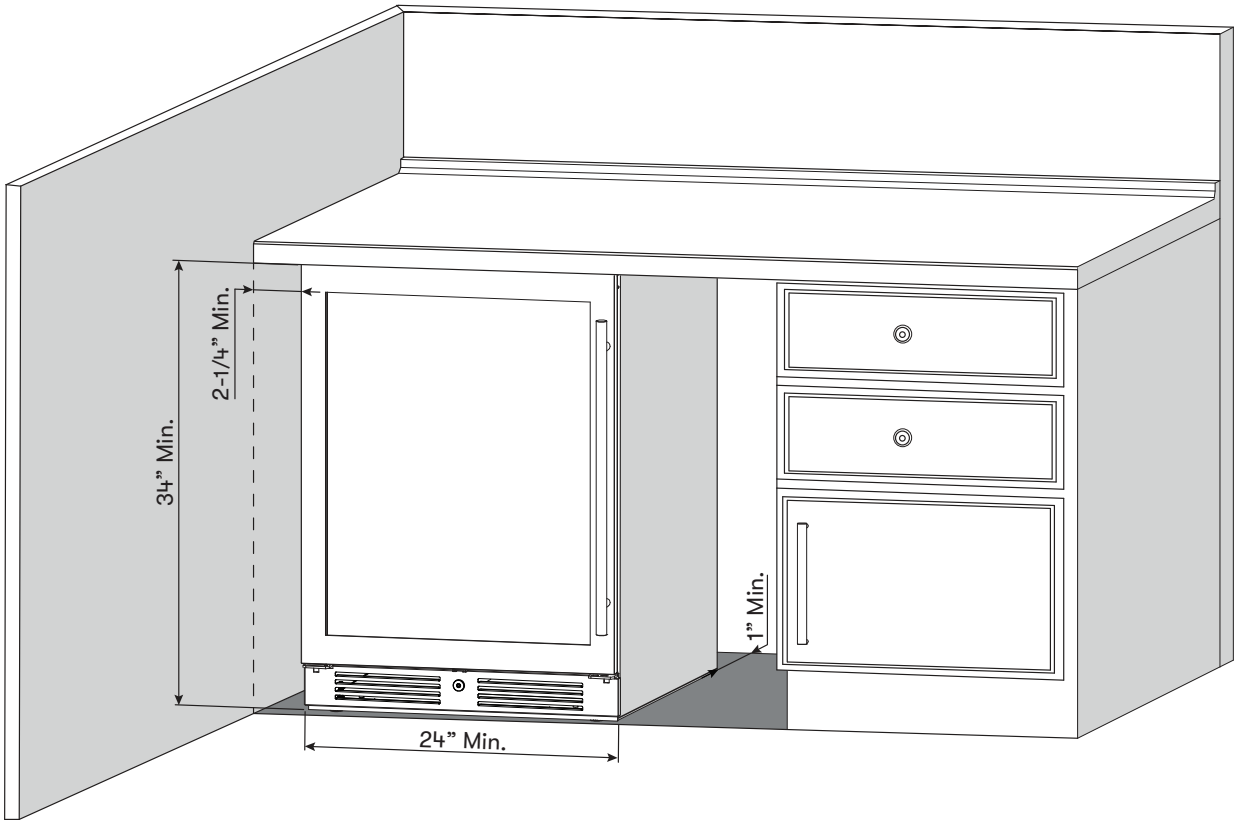

Carbon Filter

A built-in carbon filter protects your beverages by acting as a natural barrier against harmful odors. The carbon filter should be replaced every 3-6 months depending on the unit's exposure level to odor. If the unit is placed in a kitchen, regular replacement every three months is ideal.

Remove the carbon filter by turning counterclockwise to unlock from rear panel.

Carbon Filter Replacement Part #: Z0F-C004

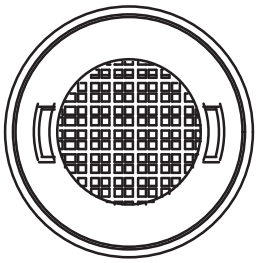

Installing the Handle

If a pro handle or different colored contemporary handles are desired, refer below for the handle dimensions and part number.

1. Push aside the door gasket on the side you wish to install the handle. Under the gasket you will see two designated holes for handle installation and pre-installed screws.
2. Install the handle tightly as shown with two screws, lock washers and flat washers pre-installed.

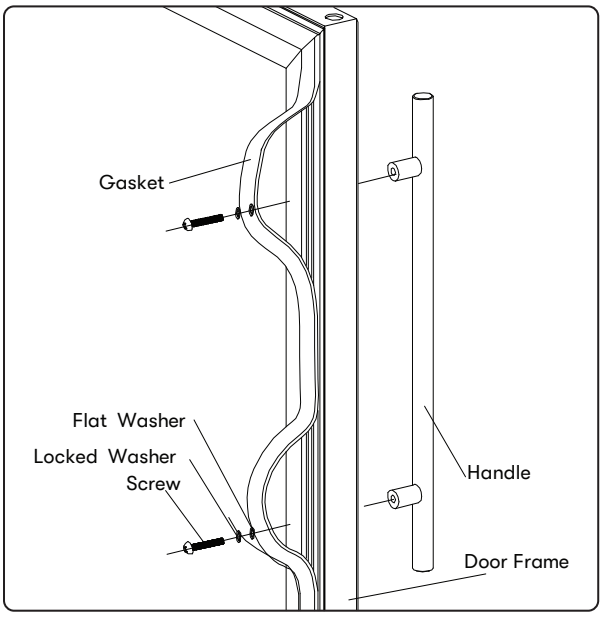

Zephyr Presrv Contemporary Handles

Part #: PRHAN-C101	Color: Stainless Steel
Part #: PRHAN-C102	Color: Brushed Gold
Part #: PRHAN-C104	Color: Matte Black

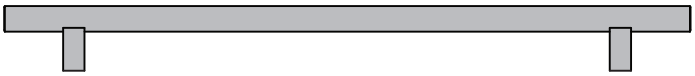

Zephyr Presrv Pro Handle

Part #: PRHAN-C001	Color: Stainless Steel
Part #: PRHAN-C003	Color: Brushed Gold
Part #: PRHAN-C004	Color: Matte Black

Installation Instructions

Reversing the Door Swing of Your Appliance

Should you desire to reverse the opening direction of the door, please follow the instructions below. Safely reversing the door swing of your appliance should require at least two people.

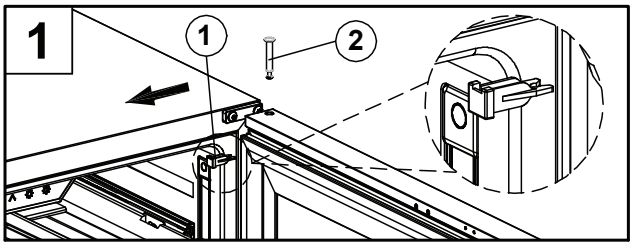

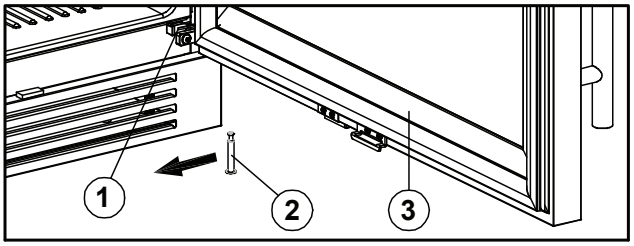

1. Remove the door axis button (1) and door axis (2) from both the top and bottom right hinge. Carefully remove the door (3).

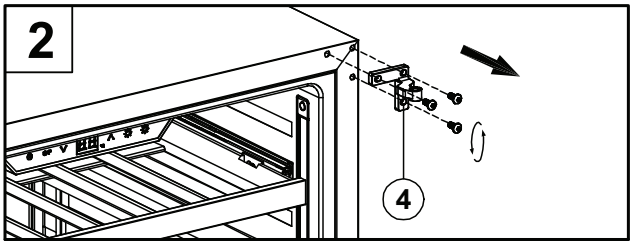

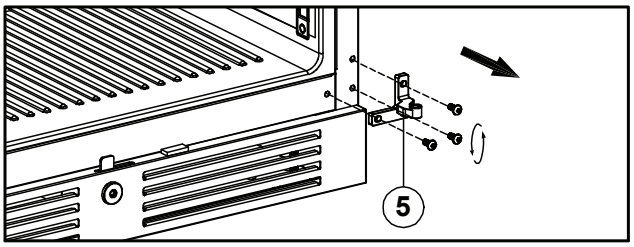

2. Remove the top right hinge (4) and lower right hinge (5) by 3 screws each using a M3 Allen key.

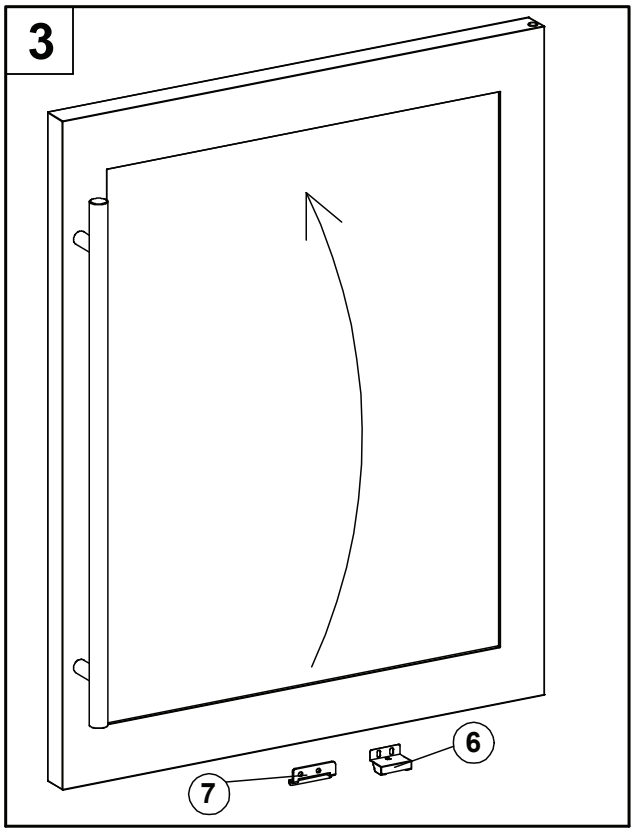

3. Remove the door magnet (6) and child safety lock catch (7) by 2 screws each and reinstall them to the opposite end of the door.

Reversing the Door Swing of Your Appliance

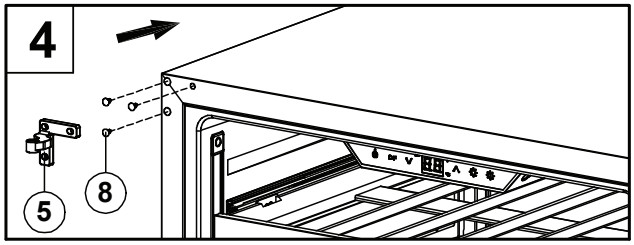

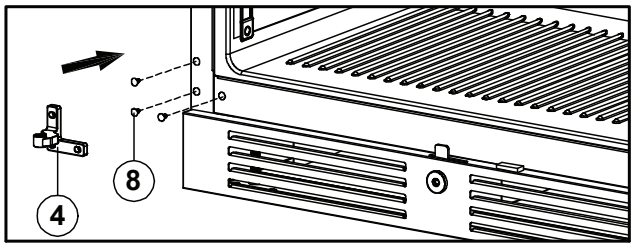

4. Remove 3 of the decorative nails (8) from both the upper and lower left corners and reinstall them to the upper and lower right corners. Reinstall the previously removed hinges (4) and (5) to the left side. (4) on the lower left and (5) on the upper left side.

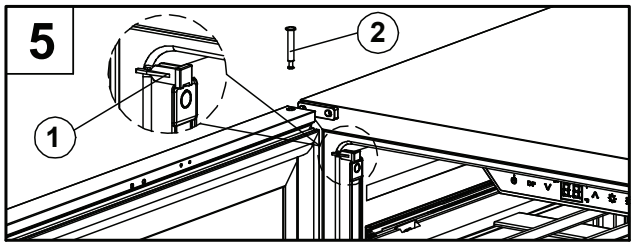

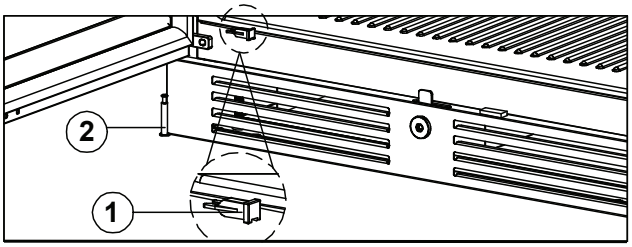

5. Align the door to the hinges, secure the door axis (2) and then the door axis button (1) to the top and bottom left hinge.

Installation Instructions

- To prevent damaging the door or door gasket, make sure the door is open at least 90-degrees when pulling shelves out of the rail compartment.
- The door opens to a maximum of 115 degrees with a door stop on the bottom hinge preventing the door from opening further.

Installing the Wooden Roll-Out Shelves

1. Open the door completely.
2. Line up the shelf notches with the rail posts on both the right and left sides.
3. Push the shelf down and then push it all the way inwards until the shelf fully rests inside of the unit and you are able to close the door.
4. The shelf should glide smoothly back and forth. If it does not, you may need to remove it and start over.

TIP: To prevent damaging the door gasket, make sure to open the door fully before pulling the shelves out of their track.

Removing the Wooden Roll-Out Shelves

1. Open the door completely.
2. Remove all of the contents loaded on the shelf, if applicable.
3. Line up the shelf notches with the rail posts as indicated below. This will require you to hold on to both rails as you move the shelf to line up the posts with the notches on both sides of the shelf.
4. Evenly lift the shelf up and then pull the shelf out.

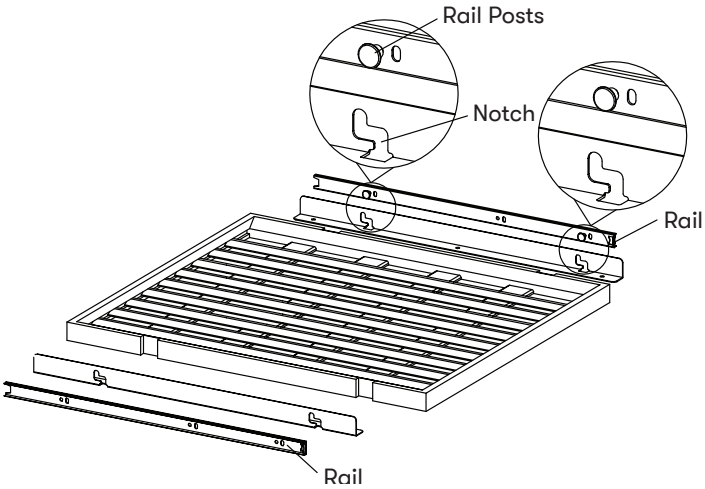

Removing the Glass Shelves

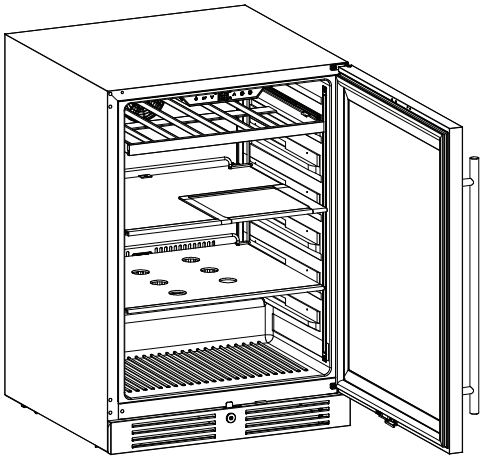

1. Open the door completely unload any content within the beverage cooler. Make sure the shelf is pushed back completely.

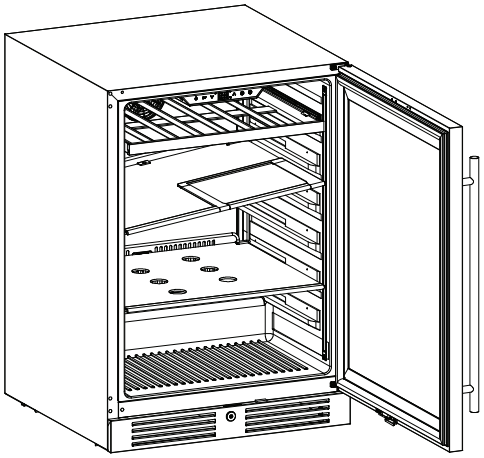

2. Lift either the left or right side of the shelf to create a 45° angle from its original position. Make sure not to lift either side of the shelf too hard as it may come in contact with the inner wall mount.

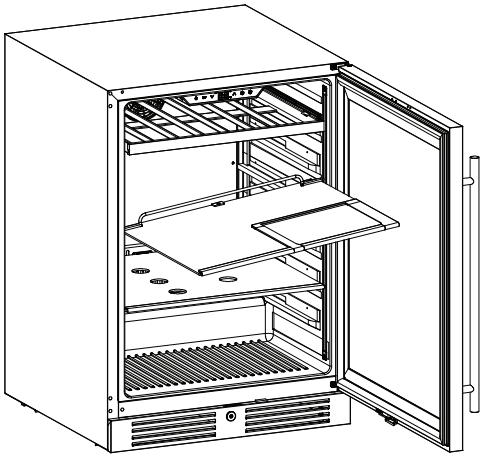

3. Pull the shelf outward until it is removed from the inner compartment. You may encounter some resistance from the shelf guard rail.

Installation Instructions

Retractable Glass Quarter Shelf Installation

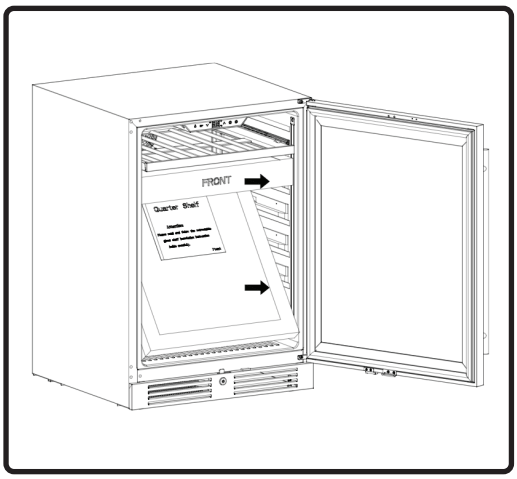

1. Remove foam from the regular glass shelf. Remove the box containing the retractable glass quarter shelf.

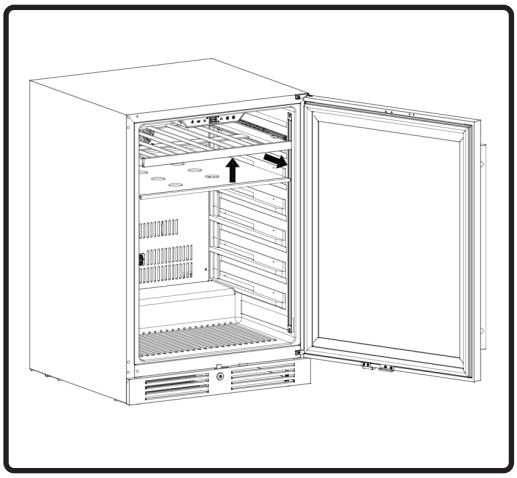

2. Place hand on the bottom of the regular glass shelf, gently lift the back and slide it out to remove the shelf.

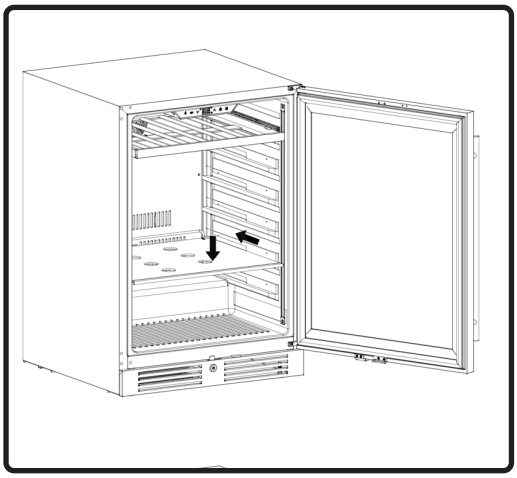

3. Relocate the regular glass shelf to one of the bottom two ledges. Make sure the shelf is completely pushed back.

Retractable Glass Quarter Shelf Installation

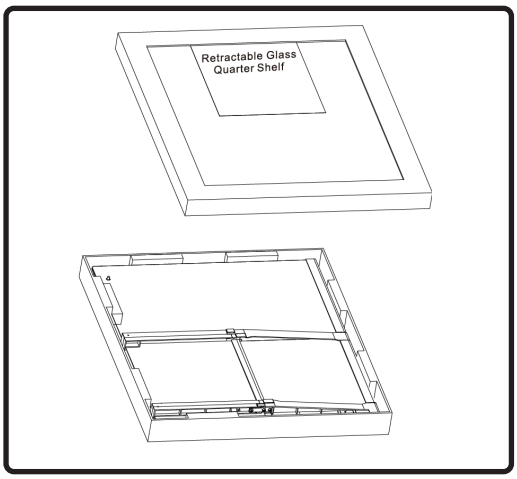

4. Remove retractable glass quarter shelf from the packaging.

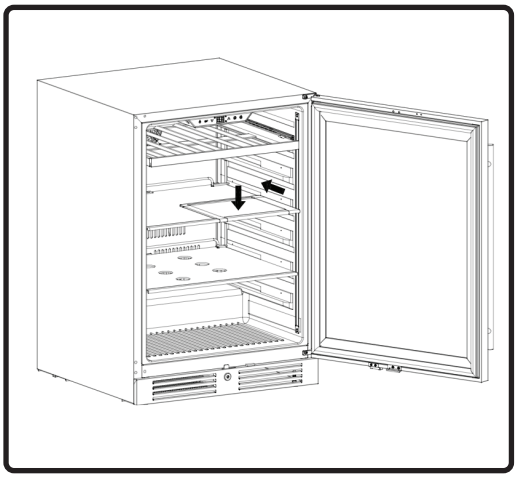

5. Carefully install the retractable glass quarter shelf in the desired position.

Installation Instructions

Using the Retractable Glass Quarter Shelf

One of the glass shelves consists of a retractable quarter shelf which will allow you to place bottles upright allowing storage of tall bottles and open containers. The storage capacity may be reduced when using the retractable quarter shelf.

1. Open the door completely.
2. Remove any drinks from the front right quarter of the shelf. Lift up on the front right edge of the shelf and gently pull out then push down and in to retract the glass shelf. Bottles can now be placed upright in the new space.
3. To close the right quarter of the shelf, follow step 2 in reverse and make sure the glass is stable before placing any drinks on the glass.

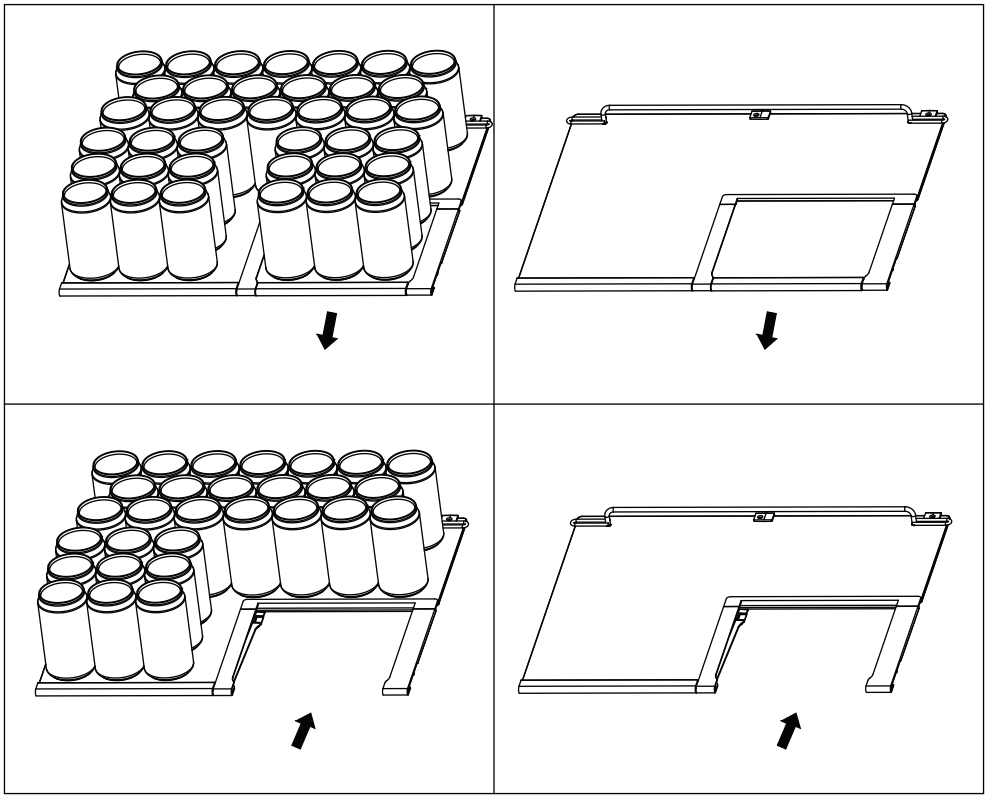

CAUTION

Max weight capacity of the retractable glass quarter shelf section is 7.7lb. Exceeding this weight may damage the quarter shelf.

If the unit is unplugged, power lost, or turned off, you must wait 3 to 5 minutes before restarting the unit. If you attempt to restart before this time delay, the appliance may not start and will not keep the last set temperature.

Using the Control Panel

This beverage cooler has a temperature range from 34°F-50°F.

Power Button
Press and hold this button for three seconds to power your unit on or off. While the unit is on, the R "Compressor Running" light may illuminate to indicate the internal compressor is active. After powering off, all button lights will stay off. Once any button is touched, the power button will illuminate for five seconds.

°C/°F Selector
Press this button to switch the display temperature between Fahrenheit and Celsius.

Decrease Temperature
Press this button to decrease the temperature by one (1) degree increments. Holding this button will continuously decrease the temperature. 34°F is the lowest available temperature on this unit.

Increase Temperature
Press this button to increase the temperature by one (1) degree increments. Holding this button will continuously increase the temperature. 50°F is the highest available temperature on this unit.

Light Brightness
Press this button to cycle through different internal light brightness. The brightness increases from L0 to L1, L2, L3, and L4, and it will decrease from L4 to L0. When at L0, the lights will not turn on whether the door is opened or closed.

Interior Light
Press this button to cycle through the different internal light settings. There are three light settings: Cloud White, Deep Blue and Amber.

NOTE: The beverage cooler is equipped with a memory function. If power is suddenly lost, the previous set temperature, color, and brightness will be saved, and the cooler will return to this setting once power is restored.

Operating Your Appliance

Internal Light

This refrigerator is equipped with side internal lights that can be set to Cloud White, Deep Blue or Amber. Because the unit comes with a glass door, the inside will be seen whether the door is open or closed.

You can choose to display each color of light in two different modes: Display Mode and Automatic Mode by pressing and holding the Light Brightness button for 3 seconds. Display Mode will be signaled by showing “LN” on the display, and Automatic Mode will show “LF” on the display.

Automatic Mode: LF

The internal lights will illuminate each time the door is opened and fade off after the door is closed. This is the default lighting mode. This feature is triggered by a sensor located on the front vent that recognizes when the door is open or closed.

Display Mode: LN

The internal lights will remain illuminated whether the door is open or closed. The brightness will be based on your brightness setting when the door is closed, but will change to the highest brightness setting upon opening the door. This is a user-enabled lighting mode and will use more energy.

Display Brightness

The brightness of the controls can be adjusted by holding the °C/°F button and tapping the Light Brightness button. The brightness will increase when cycling from b1 to b2, b3, and b4, and it will decrease from b4 directly to b1.

Press and hold the Interior Light button for 3 seconds to switch between “CF” mode and “CN” mode. The display will show “CF” meaning the controls will remain on when the door is open, but it will fade off in 15 seconds when the door closes. The display will show “CN” meaning the controls will remain on regardless of the door being open or closed.

Door Open Alarm

After 3 minutes of the door being open an alarm will sound and the display will flash with 00.

Sabbath Mode

Sabbath mode disables system responses to user-initiated activities and all external functions, including lighting, display and audible alarms. The unit will still maintain internal temperatures and set points.

To enable or disable Sabbath mode, press and hold the °C/°F button for 5 seconds. The interior light and control display will go dark, excluding the °C/°F button, until the user disables Sabbath mode. Upon entering and exiting Sabbath mode, the internal light setting will automatically switch back to Automatic Mode.

NOTE: Although the display will not be visible, the temperature settings will remain active and preserve the internal temperature. Sabbath mode will remain active until it is disabled by the user.

Demonstration Mode

In this mode, the compressor and fans never turn on but all other functions remain enabled. When in Demonstration Mode, the "R" indicator light will slowly blink indicating it is in Demonstration Mode.

To enable or disable Demonstration mode, hold Power Button and tap Decrease Temperature Button twice.

Temperature Alarm

If the interior temperature is higher than 73°F (23°C), "HI" is shown on the temperature control panel and the temperature alarm will sound continuously after one hour. This indicates that the inner temperature is too high. If the inner temperature is lower than 25°F (-4°C), "LO" is shown on the temperature display panel and the temperature alarm will sound continuously after 15 minutes. If one of these situations occur, please reference the troubleshooting section for support.

Operating Your Appliance

Defrosting

The beverage cooler is designed with an automatic defrost system. However, on colder settings, some frost may build up. Additionally, the more humid the ambient conditions, the more frost may build up. Keep the door closed as much as possible and avoid opening the door unnecessarily to minimize frost build-up.

If frost is preventing the door from closing properly, you may need to power the unit off until the frost melts (possibly up to 24 hours). Use a soft absorbent towel to dry the unit.

WARNING

Never attempt to remove frost with a sharp object. Do not use mechanical devices or other means to accelerate the defrosting process, other than those recommended by the manufacturer.

Child Safety Lock

The beverage cooler has a child safety lock designed to keep beverages within the cooler out of reach for children. Within the center of the front vent, a keyhole will be visible. To lock the beverage cooler, insert the provided key into the keyhole and turn the key clockwise. To unlock the beverage cooler, turn the key counterclockwise.

Normal Sounds

Your new beverage cooler may make sounds that are not familiar to you. Most of the new sounds are normal. Hard surfaces like the floor or walls can make the sounds seem louder than they actually are. The following describes the kinds of sounds that might be new to you and what may be making them.

- Rattling noises may come from the flow of the refrigerant or the water line.
- Items stored on top of the beverage cooler can also make noises.
- The high efficiency compressor may make a pulsating or high-pitched sound.
- Water running from the evaporator to the water bin may make a splashing sound.
- As each cycle ends, you may hear a gurgling sound due to the refrigerant flowing in your beverage cooler.
- You may hear air being forced over the condenser by the condenser fan.

Cleaning the Unit

Periodic cleaning and proper maintenance will ensure efficiency, top performance, and long life.

Interior Cleaning

1. Disconnect power to the unit.
2. Open the door and remove the contents and shelves.
3. With a clean cloth, wipe down the interior of the unit.
4. Reinsert the shelves and beverages.
5. Reconnect power to the unit.

Exterior Cleaning

The door and cabinet may be cleaned with a mild detergent and lukewarm water solution such as two (2) tablespoons of baking soda to one (1) quart of water. Do not use solvent based or abrasive cleaners. Use a soft sponge and rinse with clean water. Wipe with a soft clean towel to prevent water spotting. If the door panel is stainless steel, it can discolor when exposed to chlorine gas and moisture. Clean stainless steel with a cloth dampened with a mild detergent and warm water solution. Never use an abrasive or caustic cleaning agent.

Care and Maintenance

Power Failure

Most power failures are corrected within a few hours and should not affect the temperature of your appliance if you minimize the number of times the door is opened. If the power is going to be off for a longer period of time, you need to take the proper steps to protect your contents.

Moving Your Beverage Cooler

- Remove all items.
- Securely tape down all loose items (shelves) inside your appliance.
- Turn the adjustable leg all the way up (clockwise) to the base to avoid damage.
- Tape the door shut.
- Be sure the appliance stays secure in the upright position during transportation. Also protect outside of appliance with a blanket, or similar item.

Energy Saving Tips

- The appliance should be located in the coolest area of the room, away from heat producing appliances, and out of the direct sunlight.
- Ensure that the unit is adequately ventilated. Never cover air vents.
- Only open the door for as long as necessary.

Troubleshooting

Possible Problem	Possible Cause	Solutions
The appliance does not operate.	Not plugged in.	Ensure the appliance is plugged in and the power outlet has power.
	The appliance is turned off.	Turn on the appliance.
	The circuit breaker tripped or has a blown fuse.	Replace the broken fuse or reset the breaker.
	Sabbath mode may be enabled.	See the Operating Your Appliance section and verify if Sabbath mode is disabled.
The appliance is not cold enough.	Temperature control setting is too high.	Adjust the set temperature.
	External environment may require a higher setting.	Keep the appliance away from sunshine or other heat sources.
	The door is opened too frequently or for long periods of time.	Close the door tightly and do not open the door too frequently or for a long period of time.
	The door gasket is not sealed properly.	Ensure the door gasket is not loose.
	Demonstration mode may be enabled.	See the Operating Your Appliance section and verify if Demonstration mode is disabled.
	The cooler does not have sufficient ventilation.	Read and follow the “Installation Clearance Requirements” in the Installation Instructions section.
	The cooler has restricted air flow due to too much storage.	Open space in the cabinet to allow air flow.
The appliance turns on and off frequently.	The room temperature is hotter than normal.	Run the refrigerator at the appropriate ambient temperature.
	The door gasket is not sealed properly.	Ensure the door gasket is not loose.
	The door is opened too frequently or for long periods of time.	Close the door tightly and do not open the door too frequently or for a long period of time.
	The cooler does not have sufficient ventilation.	Read and follow the “Installation Clearance Requirements” in the Installation Instructions section.
	The door is not closed completely	Make sure the door is completely closed.
The body of the appliance is electrified.	The unit is not properly grounded.	Contact your local electrician to test your electrical grounding system.

Troubleshooting

Possible Problem	Possible Cause	Solutions
Frost is forming in the appliance.	The environment is too humid.	The unit uses an 'auto-defrost' system, under certain conditions, manual defrosting may be required. If frost builds up, you can try running the refrigerator on a warmer temperature setting, minimizing the number of times you open the door or unplugging the unit to allow the frost to melt.
	The ambient temperature is too low.	
	The door is being opened too frequently.	
The appliance makes too much noise.	The rattling noise may come from the flow of the refrigerant, which is normal. As each cycle ends, you may hear gurgling sounds caused by the flow of refrigerant in the appliance.	It is normal that as each cooling cycle ends, you may hearing ratting or gurgling sounds caused by the flow of refrigerant in the appliance. The high efficiency compressor may make a pulsating or high pitched sound.
	Contraction and expansion of the inside walls may cause popping and cracking noises.	Some popping or cracking noises are normal. They are caused by expansion and contraction of the inside walls due to temperature changes.
	The unit is not level or is touching another appliance.	Check to make sure the cooler is level and that it is non in contact with another appliance or furniture.
The door will not close properly.	The appliance is not level.	Make sure the appliance is on a level surface.
	The door gasket is not installed correctly.	Make sure the door gasket is properly installed.
	The gasket is dirty.	Clean the door gasket.
	The shelves are out of position.	Install the shelves correctly.

Limited Warranty

TO OBTAIN SERVICE UNDER WARRANTY OR FOR ANY SERVICE RELATED QUESTIONS
United States Customers please call: 1-888-880-8368 or contact us at: zephyronline.com/contact
Canada Customers please call: 1-888-812-8311 or email: ven-tech@broan.com

Zephyr Ventilation, LLC (referred to herein as "we" or "us") warrants to the original owner (referred to herein as "you" or "your") of Zephyr products (the "Products") that such Products will be free from defects in materials or workmanship as follows:

Parts and Labor Warranty

Subject to the exclusions and limitations set forth in this Limited Warranty, we will provide, free of charge, replacement Products or parts, and the labor cost associated with repairing the Products or part that fails due to defects in materials or workmanship during the applicable warranty period. We may, at our sole discretion, repair or replace any part before we elect to replace the Products. The applicable warranty period is:

- **Residential applications in the United States and Canada (excluding Québec):** Two (2) years from the date of original retail purchase.
- **Commercial applications*:** One (1) year from the date of original purchase.
- **Consumer purchases in Québec:** Six (6) years from the date of delivery as required by applicable law.

Compressor Parts Warranty

Subject to the exclusions and limitations set forth in this Limited Warranty, we will provide, free of charge, a replacement compressor for a compressor that fails due to defects in materials or workmanship during the applicable warranty period. The applicable warranty period is:

- **Residential applications in the United States and Canada (excluding Québec):** Five (5) years from the date of original retail purchase.
- **Commercial applications*:** One (1) year from the date of original purchase.
- **Consumer purchases in Québec:** Six (6) years from the date of delivery as required by applicable law.

Condenser Cleaning: Condenser coils must be cleaned regularly and adequate airflow must be maintained around the Products. Failures or damage caused by dirty condenser coils, restricted airflow, improper maintenance, or misuse are not covered under this warranty.

* Commercial use includes, but is not limited to, use in restaurants, bars, hotels, offices, break rooms, institutional facilities, or any use other than normal residential use.

To Obtain Service Under This Limited Warranty:

To qualify for warranty service, you must: (a) notify us at www.zephyronline.com/contact within **sixty (60) days** after discovering the defect; (b) provide the Products model number and serial number; and (c) describe the nature of the defect in the Products or part.

At the time of your warranty claim, you must provide proof of purchase and evidence of the original purchase date. If we determine that an exclusion under this Limited Warranty applies, or if you fail to provide the documentation required to obtain warranty service, you will be responsible for all costs associated with the claim, including shipping, travel, labor, and service charges. Any repair or replacement performed under this Limited Warranty does not extend, renew, or restart the original warranty period.

Warranty Exclusions

This Limited Warranty covers only the repair or replacement, at our sole option, of defective Products or parts during the applicable warranty period. For consumers in Québec, this Limited Warranty is provided in addition to any mandatory legal warranties and remedies available under Québec law. Except as otherwise required by applicable law, this Limited Warranty does not cover any other costs, losses, damages, or expenses relating to the Products, including, but not limited to:

(a) normal maintenance, cleaning, and service of the Products, and consumable items such as filters or descaler solutions; (b) any Products or part that has been subjected to shipping damage, misuse, abuse, negligence, accident, improper storage, improper handling, improper maintenance, improper repair, alteration, or installation not performed in accordance with the Products installation instructions and applicable codes; (c) use of the Products for governmental, commercial (where sold for residential use), or other purposes inconsistent with its intended use; (d) normal wear and tear, including deterioration of finishes, discoloration, or damage caused by improper maintenance or the use of corrosive, abrasive, or harsh cleaning products, pads, or oven cleaners; (e) chips, dents, scratches, cracks, or other cosmetic damage resulting from abuse, misuse, improper handling, or installation; (f) service visits to instruct you on the proper use, operation, or maintenance of the Products; (g) damage resulting from accident, fire, flood, water damage, power surges, acts of God, or other events beyond our reasonable control; (h) custom installations, modifications, or alterations that impair access to, operation of, or serviceability of the Products; (i) damage to personal property, loss of food, loss of income, loss of business, or other incidental or consequential damages; (j) mineral scale buildup, lime deposits, water quality issues, corrosion, or damage resulting from untreated water conditions; (k) product failures, damage, or performance issues resulting from operating the Products outside the ambient temperature range specified in the product documentation; (l) failures, damage, or reduced performance caused by dirty condenser coils, restricted airflow, failure to maintain required clearances, or other improper maintenance. If you are located outside our authorized service area, additional charges may apply, including shipping charges and technician travel costs associated with inspection, repair, removal, reinstallation, or service of the Products. Except where prohibited by applicable law, after the applicable labor warranty period has expired, you are responsible for all labor costs associated with warranty service. To be eligible for warranty coverage, the Products must be installed in accordance with the installation instructions and applicable local codes and regulations. Installation must be performed by a qualified installer where required by law or by the Products instructions.

Limitations of Warranty: OUR OBLIGATION TO REPAIR OR REPLACE, AT OUR OPTION, SHALL BE YOUR SOLE AND EXCLUSIVE REMEDY UNDER THIS WARRANTY. EXCEPT AS REQUIRED BY APPLICABLE LAW, WE SHALL NOT BE LIABLE FOR INCIDENTAL, CONSEQUENTIAL OR SPECIAL DAMAGES ARISING OUT OF OR IN CONNECTION WITH THE USE OR PERFORMANCE OF THE PRODUCTS. THE EXPRESS WARRANTIES IN THE PRECEDING SECTION ARE EXCLUSIVE AND IN LIEU OF ALL OTHER EXPRESS WARRANTIES. WE HEREBY DISCLAIM AND EXCLUDE ALL OTHER EXPRESS WARRANTIES FOR THE PRODUCTS, AND DISCLAIM AND EXCLUDE ALL WARRANTIES IMPLIED BY LAW, INCLUDING THOSE OF MERCHANTABILITY AND FITNESS FOR A PARTICULAR PURPOSE, TO THE MAXIMUM EXTENT PERMITTED BY APPLICABLE LAW. Some states or provinces do not allow limitations on the duration of an implied warranty or the exclusion or limitation of incidental or consequential damages, so the above limitations or exclusions may not apply to you. To the extent that applicable law prohibits the exclusion of implied warranties, the duration of any applicable implied warranty shall be limited to the applicable warranty period set forth in this Limited Warranty, if permitted by applicable law. For consumers in Québec, this Limited Warranty is provided in addition to any mandatory legal warranties and remedies available under applicable Québec law. Nothing in this Limited Warranty shall exclude, restrict, or modify any rights or remedies that cannot be excluded, restricted, or modified under applicable law. Any oral or written description of the Products is for the sole purpose of identifying the Products and shall not be construed as an express warranty. Prior to using, implementing, or permitting use of the Products, you shall determine the suitability of the Products for the intended use and shall assume all risk and liability whatsoever in connection with such determination. We reserve the right to use new, refurbished, reconditioned, or functionally equivalent parts or Products as warranty replacements. This Limited Warranty is not transferable from the original purchaser except where prohibited by applicable law and applies only to Products originally installed in the United States or Canada. This Limited Warranty applies only to the original retail purchaser unless otherwise required by applicable law.

Please check our website for any additional product information, www.zephyronline.com
For warranty support, contact us at www.zephyronline.com/contact

Product Registration

Don't Forget to Register your Zephyr Presrv™ Cooler

Congratulations on your Presrv™ purchase! Please take a moment to register your new cooler.

Why is it important?

Prompt registration helps in more ways than one:

- Ensures warranty coverage should you need service
- Ownership verification for insurance purposes
- Notification of product changes or recalls

How about a review?

While you're at it, leave a review to let us know how much you love your cooler.

Register
store.zephyronline.com/registerproduct

Review
qrs.ly/c7ea9sj

Search your Presrv™ model number in the top navigation bar

ZEPHYR

zephyronline.com | 2277 Harbor Bay Pkwy. | Alameda, CA 94520

ZEPHYR

WWW.ZEPHYRONLINE.COM

PRB24C01CG

Presrv™ refroidisseur de boissons à zone unique

EN Use, Care, and Installation Guide

FR Guide d'utilisation, d'entretien et d'installation

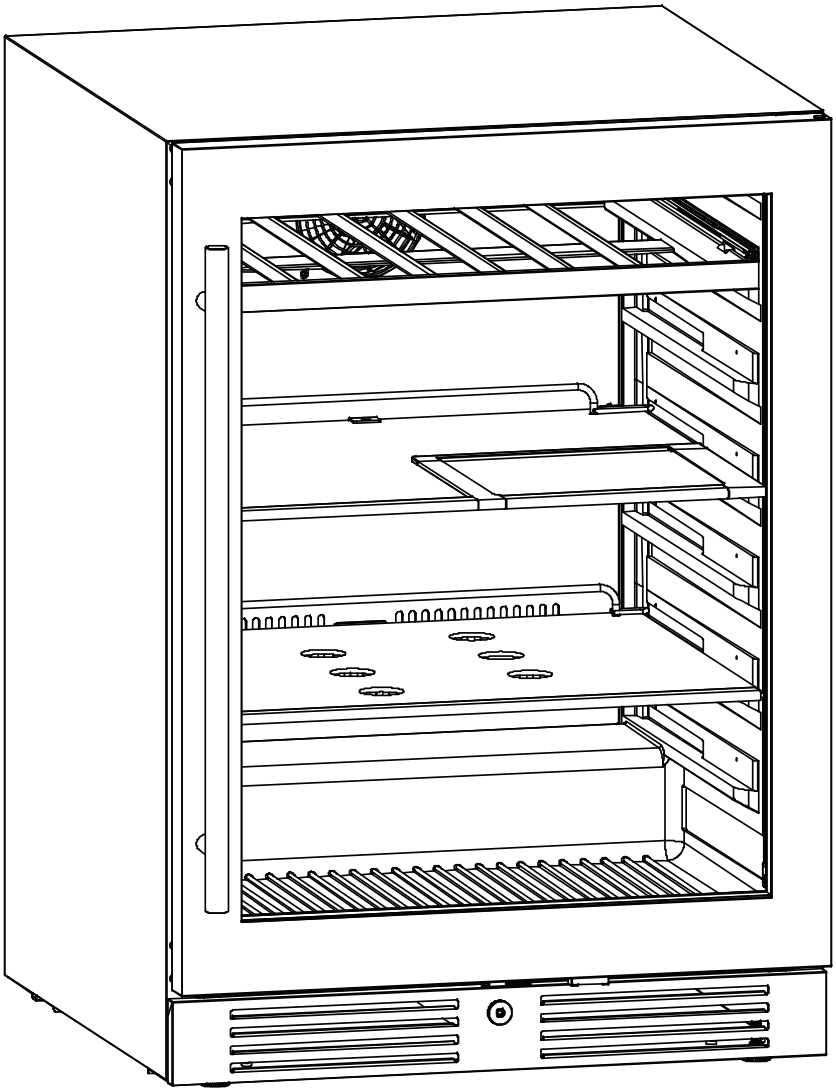

ENERGY STAR

C US
Commercial
Certified

SEP26.0701

Table des matières

	Page
Consignes de sécurité	**4-9**
Types d'avertissements de sécurité	4
Sécurité générale	4-5
Avant d'utiliser votre appareil	6
Installation de votre appareil	6
Attention	6
Connexion électrique	7
Élimination des anciens appareils	7
Sécurité commerciale	8-9
Entretien	9
Réparation des composants	9
Étiquetage	9
Conservez ces instructions	9
Introduction	**10**
Liste de matériel	**11**
Spécifications du produit	**12-13**
Informations sur le produit	12
Entreposage interne	12
Identification des pièces	13
Dimensions	13
Instructions d'installation	**14-22**
Espace libre requis pour l'installation	14
Filtre à charbon	15
Installation de la poignée	15
Inverser l'ouverture de la porte de votre appareil	16-17
Installation des tablettes coulissantes en bois	18
Retrait des tablettes coulissantes en bois	18
Retrait des clayettes en verre	19
Installation d'étagère quart de verre rétractable	20-21
Utilisation de l'étagère quart de verre rétractable	22
Fonctionnement de votre appareil	**23-26**
Utilisation du tableau commande	23
Éclairage intérieur	24
Luminosité de l'affichage	24
Alarme de porte ouverte	24
Mode Shabbath	25
Mode vitrine	25
Alarme de température	25
Dégivrage	26
Verrou de sécurité pour enfants	26
Entretien	**27-28**
Bruits normaux	27
Nettoyage et entretien	27
Panne d'électricité	28
Déplacement du refroidisseur de boissons	28
Conseils d'économie d'énergie	28
Dépannage	**29-30**
Garantie limitée	**31**
Enregistrement du produit	**32**

Consignes de sécurité

Votre sécurité et celle des gens qui vous entourent sont très importantes.
Ce manuel contient de nombreux messages de sécurité relatifs à votre appareil. Lisez tous les messages et conformez-vous-y en tout temps.

Voici le symbole d'alerte à la sécurité. Ce symbole vous informe de possibles dangers qui pourraient entraîner de graves lésions corporelles ou la mort. Tous les messages de sécurité suivent le symbole d'alerte à la sécurité et comportent les mots « **DANGER** », « **AVERTISSEMENT** » ou « **ATTENTION** ».

DANGER

Le mot « danger » signifie que le fait de ne pas tenir compte de l'énoncé de sécurité peut entraîner une blessure grave ou la mort.

AVERTISSEMENT

Le mot « avertissement » signifie que le fait de ne pas tenir compte de l'énoncé de sécurité peut entraîner des dommages importants au produit, une lésion corporelle grave ou la mort.

ATTENTION

Le mot « attention » signifie que le fait de ne pas tenir compte de l'énoncé de sécurité peut entraîner une lésion corporelle mineure ou modérée, ou encore des dommages au produit ou à la propriété.

Sécurité générale

DANGER

Lors de l'utilisation d'un appareil électrique, des précautions de base doivent toujours être respectées pour réduire les risques d'incendie, de choc électrique et de blessures corporelles.

AVERTISSEMENT

Pour réduire le risque d'incendie, de choc électrique ou de blessure corporelle, débranchez ou déconnectez l'appareil de l'alimentation électrique avant toute intervention d'entretien.

ATTENTION

Réfrigérant inflammable utilisé ! Lors de la manipulation, du déplacement et de l'utilisation du réfrigérateur, veillez à ne pas endommager les tubes du réfrigérant ou à ne pas augmenter le risque de fuite.

AVERTISSEMENT

Ne pas endommager le circuit frigorifique.

AVERTISSEMENT

N'utilisez pas d'appareils électriques à l'intérieur des compartiments de stockage des aliments de l'appareil, sauf s'ils sont du type recommandé par le fabricant.

- Utilisez cet appareil uniquement comme décrit dans ce manuel. Toute autre utilisation non recommandée peut provoquer un incendie, une décharge électrique ou des blessures corporelles.
- Cet appareil n'est pas destiné à être utilisé par de jeunes enfants ou des personnes handicapées, à moins qu'ils ne soient correctement surveillés par une personne responsable pour s'assurer qu'ils peuvent utiliser l'appareil en toute sécurité.
- Les jeunes enfants doivent être surveillés pour s'assurer qu'ils ne jouent jamais avec l'appareil.
- Pour éviter tout risque de décharge électrique, NE JAMAIS IMMERGER l'appareil, le cordon ou la fiche dans l'eau ou pulvériser tout autre liquide.
- Débranchez l'appareil de la prise lorsqu'il n'est pas utilisé, lorsque vous le déplacez d'un endroit à un autre et avant de le nettoyer.
- Pour débrancher l'appareil, saisissez la fiche et débranchez-la de la prise murale. Ne tirez jamais par le cordon.
- N'utilisez jamais l'appareil en présence de vapeurs explosives et/ou inflammables.

Consignes de sécurité

Pour votre sécurité, lisez toutes les instructions avec soin avant de faire fonctionner l'appareil.

- Ne placez jamais l'appareil ou l'une de ses pièces à proximité d'une flamme nue, d'un appareil de cuisson ou d'un autre appareil de chauffage.
- N'utilisez jamais l'appareil avec un cordon ou une fiche endommagés, si le produit fonctionne mal, s'il est tombé ou s'il est endommagé de quelque manière que ce soit.
- L'utilisation d'accessoires non recommandés par le fabricant peut être dangereuse.
- Ne faites jamais fonctionner l'appareil si le boîtier est retiré ou endommagé.
- Un ajustement lâche entre la prise secteur (prise) et la fiche peut provoquer une surchauffe et une déformation de la fiche. Contactez un électricien qualifié pour remplacer une prise desserrée ou usée.
- Placez l'appareil à l'abri de la lumière directe du soleil et des sources de chaleur (poêle, chauffage, radiateur, etc.).
- Cet appareil ne contient ni CFC ni HFC et contient de petites quantités d'isobutane (R600a), un liquide de refroidissement respectueux de l'environnement.
- Vous devez vous assurer que le circuit de refroidissement n'est pas endommagé lors de l'installation de l'appareil.
- Cependant, s'il est endommagé, évitez la proximité de feux ouverts et de sources de chaleur de toutes sortes. La pièce dans laquelle se trouve l'appareil doit être correctement ventilée et conformément aux codes nationaux et locaux.
- N'utilisez jamais un appareil dont le circuit est endommagé. Veillez à ce que les ouvertures de ventilation vers et depuis un appareil encastré ne soient jamais obstruées ou couvertes.
- Nous déclinons toute responsabilité pour tout dommage causé par une mauvaise utilisation de l'appareil ou par des réparations effectuées par une personne non qualifiée. Dans ce cas, ni la garantie ni aucune autre réclamation en responsabilité ne s'appliqueront.
- N'essayez jamais de réparer ou de remplacer une pièce de votre appareil, sauf si cela est spécifiquement recommandé dans ce manuel. Toute autre réparation doit être confiée à un technicien qualifié.
- Remettez en place tous les panneaux d'accès avant de faire fonctionner l'appareil.
- Utilisez deux personnes ou plus pour déplacer et installer l'appareil. Le non-respect de cette consigne peut entraîner des blessures au dos ou autres.
- Vérifiez que le câblage ne sera pas soumis à l'usure, à la corrosion, à une pression excessive, aux vibrations, aux arêtes vives ou à tout autre effet environnemental défavorable. Cette vérification doit également tenir compte des effets du vieillissement ou des vibrations continues provenant de sources telles que les compresseurs ou les ventilateurs.
- Ne nettoyez jamais les pièces de l'appareil avec des liquides inflammables. Ces vapeurs peuvent créer un risque d'incendie ou d'explosion. Ne stockez ni n'utilisez jamais d'essence ou d'autres vapeurs et liquides inflammables à proximité de cet appareil ou de tout autre appareil. Les vapeurs peuvent créer un risque d'incendie ou d'explosion.
- N'utilisez pas de moyens pour accélérer le processus de dégivrage ou pour nettoyer, autres que ceux recommandés par le fabricant.
- Ne pas percer ni brûler.
- Sachez que les réfrigérants peuvent être inodores.
- Ne branchez ou ne débranchez jamais la prise électrique avec les mains mouillées.
- Il est recommandé de prévoir un circuit séparé, desservant uniquement votre appareil. Utilisez des prises qui ne peuvent pas être éteintes par un interrupteur ou une chaînette.

AVERTISSEMENT

Avertissement Prop. 65 pour les résidents de la Californie: ce produit peut contenir des produits chimiques reconnus par l'état de la Californie comme pouvant causer le cancer, des anomalies congénitales ou d'autres troubles de la reproduction.

AVERTISSEMENT

N'utilisez jamais d'autres appareils électriques à l'intérieur de cet appareil.

AVERTISSEMENT

Risque d'incendie et de matières inflammables. Veillez à ne pas provoquer d'incendie en allumant des matières inflammables.

Consignes de sécurité

Pour votre sécurité, lisez toutes les instructions avec soin avant de faire fonctionner l'appareil.

Avant d'utiliser votre appareil

- Retirez tous les emballages extérieurs et intérieurs.
- Avant de brancher l'appareil sur une source d'alimentation, laissez-le en position verticale pendant environ 2 heures. Cela réduira le risque de dysfonctionnement du système de refroidissement causé par la manipulation pendant le transport.
- Nettoyez la surface intérieure à l'eau tiède à l'aide d'un chiffon doux.
- La porte de cet appareil peut être ouverte du côté gauche ou du côté droit. L'appareil est livré avec l'ouverture de la porte du côté gauche. Si vous souhaitez ouvrir la porte du côté droit, suivez les instructions « Inversion du sens d'ouverture de la porte de votre appareil » ci-dessous.

Installation de votre appareil

AVERTISSEMENT

Ne pas stocker ni installer l'appareil à l'extérieur.

- Les appareils sont conçus pour une installation encastrée ou autonome.
- Placez votre appareil sur un sol suffisamment solide pour le supporter lorsqu'il est entièrement chargé. Pour mettre votre appareil à niveau, ajustez les 4 pieds jusqu'à ce qu'ils soient à niveau.
- Placez l'appareil à l'abri de la lumière directe du soleil et des sources de chaleur (poêle, chauffage, radiateur, etc.). La lumière directe du soleil peut affecter le revêtement acrylique et les sources de chaleur peuvent augmenter la consommation électrique. Les températures ambiantes extrêmement froides peuvent également empêcher l'appareil de fonctionner correctement.
- L'appareil doit être stocké dans une pièce sans sources d'inflammation en fonctionnement continu (par exemple, des flammes nues, un appareil à gaz en fonctionnement ou un radiateur électrique en fonctionnement).
- L'appareil doit être stocké dans un endroit bien ventilé où la taille de la pièce correspond à la surface de la pièce spécifiée pour le fonctionnement ; l'appareil doit être stocké de manière à éviter tout dommage mécanique.
- Ne placez jamais l'appareil dans des zones humides.
- Branchez l'appareil sur une prise électrique exclusive et facilement accessible.
- Toute question concernant l'alimentation et/ou le raccordement électrique doit être adressée à un électricien qualifié ou à un centre de service après-vente agréé.

AVERTISSEMENT

Maintenez éloignées de toute obstruction les ouvertures de ventilation dans l'enceinte de l'appareil ou dans la structure d'encastrement.

- L'évent d'aération à l'avant de l'appareil ne doit jamais être recouvert ou bloqué de quelque façon que ce soit.
- L'appareil doit être installé sur toutes les connexions électriques conformément aux codes nationaux et locaux.
- Utilisez deux personnes ou plus pour déplacer et installer le refroidisseur. Le non-respect de cette consigne peut entraîner des blessures au dos ou autres.
- Le refroidisseur peut subir une diminution de l'efficacité de refroidissement si le flux d'air est restreint en raison d'une armoire entièrement chargée.

Attention

- Ne surchargez jamais l'armoire.
- N'ouvrez jamais la porte à moins que cela ne soit nécessaire.
- Ne recouvrez jamais les étagères de papier aluminium ou de tout autre matériau susceptible d'empêcher la circulation de l'air.
- Ne stockez pas de substances explosives telles que des bombes aérosols contenant un gaz propulseur inflammable dans cet appareil.
- Si l'appareil reste vide pendant de longues périodes, il est conseillé de le débrancher et, après un nettoyage minutieux, de laisser la porte entrouverte pour permettre à l'air de circuler à l'intérieur de l'armoire afin d'éviter la formation éventuelle de condensation, de moisissure ou d'odeurs.

Consignes de sécurité

Pour votre sécurité, lisez toutes les instructions avec soin avant de faire fonctionner l'appareil.

Connexion électrique

AVERTISSEMENT

L'utilisation incorrecte d'une prise de terre peut entraîner un risque de décharge électrique. Si le cordon d'alimentation est endommagé, il doit être remplacé par le fabricant, son agent de service ou une personne qualifiée similaire afin d'éviter tout danger.

Vérifiez que la tension indiquée sur le produit correspond à la tension d'alimentation.

Cet appareil doit être correctement relié à la terre pour votre sécurité. Le cordon d'alimentation de cet appareil est équipé d'une fiche à trois broches qui s'adapte aux prises murales standard à trois broches afin de minimiser les risques de décharge électrique.

Ne coupez ou ne retirez en aucun cas la troisième broche de terre du cordon d'alimentation fourni. Pour des raisons de sécurité personnelle, cet appareil doit être correctement relié à la terre.

Faites vérifier la prise murale et le circuit par un électricien qualifié pour vous assurer que la prise est correctement reliée à la terre. Lorsqu'une prise murale standard à deux broches est rencontrée, il est de votre responsabilité et de votre obligation de la faire remplacer par une prise murale à trois broches correctement reliée à la terre.
Pour éviter toute blessure accidentelle, le cordon doit être fixé derrière l'appareil et ne doit pas être laissé exposé ou suspendu.

L'appareil doit toujours être branché sur sa propre prise électrique individuelle dont la tension nominale correspond à l'étiquette signalétique de l'appareil. Cela permet d'obtenir les meilleures performances et d'éviter également de surcharger les circuits de câblage qui pourraient provoquer un risque d'incendie dû à une surchauffe. Ne débranchez jamais l'appareil en tirant sur le cordon d'alimentation. Tenez toujours fermement la fiche et tirez-la directement hors de la prise. Réparez ou remplacez immédiatement tous les cordons d'alimentation effilochés ou endommagés. N'utilisez jamais un cordon présentant des fissures ou des dommages dus à l'abrasion sur toute sa longueur ou à l'une ou l'autre de ses extrémités. Lorsque vous déplacez l'appareil, veillez à ne pas endommager le cordon d'alimentation.

N'utilisez jamais votre appareil avec une rallonge, sauf si celle-ci a été vérifiée et testée par un technicien ou un technicien qualifié. La rallonge doit être une rallonge à 3 fils avec mise à la terre homologuée UL/CUL, dotée d'une fiche et d'une prise de terre et dont la puissance nominale électrique est de 115 volts et d'au moins 10 ampères. N'utilisez pas d'adaptateurs non mis à la terre (à deux broches).

Élimination des anciens appareils

Éliminez l'emballage de votre appareil de manière appropriée. Les équipements de réfrigération doivent être éliminés de manière appropriée et respectueuse de l'environnement. Cela s'applique à votre ancien appareil ainsi qu'à votre nouvel appareil une fois qu'il a atteint la fin de sa durée de vie.

AVERTISSEMENT

Veillez à ce que les appareils usagés soient rendus inutilisables avant leur mise au rebut en débranchant la fiche, en coupant le câble d'alimentation et en retirant ou détruisant les éventuels boutons-pression ou boulons. Vous éviterez ainsi que les enfants s'enferment dans l'appareil pendant qu'ils jouent (risque d'étouffement) ou mettent leur vie en danger de toute autre manière.

- Avant de procéder à la mise hors service, il est essentiel que le technicien connaisse parfaitement l'équipement et ses détails. Il est recommandé de récupérer tous les fluides frigorigènes en toute sécurité. Avant toute intervention, un échantillon d'huile et de fluide frigorigène doit être prélevé afin de pouvoir analyser le fluide récupéré avant sa réutilisation. Il est essentiel que l'alimentation électrique soit disponible avant le début de l'intervention.
- L'appareil ne doit pas être jeté avec les ordures ménagères.
- Le circuit de refroidissement, notamment l'échangeur thermique à l'arrière/en bas de l'appareil, ne doit pas être endommagé.
- Le symbole sur le produit ou son emballage indique que ce produit ne doit pas être traité comme un déchet ménager normal, mais doit être déposé dans un point de collecte pour le recyclage des appareils électriques et électroniques. En éliminant correctement ce produit, vous contribuez à la protection de l'environnement. Une élimination incorrecte met en danger la santé et l'environnement. Pour plus d'informations sur le recyclage du produit, contactez votre mairie ou le service local de collecte des déchets.

Consignes de sécurité

Pour votre sécurité, lisez toutes les instructions avec soin avant de faire fonctionner l'appareil.

Un tableau affichant les conditions de température et d'humidité ambiantes par rapport aux différentes classes climatiques est présenté ci-dessous :

Classe climatique de la salle d'essai	Température du bulbe sec (°C)	Humidité relative	Point de rosée (°C)	Masse de vapeur d'eau dans l'air sec (g/kg)
0	20	50	9.3	7.3
1	16	80	12.6	9.1
8	23.9	55	14.3	10.2
2	22	65	15.2	10.8
3	25	60	16.7	12.0
4	30	55	20.0	14.8
6	27	70	21.1	15.8
5	40	40	23.9	18.8
7	35	75	30.0	27.3

REMARQUE: La masse de vapeur d'eau dans l'air sec est l'un des principaux facteurs influençant les performances et la consommation énergétique des armoires. Par conséquent, l'ordre des classes climatiques dans le tableau est basé sur la masse de vapeur d'eau dans la colonne d'air sec. Voir également l'annexe B pour comparer les conditions de laboratoire et de stockage.

REMARQUE: Le type de climat applicable à cet appareil est 5 ou 7, mais la température ambiante maximale lors des tests réels du produit était de 43 °C.

Sécurité commerciale

- L'appareil doit être installé conformément à la norme de sécurité pour les systèmes de réfrigération, ANSI/ASHRAE 15.
- Si l'appareil a besoin d'être réparé, il doit utiliser les mêmes composants du même modèle.

AVERTISSEMENT

Risque d'incendie et de matières inflammables. Veillez à ne pas provoquer d'incendie en allumant des matières inflammables.

Tout le personnel d'entretien et les autres personnes travaillant dans la zone doivent être informés de la nature des travaux effectués. Les travaux en espace confiné doivent être évités.

Si des travaux à chaud doivent être effectués sur l'équipement de réfrigération ou ses pièces, un équipement d'extinction d'incendie approprié doit être disponible. Un extincteur à poudre chimique ou à CO2 doit être placé à proximité de la zone de chargement.

Toute personne impliquée dans des travaux ou des interventions sur un circuit de réfrigérant doit détenir un certificat valide et en cours de validité délivré par une autorité d'évaluation accréditée par l'industrie, qui autorise sa compétence à manipuler les réfrigérants en toute sécurité conformément à une spécification d'évaluation reconnue par l'industrie.

L'entretien doit être effectué uniquement selon les recommandations du fabricant de l'équipement. Les travaux de maintenance et de réparation nécessitant l'intervention d'un personnel qualifié doivent être effectués sous la supervision d'une personne compétente dans l'utilisation des fluides frigorigènes inflammables.

Toute personne effectuant des travaux sur un système de réfrigération impliquant l'exposition de tuyauteries ne doit pas utiliser de sources d'inflammation susceptibles d'entraîner un risque d'incendie ou d'explosion. Toute source d'inflammation potentielle, y compris la fumée de cigarette, doit être tenue suffisamment éloignée du site d'installation, de réparation, de retrait et d'élimination, car du fluide frigorigène pourrait s'échapper dans l'espace environnant. Avant toute intervention, la zone autour de l'équipement doit être inspectée afin de s'assurer de l'absence de tout risque d'inflammation ou de danger d'incendie. Des panneaux « Interdiction de fumer » doivent être installés.

Vérification de la présence de fluide frigorigène : La zone doit être inspectée à l'aide d'un détecteur de fluide frigorigène approprié avant et pendant les travaux, afin de s'assurer que le technicien est conscient des atmosphères potentiellement toxiques ou inflammables. S'assurer que l'équipement de détection de fuites utilisé est compatible avec tous les fluides frigorigènes applicables, c'est-à-dire anti-étincelles, correctement étanche ou intrinsèquement sûr.

Assurez-vous que la zone est ouverte ou correctement ventilée avant d'intervenir dans le système ou d'effectuer des travaux à chaud. Une ventilation adéquate doit être maintenue pendant toute la durée des travaux. Cette ventilation doit disperser en toute sécurité tout fluide frigorigène libéré et, de préférence, l'expulser vers l'extérieur.

Consignes de sécurité

Pour votre sécurité, lisez toutes les instructions avec soin avant de faire fonctionner l'appareil.

Détection de fluides frigorigènes inflammables : En aucun cas, des sources d'inflammation potentielles ne doivent être utilisées pour rechercher ou détecter des fuites de fluides frigorigènes. L'utilisation d'une torche à halogénure (ou de tout autre détecteur à flamme nue) est interdite.

Entretien

Les contrôles suivants doivent être appliqués aux installations utilisant des réfrigérants inflammables :

1. la charge réelle de réfrigérant est conforme à la taille de la pièce dans laquelle les pièces contenant du réfrigérant sont installées ;
2. les machines et les bouches de ventilation fonctionnent correctement et ne sont pas obstruées ;
3. si un circuit de réfrigération indirect est utilisé, le circuit secondaire doit être vérifié pour détecter la présence de réfrigérant ;
4. Le marquage de l'équipement reste visible et lisible. Les marquages et panneaux illisibles doivent être corrigés ;
5. les tuyaux ou composants de réfrigération sont installés dans une position où ils ne risquent pas d'être exposés à une substance susceptible de corroder les composants contenant du réfrigérant, à moins que les composants ne soient construits avec des matériaux intrinsèquement résistants à la corrosion ou qu'ils soient protégés de manière appropriée contre cette corrosion.

Les contrôles de sécurité initiaux doivent inclure :

1. que les condensateurs soient déchargés : cela doit être fait de manière sûre pour éviter tout risque d'étincelles ;
2. qu'aucun composant électrique ni câblage sous tension ne soit exposé pendant la charge, la récupération ou la purge du système ;
3. qu'il y a continuité de la liaison à la terre.

Réparation des composants

Lors des réparations sur des composants scellés, toutes les alimentations électriques doivent être débranchées de l'équipement sur lequel on travaille avant tout retrait des couvercles scellés, etc. S'il est absolument nécessaire d'avoir une alimentation électrique pour l'équipement pendant l'entretien, alors une forme de détection de fuite fonctionnant en permanence doit être située au point le plus critique pour avertir d'une situation potentiellement dangereuse.

Une attention particulière doit être portée aux points suivants afin de garantir qu'une intervention sur les composants électriques n'altère pas le boîtier au point de compromettre le niveau de protection. Cela comprend les dommages aux câbles, le nombre excessif de connexions, les bornes non conformes aux spécifications d'origine, les joints endommagés, le montage incorrect des presse-étoupes, etc.

Assurez-vous que l'appareil est solidement fixé. Assurez-vous que les joints ou les matériaux d'étanchéité ne sont pas dégradés au point de ne plus pouvoir empêcher la pénétration d'atmosphères inflammables. Les pièces de rechange doivent être conformes aux spécifications du fabricant.

N'appliquez aucune charge inductive ou capacitive permanente au circuit sans vous assurer que celle-ci ne dépassera pas la tension et le courant autorisés pour l'équipement utilisé.

Les composants de sécurité intrinsèque sont les seuls sur lesquels il est possible de travailler sous tension en présence d'une atmosphère inflammable. L'appareil d'essai doit être de la puissance nominale appropriée.

Remplacez les composants uniquement par des pièces spécifiées par le fabricant. L'utilisation d'autres pièces peut provoquer l'inflammation du réfrigérant présent dans l'atmosphère en cas de fuite.

Étiquetage

L'équipement doit être étiqueté pour indiquer qu'il a été mis hors service et vidé de son fluide frigorigène. L'étiquette doit être datée et signée. Pour les appareils contenant des fluides frigorigènes inflammables, assurez-vous que l'équipement porte une étiquette indiquant qu'il contient du fluide frigorigène inflammable.

Conservez ces instructions

Si vous rencontrez des problèmes, consultez le Guide de dépannage à la fin de ce manuel. Il répertorie les causes des problèmes de fonctionnement mineurs que vous pouvez corriger vous-même.

Introduction

Merci de vous être procuré un refroidisseur de boissons Zephyr.

Zephyr se spécialise dans l'élaboration de produits de qualité supérieure dotés de fonctionnalités distinctives qui améliorent votre style de vie. Veuillez visiter le **www.zephyronline.com** pour obtenir de plus amples renseignements sur votre appareil et sur d'autres produits Zephyr.

Ce manuel contient des renseignements importants relatifs à l'installation, à l'utilisation et à l'entretien adéquats de votre refroidisseur de boissons. Suivez les instructions de ce manuel pour maximiser le rendement et l'efficacité de votre appareil.

Pour vos dossiers

Veuillez noter le numéro de modèle et le numéro de série ci-dessous pour référence future. Les deux numéros se trouvent sur l'étiquette signalétique à l'arrière de votre appareil et à l'intérieur de l'appareil vers le bas de l'armoire et sont nécessaires pour obtenir le service de garantie. Vous pouvez également agrafer votre reçu à ce manuel car il s'agit de la preuve de votre achat et peut également être nécessaire pour le service sous garantie.

Numéro de modèle :

Numéro de série :

Date d'achat :

Pour que nous puissions vous offrir un service optimal, veuillez suivre les instructions suivantes lorsque vous communiquez avec le service à la clientèle de Zephyr :

- Si vous avez reçu un produit endommagé, communiquez immédiatement avec le marchand ou détaillant qui vous a vendu le produit.
- Lisez et suivez les instructions contenues dans le présent manuel pour bien installer et utiliser votre refroidisseur de boissons, et en effectuer l'entretien.
- Lisez la section sur le dépannage pour diagnostiquer et pour solutionner les problèmes les plus fréquents.
- Visitez-nous en ligne à **http://www.zephyronline.com** pour télécharger des guides sur nos produits, des ressources de dépannage supplémentaires et des informations actualisées.
- Si vous avez besoin d'un service de garantie, nos sympathiques représentants du service clientèle sont disponibles sur notre site Web à l'adresse **http://zephyronline.com/contact**.

Liste de matériel

Quantité	Partie
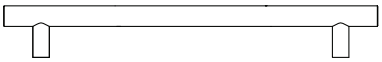	Poignée de porte
	Vis de poignée de porte (M4*35) (préinstallées)
	Rondelles plates (Φ4.3*Φ8*0.5, M4) (préinstallées)
	Rondelles élastiques (Φ4*1.1, M4) (préinstallées)
	Clous décoratifs noirs
	Grandes vis à tête plate (M5*16)
	Clé Allen M3 (clé hexagonale)
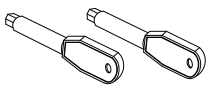	Clés

Spécifications du produit

Informations sur le produit

Cet appareil doit être branché à une prise électrique standard mise à la terre de 115/120 volts, c.a. de ~60 Hz.

DESCRIPTION DU PRODUIT	Presrv refroidisseur de boissons à zone unique
MODÈLE	PRB24C01CG
TENSION/FRÉQUENCE	AC 115/60Hz
INTENSITÉ DE COURANT	1.5A
COULEUR	Boîtier noir avec porte en acier inoxydable
CAPACITÉ D'ENTREPOSAGE	(7) 750ml bouteilles + (108) 12oz canettes ou (13) 750 bouteilles + (80) 12oz canettes
RÉFRIGÉRANT	R600a
PLAGE DE TEMPÉRATURES	34°F - 50°F
DIMENSIONS (HxLxP)	33-7/8 po X 23-7/8 po X 23-5/8 po
POIDS BRUT (lb)	121lb
TABLETTE EN VERRE STANDARD SUPPLÉMENTAIRE EN OPTION	50150015
TABLETTE EN VERRE RÉTRACTABLE ADDITIONNELLE EN OPTION	50150016
CAPACITÉ DE POIDS - ÉTAGÈRE EN VERRE STANDARD (lb)	44lb
CAPACITÉ DE POIDS - ÉTAGÈRE EN VERRE RÉTRACTABLE (lb)	44lb
FILTRE À CHARBON DE REMPLACEMENT	Z0F-C004

* La capacité de stockage est basée sur 12 oz standard. boîtes et 750 ml. Bouteilles de vin de style bordelais.

Entreposage interne

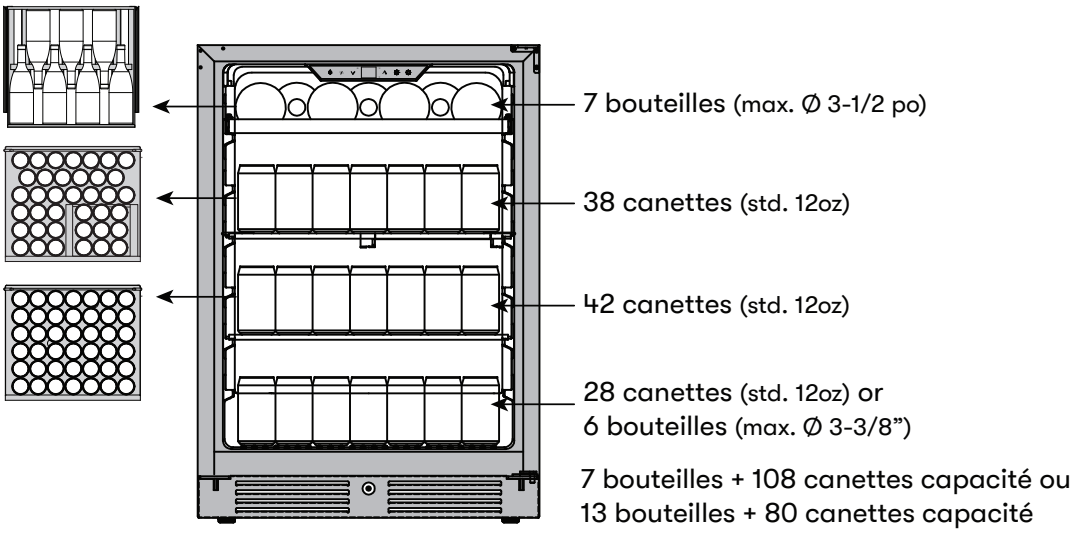

Spécifications du produit

Identification des pièces

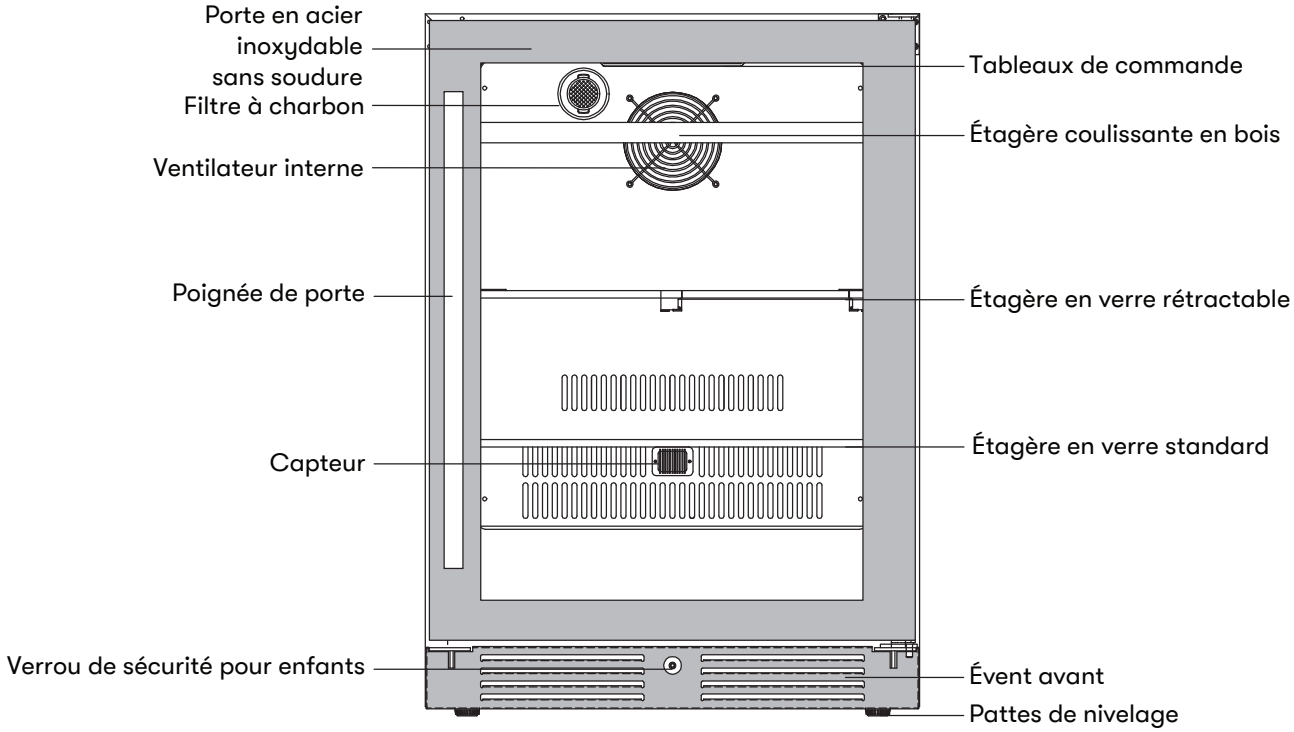

Dimensions

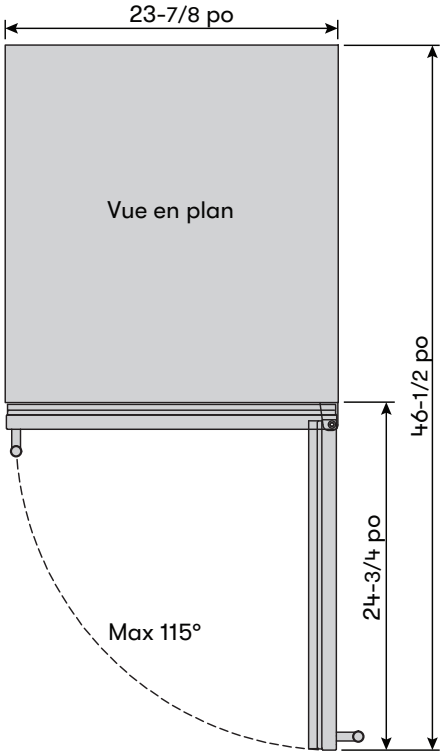

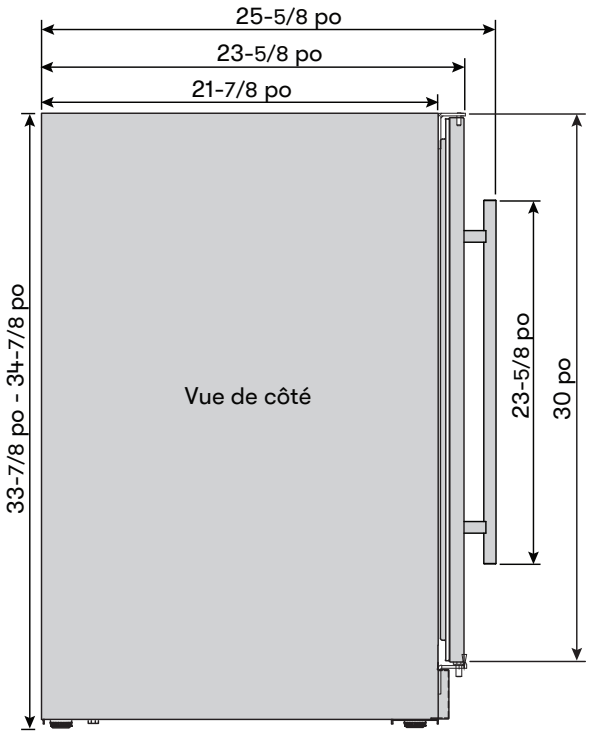

Instructions d'installation

Espace libre requis pour l'installation

Lors de l'installation du refroidisseur de boissons sous un comptoir, veuillez respecter les espaces libres recommandés ci-dessous.

- Pour un bon dégagement de la prise électrique, laissez au moins 1 po de dégagement à l'arrière comme indiqué sur le schéma.
- Une installation à côté d'un mur nécessitera un dégagement de porte minimum de 2-1/4 po pour accueillir la poignée Zephyr.
- L'armoire doit permettre au moins 24 po pour la largeur et 34 po pour la hauteur pour accueillir le refroidisseur de boisson.
- Le câble d'alimentation est situé à l'arrière à droite de l'unité et a une longueur de 72 po pour s'adapter à plusieurs emplacements de prise.
- Une fois que vous êtes prêt à installer l'unité, vous devez régler les pieds pour mettre à niveau le refroidisseur de boissons.
- Ce réfrigérateur peut être entièrement intégré aux armoires et ne nécessite aucun dégagement supplémentaire en plus de ce qui est référencé ci-dessous.
- L'installation doit permettre de tirer l'unité vers l'avant pour l'entretien, si nécessaire.

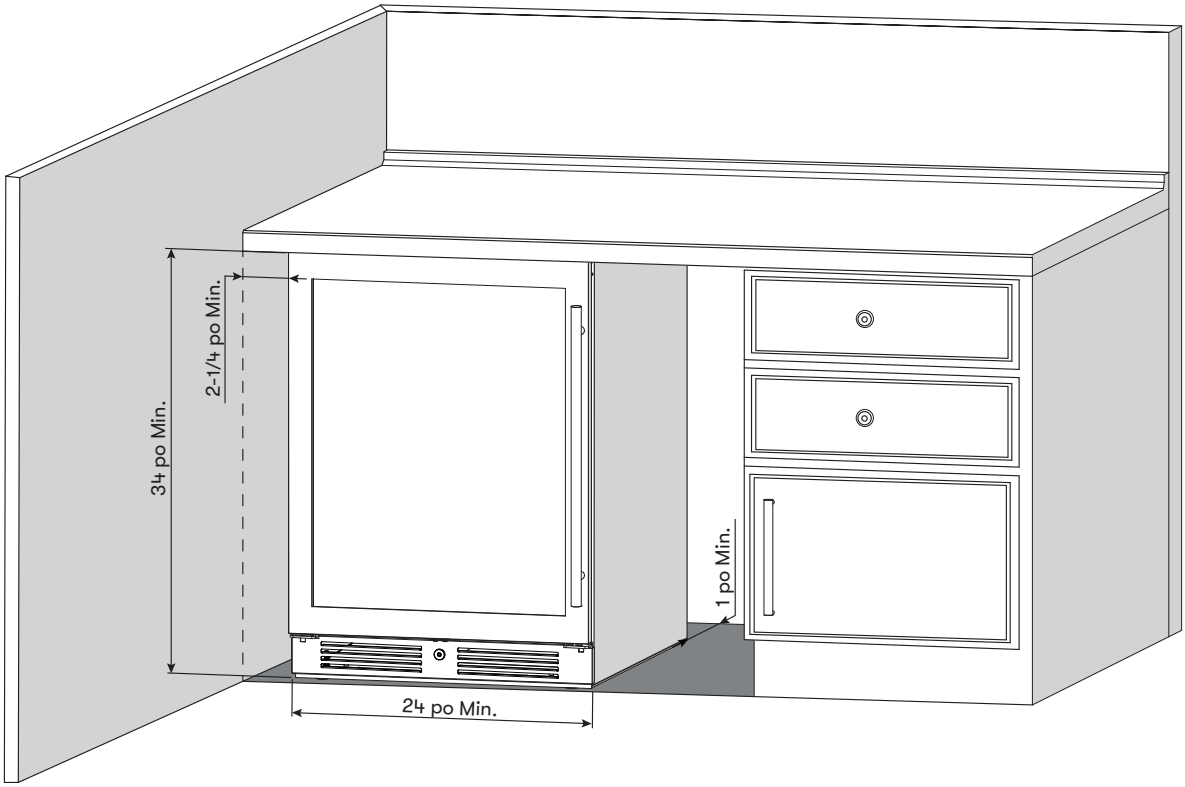

Filtre à charbon

Un filtre à charbon intégré protège vos boissons en agissant comme une barrière naturelle contre les mauvaises odeurs. Vous devriez remplacer le filtre à charbon tous les trois à six mois, selon le niveau d'exposition de votre appareil aux mauvaises odeurs. Si vous installez l'appareil dans une cuisine, il est idéal de remplacer le filtre tous les trois mois.

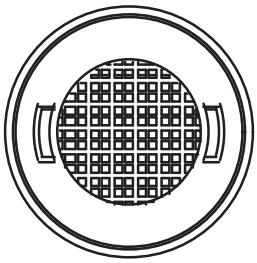

Pour retirer le filtre à charbon du panneau arrière, faites-le tourner dans le sens antihoraire.

No de pièce du filtre à charbon de remplacement: Z0F-C004

Installation de la poignée

Si une poignée professionnelle ou des poignées contemporaines de différentes couleurs sont souhaitées, reportez-vous ci-dessous pour les dimensions de la poignée et le numéro de pièce.

1. Écartez le joint d'étanchéité du côtéoù vous voulez installer la poignée. Sous le joint d'étanchéité se trouvent deux trous désignés pour l'installation de la poignée et deux vis préinstallées.
2. Fixez fermement la poignée en place comme indiqué en utilisant les deux vis, les rondelles d'arrêt et les rondelles plates préinstallées.

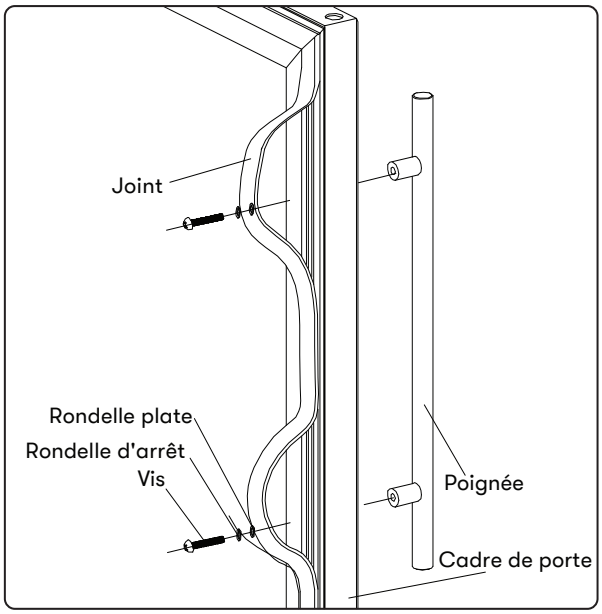

Poignées contemporaines Zephyr Presrv

No de pièce : PRHAN-C101	Couleur : Acier inoxydable
No de pièce : PRHAN-C102	Couleur : Or brossé
No de pièce : PRHAN-C104	Couleur : Noir mat

Zephyr Presrv Pro Handle

No de pièce : PRHAN-C001	Couleur : Acier inoxydable
No de pièce : PRHAN-C003	Couleur : Or brossé
No de pièce : PRHAN-C004	Couleur : Noir mat

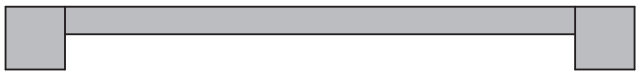

Instructions d'installation

Inverser l'ouverture de la porte de votre appareil

Si vous désirez inverser le sens d'ouverture de la porte, veuillez suivre les instructions ci-dessous. L'inversion sécuritaire de l'ouverture de la porte de votre appareil devrait nécessiter au moins deux personnes.

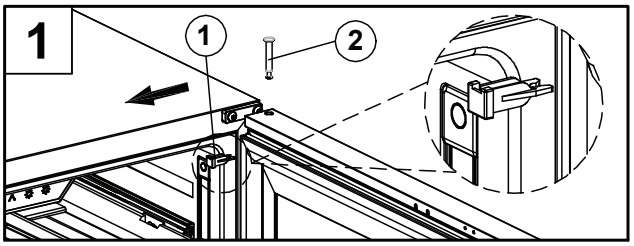

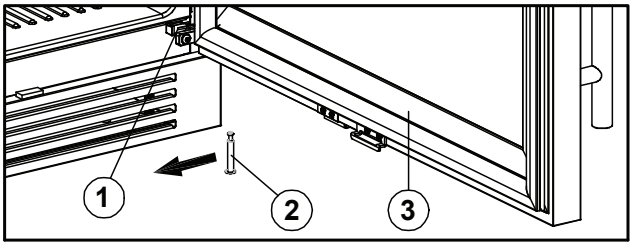

1. Retirez le bouton d'axe de porte (1) et l'axe de porte (2) des charnières supérieure et inférieure droite. Retirez délicatement la porte (3).

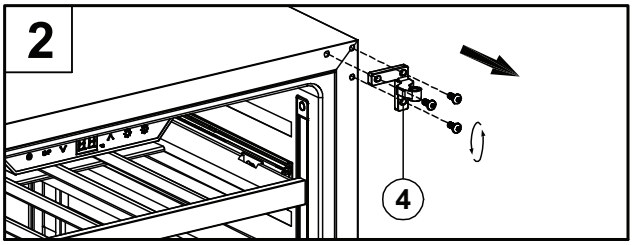

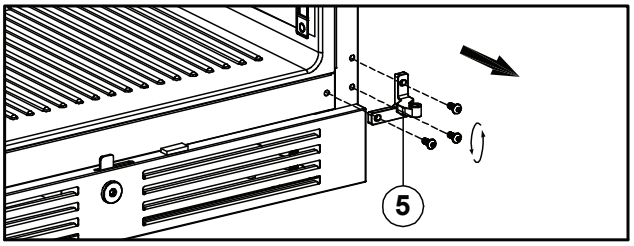

2. Retirez la charnière supérieure droite (4) et la charnière inférieure droite (5) par 3 vis chacune à l'aide d'une clé Allen M3.

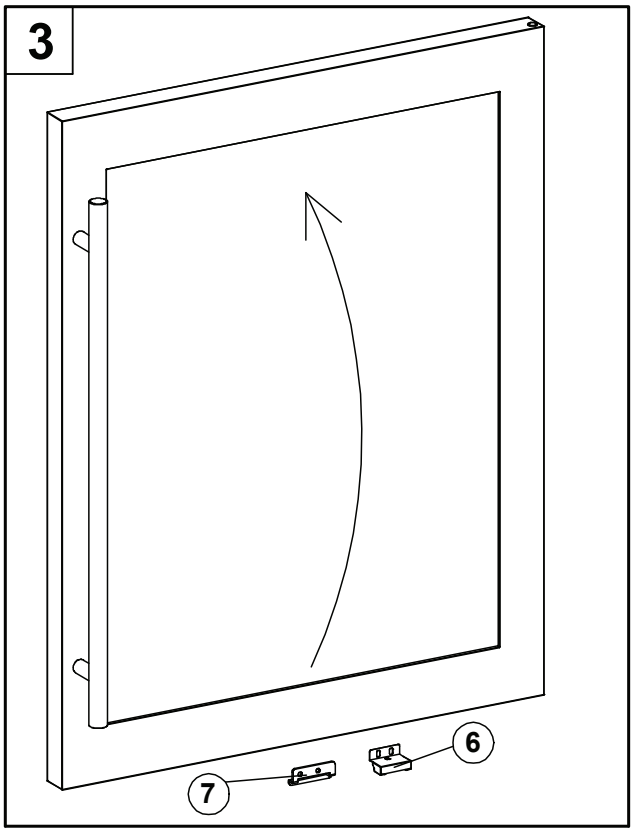

3. Retirez l'aimant de la porte (6) et le verrou de sécurité pour enfants (7) avec 2 vis chacun et réinstallez-les à l'extrémité opposée de la porte.

Inverser l'ouverture de la porte de votre appareil

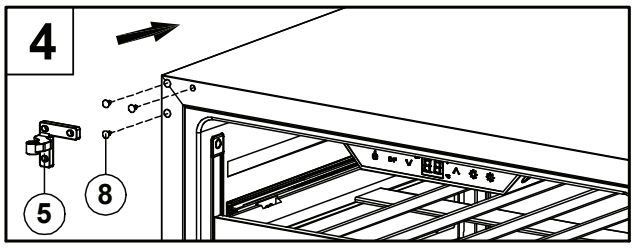

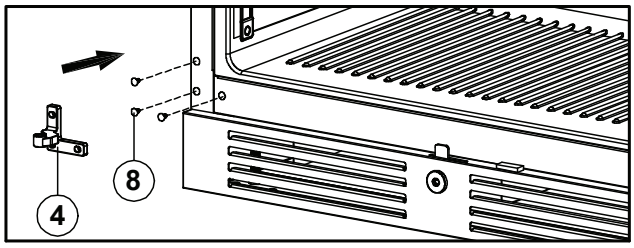

4. Retirez 3 des clous décoratifs (8) des coins supérieur et inférieur gauche et réinstallez-les dans les coins supérieur et inférieur droit. Réinstallez les charnières précédemment retirées (4) et (5) sur le côté gauche. (4) en bas à gauche et (5) en haut à gauche.

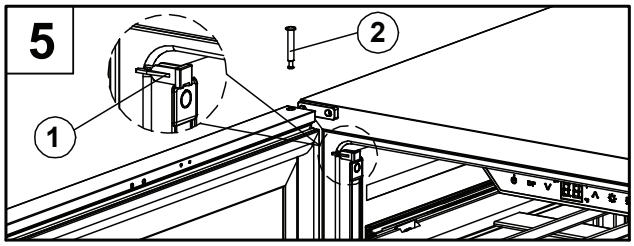

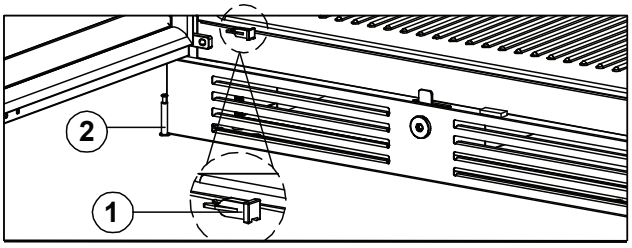

5. Alignez la porte sur les charnières, fixez l'axe de porte (2) puis le bouton d'axe de porte (1) sur la charnière supérieure et inférieure gauche.

Instructions d'installation

- Pour éviter d'endommager la porte ou le joint de porte, assurez-vous que la porte est ouverte à au moins 90 degrés lorsque vous retirez les étagères du compartiment de rail.
- La porte s'ouvre à un maximum de 115 degrés avec un arrêt de porte sur la charnière inférieure empêchant la porte de s'ouvrir davantage.

Installation des tablettes coulissantes en bois

1. Ouvrez complètement la porte.
2. Alignez les encoches de l'étagère avec les montants de rail à droite et à gauche.
3. Poussez l'étagère vers le bas, puis poussez-la à fond jusqu'à ce que l'étagère repose complètement à l'intérieur de l'unité et que vous puissiez fermer la porte.
4. L'étagère doit glisser doucement d'avant en arrière. Si ce n'est pas le cas, vous devrez peut-être le supprimer et recommencer.

CONSEIL: Pour éviter d'endommager le joint de porte, assurez-vous d'ouvrir complètement la porte avant de retirer les étagères de leur rail.

Retrait des tablettes coulissantes en bois

1. Ouvrez complètement la porte.
2. Retirez tout le contenu chargé sur l'étagère, le cas échéant.
3. Alignez les encoches de la tablette avec les montants du rail comme indiqué ci-dessous. Cela vous obligera à vous accrocher aux deux rails lorsque vous déplacez l'étagère pour aligner les poteaux avec les encoches des deux côtés de l'étagère.
4. Soulevez uniformément l'étagère, puis tirez-la vers l'extérieur.

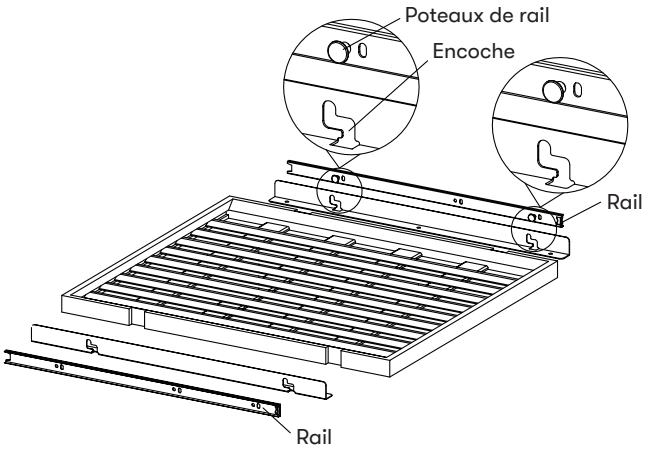

Retrait des clayettes en verre

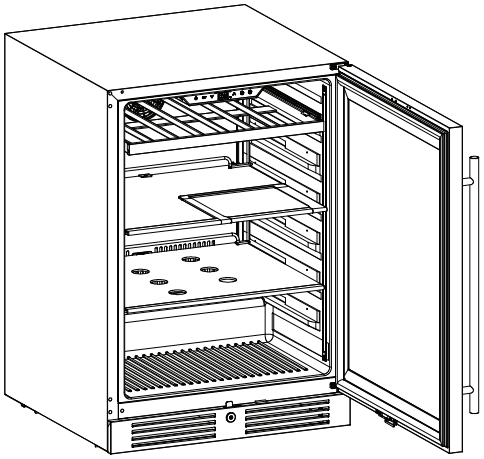

1. Ouvrez complètement la porte et videz le contenu du réfrigérateur à boissons. Assurez-vous que la clayette est complètement reculée.

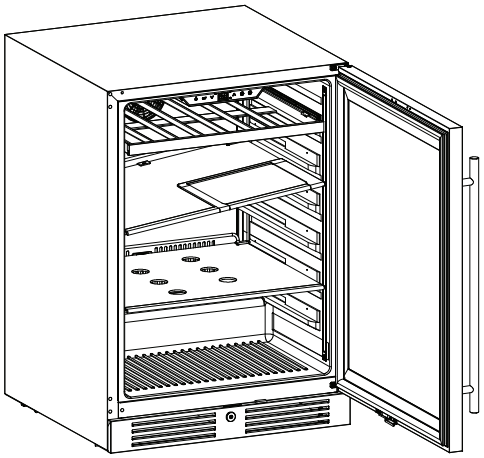

2. Soulevez le côté gauche ou droit de la clayette pour créer un angle de 45° par rapport à sa position initiale. Veillez à ne pas soulever trop fort les côtés de la clayette, car elle pourrait entrer en contact avec le support mural intérieur.

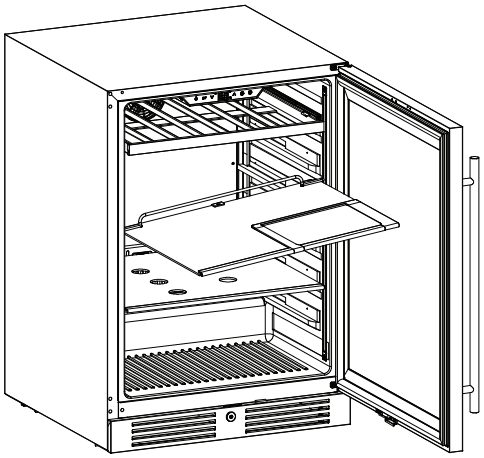

3. Tirez la clayette vers l'extérieur jusqu'à ce qu'elle soit retirée du compartiment intérieur. Vous pourriez rencontrer une certaine résistance au niveau du rail de protection de la clayette.

Instructions d'installation

Installation d'étagère quart de verre rétractable

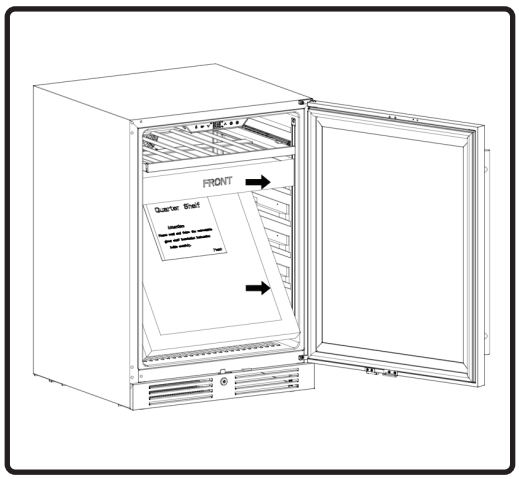

1. Retirez la mousse de l'étagère en verre ordinaire. Retirez la boîte contenant la tablette quart de verre rétractable.

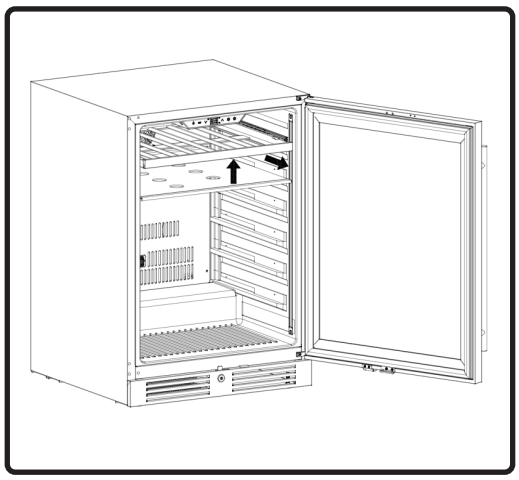

2. Placez la main sur le fond de l'étagère en verre ordinaire, soulevez doucement le dos et faites-le glisser pour retirer l'étagère.

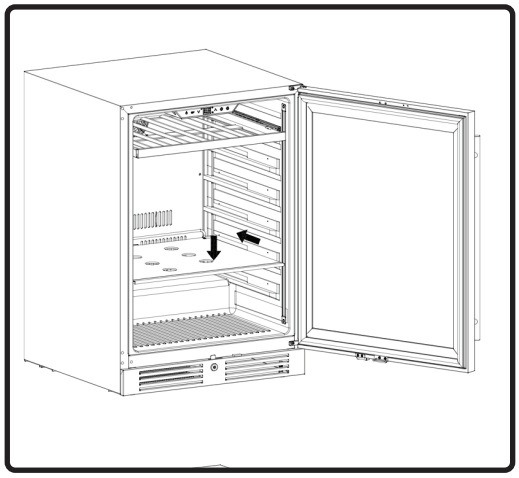

3. Déplacez l'étagère en verre ordinaire sur l'un des deux rebords inférieurs. Assurez-vous que l'étagère est complètement repoussée.

Installation d'étagère quart de verre rétractable

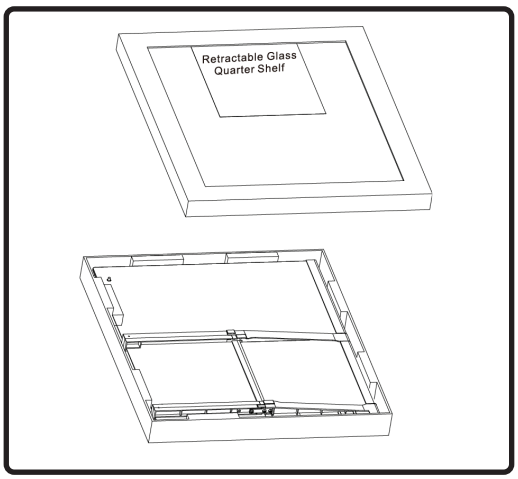

4. Retirez la tablette quart de verre rétractable de l'emballage.

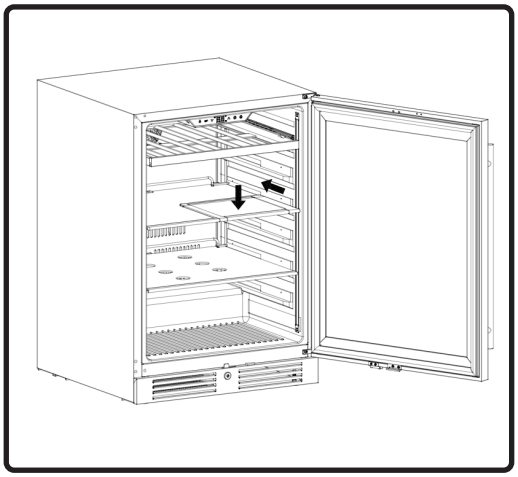

5. Installez soigneusement la tablette quart de verre rétractable dans la position souhaitée.

Instructions d'installation

Utilisation de l'étagère quart de verre rétractable

L'une des étagères de verre est munie d'un quart d'étagère amovible, ce qui vous permet de placer les bouteilles et des récipients ouverts en position verticale. La capacité d'entreposage peut être réduite lors de l'utilisation du quart d'étagère amovible.

1. Ouvrez complètement la porte.
2. Enlevez toute boisson se trouvant sur le quart d'étagère avant droit. Soulevez le rebord avant droit de l'étagère et poussez-le doucement vers l'intérieur pour le retrait de l'étagère de verre. Vous pouvez maintenant entreposer des bouteilles en position verticale dans le nouvel espace.
3. Pour fermer le quart d'étagère droit, suivez l'étape 2 dans le sens contraire et assurez-vous que l'étagère de verre est stable avant d'y placer les boissons.

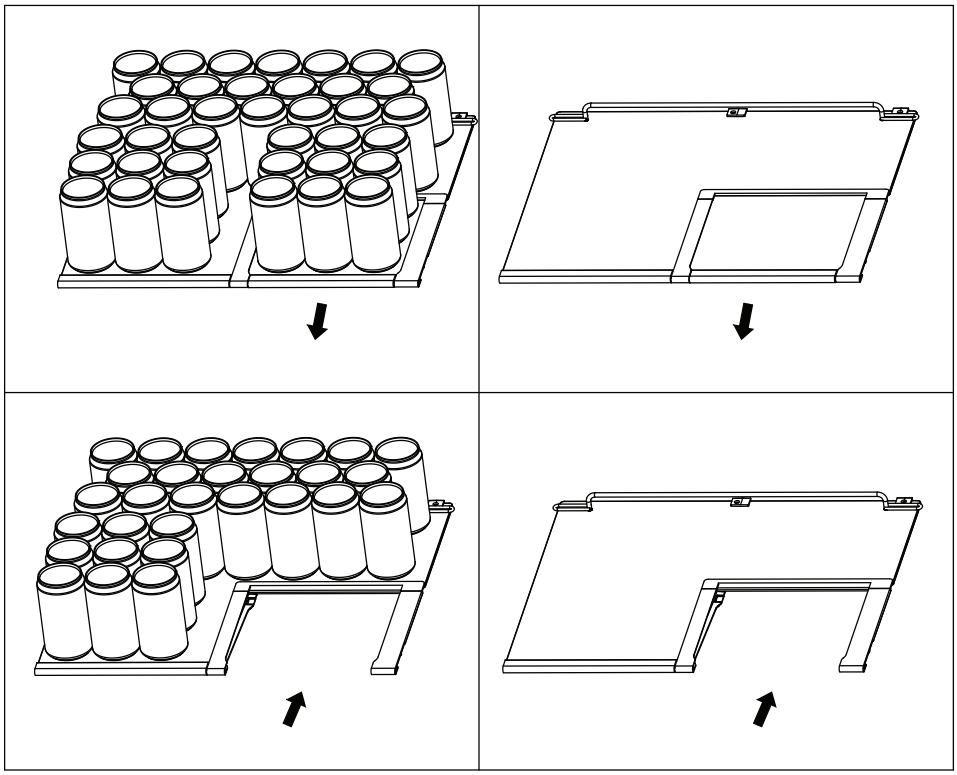

ATTENTION

La capacité de poids maximale du quart de tablette en verre rétractable est de 7.7lb. Un dépassement de ce poids peut endommager le quart de tablette.

Fonctionnement de votre appareil

Si l'appareil est débranché, perdu de courant ou éteint, vous devez attendre 3 à 5 minutes avant de redémarrer l'appareil. Si vous tentez de redémarrer avant ce délai, l'appareil risque de ne pas démarrer et de ne pas conserver la dernière température réglée.

Utilisation du tableau commande

Ce refroidisseur de boissons a une plage de température de 34 °F à 50 °F.

Bouton d'alimentation
Appuyez sur ce bouton et maintenez-le enfoncé pendant trois secondes pour allumer ou éteindre votre appareil. Lorsque l'appareil est allumé, le voyant R « Compresseur en marche » peut s'allumer pour indiquer que le compresseur interne est actif. Après la mise hors tension, tous les voyants des boutons resteront éteints. Une fois qu'un bouton est touché, le bouton d'alimentation s'allume pendant cinq secondes.

Sélecteur °C/°F
Appuyez sur ce bouton pour basculer la température d'affichage entre Fahrenheit et Celsius.

Diminuer la température
Appuyez sur ce bouton pour diminuer la température par incréments d'un (1) degré. Maintenir ce bouton diminuera continuellement la température. 34°F est la température la plus basse disponible sur cet appareil.

Augmenter la température
Appuyez sur ce bouton pour augmenter la température par incréments d'un (1) degré. Maintenir ce bouton augmentera continuellement la température. 50°F est la température la plus élevée disponible sur cet appareil.

Luminosité de la lumière
Appuyez sur ce bouton pour faire défiler les différentes luminosités de la lumière interne. La luminosité augmente de L0 à L1, L2, L3 et L4, et elle diminue de L4 à L0. À L0, les lumières ne s'allument pas, que la porte soit ouverte ou fermée.

Lumière intérieure
Appuyez sur ce bouton pour faire défiler les différents réglages d'éclairage interne. Il existe trois réglages d'éclairage : Cloud White, Deep Blue et Amber.

REMARQUE: Le refroidisseur de boissons est équipé d'une fonction mémoire. En cas de coupure de courant soudaine, la température, la couleur et la luminosité précédemment réglées sont enregistrées et le refroidisseur revient à ces réglages une fois le courant rétabli.

Fonctionnement de votre appareil

Éclairage intérieur

Ce réfrigérateur est équipé d'éclairages intérieurs latéraux qui peuvent être réglés sur Cloud White, Deep Blue ou Amber. Parce que l'appareil est livré avec une porte en verre, l'intérieur sera vu si la porte est ouverte ou fermée.

Vous pouvez choisir d'afficher chaque couleur de lumière dans deux modes différents : le mode d'affichage et le mode automatique en appuyant sur le bouton Luminosité de la lumière et en le maintenant enfoncé pendant 3 secondes. Le mode d'affichage sera signalé en affichant « LN » sur l'écran, et le mode automatique affichera « LF » sur l'écran.

Mode automatique : LF

Les lumières internes s'allumeront à chaque ouverture de la porte et s'éteindront une fois la porte fermée. Il s'agit du mode d'éclairage par défaut. Cette fonction est déclenchée par un capteur situé sur la grille d'aération avant qui reconnaît lorsque la porte est ouverte ou fermée.

Mode d'affichage : LN

Les lumières internes resteront allumées que la porte soit ouverte ou fermée. La luminosité sera basée sur votre réglage de luminosité lorsque la porte est fermée, mais passera au réglage de luminosité le plus élevé lors de l'ouverture de la porte. Il s'agit d'un mode d'éclairage activé par l'utilisateur et consommera plus d'énergie.

Luminosité de l'affichage

La luminosité des commandes peut être ajustée en maintenant le bouton °C/°F enfoncé et en appuyant sur le bouton Luminosité de la lumière. La luminosité augmentera lors du cycle de b1 à b2, b3 et b4, et elle diminuera de b4 directement à b1.

Appuyez sur le bouton d'éclairage intérieur et maintenez-le enfoncé pendant 3 secondes pour basculer entre le mode « CF » et le mode « CN ». L'écran affichera « CF », ce qui signifie que les commandes resteront allumées lorsque la porte est ouverte, mais elles s'éteindront au bout de 15 secondes lorsque la porte se fermera. L'écran affichera « CN », ce qui signifie que les commandes resteront activées, que la porte soit ouverte ou fermée.

Alarme de porte ouverte

Si la porte reste ouverte pendant plus de trois minutes, une alarme sonne et le code 00 clignote à l'écran d'affichage.

Mode Shabbath

Le mode Shabbath désactive les fonctions programmées par l'utilisateur ainsi que toutes les fonctions extérieures, y compris l'éclairage, l'affichage et les alarmes sonores. L'appareil continue de maintenir la température intérieure et les valeurs des réglages.

Pour activer ou désactiver le mode Sabbat, maintenez enfoncé le bouton °C/°F pendant 5 secondes. L'éclairage intérieur et l'affichage des commandes s'éteignent, à l'exception du bouton °C/°F, jusqu'à ce que l'utilisateur désactive le mode Sabbat. Lors de l'entrée et de la sortie du mode Sabbat, le réglage de l'éclairage interne reviendra automatiquement au mode automatique.

REMARQUE: Même si le tableau d'affichage n'est pas visible, les réglages de température demeurent actifs et la température intérieure est conservée. Le mode Shabbath demeure actif jusqu'à sa désactivation.

Mode vitrine

Avec ce mode, le compresseur et les ventilateurs ne s'allument jamais, mais toutes les autres fonctions demeurent actives.Lors de l'utilisation du mode vitrine, un témoin lumineux R clignote lentement sur l'écran d'affichage.

Pour activer ou désactiver le mode vitrine, appuyez sur le bouton d'alimentation en appuyant simultanément deux fois sur le bouton de diminution de la température.

Alarme de température

Si la température intérieure est supérieure à 73 °F (23 °C), « HI » s'affiche sur le panneau de commande de température et l'alarme de température retentit en continu après une heure. Cela indique que la température intérieure est trop élevée. Si la température intérieure est inférieure à 25°F (-4 °C), « LO » s'affiche sur le panneau d'affichage de la température et l'alarme de température retentit en continu après 15 minutes. Si l'une de ces situations se produit, veuillez consulter la section de dépannage pour obtenir de l'aide.

Fonctionnement de votre appareil

Dégivrage

Le refroidisseur de boissons est conçu avec un système de dégivrage automatique. Toutefois, dans des environnements plus froids, il est possible que du givre s'accumule. Aussi, plus les conditions ambiantes sont humides, plus il est possible que du givre s'accumule. Dans la mesure du possible, gardez la porte fermée et évitez de l'ouvrir inutilement pour minimiser l'accumulation de givre.

Si le givre empêche la porte de se refermer adéquatement, il est possible que vous ayez à éteindre l'appareil jusqu'à la fonte totale du givre. Utilisez un chiffon absorbant pour sécher l'appareil.

⚠ AVERTISSEMENT ⚠

N'essayez jamais de dégivrage avec un objet pointu. N'utilisez pas d'appareils mécaniques ou d'autres moyens pour accélérer le dégivrage, autres que ceux recommandés par le fabricant.

Verrou de sécurité pour enfants

La glacière à boissons est dotée d'un verrou de sécurité pour enfants conçu pour garder les boissons à l'intérieur de la glacière hors de portée des enfants. Au centre de l'évent avant, un trou de serrure sera visible. Pour verrouiller le refroidisseur de boissons, insérez la clé fournie dans le trou de la serrure et tournez la clé dans le sens des aiguilles d'une montre. Pour déverrouiller le refroidisseur de boissons, tournez la clé dans le sens antihoraire.

Bruits normaux

Votre refroidisseur de boissons peut émettre des bruits auxquels vous n'êtes pas habitués. La plupart des bruits sont normaux. Les surfaces dures comme les planchers ou les murs peuvent donner l'impression que les bruits sont plus forts qu'ils le sont en réalité. Veuillez trouver ci-dessous une liste de bruits auxquels vous n'êtes peut-être pas habitués ainsi que leur source.

- La circulation de liquide réfrigérant ou d'eau peut produire des cliquetis.
- Les éléments entreposés sur le refroidisseur de boissons peuvent également faire du bruit.
- Le compresseur à haut rendement peut émettre des vibrations ou un son aigu.
- L'écoulement de l'eau entre l'évaporateur et le réservoir peut produire des bruits d'éclaboussure.
- À la fin de chaque cycle, le mouvement du liquide réfrigérant dans votre refroidisseur de boissons peut émettre des gargouillis.
- Il est possible que vous entendiez le ventilateur pousser l'air dans le condensateur.

Nettoyage et entretien

Le nettoyage périodique et l'entretien adéquat de l'appareil assurent son efficacité, son rendement optimal et sa longévité.

Nettoyage de l'intérieur

1. Débranchez l'appareil.
2. Ouvrez la porte, puis enlever les boissons et les tablettes.
3. Avec un chiffon propre, essuyez l'intérieur de l'appareil.
4. Réinsérez les tablettes et les boissons.
5. Rebranchez l'appareil.

Nettoyage extérieur

La porte et l'armoire peuvent être nettoyées avec un détergent doux et une solution d'eau tiède comme deux (2) cuillères à soupe de bicarbonate de soude pour un (1) litre d'eau. N'utilisez pas de nettoyants à base de solvants ou abrasifs. Utilisez une éponge douce et rincez à l'eau claire. Essuyez avec une serviette propre et douce pour éviter les taches d'eau. Si le panneau de porte est en acier inoxydable, il peut se décolorer lorsqu'il est exposé au chlore et à l'humidité. Nettoyez l'acier inoxydable avec un chiffon imbibé d'un détergent doux et d'une solution d'eau tiède.

Entretien

Panne d'électricité

Most power failures are corrected within a few hours and should not affect the temperature of your appliance if you minimize the number of times the door is opened. If the power is going to be off for a longer period of time, you need to take the proper steps to protect your contents.

Déplacement du refroidisseur de boissons

- Enlevez tous le contenu de l'appareil.
- Fixez tous les éléments libres (étagères) se trouvant à l'intérieur de l'appareil avec du ruban.
- Pour éviter tout dommage, repliez la patte ajustable vers le haut en la faisant tourner dans le sens horaire.
- Tenez la porte fermée avec du ruban.
- Assurez-vous que l'appareil demeure en position verticale pendant le transport. Protégez également l'extérieur de l'appareil avec une couverture ou une autre protection.

Conseils d'économie d'énergie

- Vous devriez installer l'appareil à l'endroit le plus frais de la pièce, loin d'appareils produisant de la chaleur et à l'abri de la lumière directe du soleil.
- Assurez-vous que l'appareil est convenablement aéré. Ne couvrez jamais les évents.
- Ouvrez la porte le moins longtemps possible.

Dépannage

Problème possible	Cause possible	Solutions
L'appareil ne fonctionne pas.	Pas branché.	Assurez-vous que l'appareil est branché et que la prise de courant est sous tension.
	L'appareil est éteint.	Allumez l'appareil.
	Le disjoncteur s'est déclenché ou a un fusible grillé.	Remplacez le fusible cassé ou réinitialisez le disjoncteur.
	Le mode sabbat peut être activé.	Consultez la section Fonctionnement de votre appareil et vérifiez si le mode Sabbat est désactivé.
L'appareil n'est pas assez froid.	Le réglage du contrôle de la température est trop élevé.	Réglez la température réglée.
	L'environnement externe peut nécessiter un paramètre plus élevé.	Gardez l'appareil à l'abri du soleil ou d'autres sources de chaleur.
	La porte est ouverte trop fréquemment ou pendant de longues périodes.	Fermez bien la porte et n'ouvrez pas la porte trop fréquemment ou pendant une longue période.
	Le joint de porte n'est pas scellé correctement.	Assurez-vous que le joint de porte n'est pas desserré.
	Le mode démonstration peut être activé.	Consultez la section Fonctionnement de votre appareil et vérifiez si le mode de démonstration est désactivé.
	Le refroidisseur n'a pas une ventilation suffisante.	Lisez et suivez les «Exigences de dégagement d'installation» dans la section Instructions d'installation.
	Le refroidisseur a limité le débit d'air en raison d'un stockage trop important.	Espace ouvert dans l'armoire pour permettre la circulation de l'air.
L'appareil s'allume et s'éteint fréquemment.	La température ambiante est plus chaude que la normale.	Faites fonctionner le réfrigérateur à la température ambiante appropriée.
	Le joint de porte n'est pas scellé correctement.	Assurez-vous que le joint de porte n'est pas desserré.
	La porte est ouverte trop fréquemment ou pendant de longues périodes.	Fermez bien la porte et n'ouvrez pas la porte trop fréquemment ou pendant une longue période.
	La porte n'est pas complètement fermée	Assurez-vous que la porte est complètement fermée.
L'appareil s'allume et s'éteint fréquemment.	Le refroidisseur n'a pas une ventilation suffisante.	Lisez et suivez les «Exigences de dégagement d'installation» dans la section Instructions d'installation.

Dépannage

Problème possible	Cause possible	Solutions
Le corps de l'appareil est électrifié.	L'unité n'est pas correctement mise à la terre.	Contactez votre électricien local pour tester votre système de mise à la terre électrique.
Du givre se forme dans l'appareil.	L'environnement est humide.	Bien que l'appareil utilise un système de dégivrage automatique, il peut être nécessaire de procéder au dégivrage manuel dans certaines conditions. Si le givre s'accumule, vous pouvez essayer de régler votre réfrigérateur à une température plus chaude, minimiser le nombre de fois où vous ouvrez la porte, ou débrancher l'appareil pour faire fondre le givre.
	La température ambiante est trop basse.	
	La porte est ouverte trop souvent.	
L'appareil fait trop de bruit.	La circulation de liquide réfrigérant peut produire des cliquetis, ce qui est normal. À la fin de chaque cycle, le mouvement du liquide réfrigérant dans votre refroidisseur de boissons peut émettre des gargouillis.	À la fin de chaque cycle, il est normal que le mouvement du liquide réfrigérant dans votre refroidisseur de boissons produise des gargouillis. Le compresseur à haut rendement peut émettre des vibrations ou un son aigu.
	La contraction et l'expansion des parois intérieures peuvent créer des bruits de craquement et d'éclatement.	Certains de ces bruits sont normaux. Ils sont causés par l'expansion et la contraction des parois intérieures en raison des changements de température.
	L'appareil n'est pas nivelé ou est en contact avec un autre électroménager.	Assurez-vous que le refroidisseur est de niveau et qu'il n'est pas en contact avec un autre électroménager ou avec un meuble.
La porte ne se ferme pas bien.	L'appareil n'est pas de niveau.	Assurez-vous que l'appareil se trouve sur une surface nivelée.
	Le joint d'étanchéité est sale.	Nettoyez le joint d'étanchéité de la porte.
La porte ne se ferme pas bien.	Le joint d'étanchéité de la porte n'est pas bien installé.	Assurez-vous que le joint d'étanchéité de la porte est bien installé.
	Les étagères ne sont pas à la bonne position.	Installez les tablettes adéquatement.

Garantie limitée

POUR OBTENIR UN SERVICE EN VERTU DE LA GARANTIE OU POUR TOUTE QUESTION RELATIVE AU SERVICE
Clients des États-Unis : veuillez appeler au 1-888-880-8368 ou communiquer avec nous à : zephyronline.com/contact
Clients du Canada : veuillez appeler au 1-888-812-8311 ou envoyer un courriel à : ven-tech@broan.com

Zephyr Ventilation, LLC (ci-après désignée « nous », « notre » ou « nos ») garantit à l'acheteur d'origine (ci-après désigné « vous », « votre » ou « vos ») des produits Zephyr (les « produits ») que ceux-ci seront exempts de défauts de matériaux ou de fabrication, conformément aux modalités suivantes :

Garantie sur les pièces et la main-d'œuvre

Sous réserve des exclusions et limitations énoncées dans la présente garantie limitée, nous fournirons gratuitement les produits ou pièces de remplacement ainsi que la main-d'œuvre nécessaire à la réparation des produits ou pièces qui présentent une défaillance attribuable à un défaut de matériaux ou de fabrication pendant la période de garantie applicable. Nous pouvons, à notre seule discrétion, réparer ou remplacer toute pièce avant de décider de remplacer le produit. La période de garantie applicable est la suivante :

- **Applications résidentielles aux États-Unis et au Canada (à l'exception du Québec) :** deux (2) ans à compter de la date d'achat au détail initial.
- **Applications commerciales* :** un (1) an à compter de la date d'achat initial.
- **Achats de consommateurs au Québec :** six (6) ans à compter de la date de livraison, conformément aux lois applicables.

Garantie sur les pièces du compresseur

Sous réserve des exclusions et limitations énoncées dans la présente garantie limitée, nous fournirons gratuitement un compresseur de remplacement pour tout compresseur qui présente une défaillance attribuable à un défaut de matériaux ou de fabrication pendant la période de garantie applicable. La période de garantie applicable est la suivante :

- **Applications résidentielles aux États-Unis et au Canada (à l'exception du Québec) :** cinq (5) ans à compter de la date d'achat au détail initial.
- **Applications commerciales* :** un (1) an à compter de la date d'achat initial.
- **Achats de consommateurs au Québec :** six (6) ans à compter de la date de livraison, conformément aux lois applicables.

Nettoyage du condenseur : Les serpentins du condenseur doivent être nettoyés régulièrement et une circulation d'air adéquate doit être maintenue autour du produit. Les défaillances ou dommages causés par des serpentins de condenseur encrassés, une circulation d'air restreinte, un entretien inadéquat ou une mauvaise utilisation ne sont pas couverts par la présente garantie.

* L'utilisation commerciale comprend notamment l'utilisation dans les restaurants, les bars, les hôtels, les bureaux, les salles de pause, les établissements institutionnels ou toute autre utilisation autre qu'un usage résidentiel normal.

Pour obtenir un service en vertu de la présente garantie limitée :

Pour être admissible au service de garantie, vous devez : a) nous aviser à l'adresse www.zephyronline.com/contact dans les soixante (60) jours suivant la découverte du défaut; b) fournir le numéro de modèle et le numéro de série du produit; et c) décrire la nature du défaut du produit ou de la pièce.

Au moment de présenter votre réclamation au titre de la garantie, vous devez fournir une preuve d'achat ainsi qu'une preuve de la date d'achat initiale. Si nous déterminons qu'une exclusion de la présente garantie limitée s'applique, ou si vous ne fournissez pas les documents requis pour obtenir un service de garantie, vous serez responsable de tous les coûts associés à la réclamation, y compris les frais d'expédition, de déplacement, de main-d'œuvre et de service. Toute réparation ou tout remplacement effectué en vertu de la présente garantie limitée n'a pas pour effet de prolonger, de renouveler ou de recommencer la période de garantie initiale.

Exclusions de garantie

La présente garantie limitée couvre uniquement la réparation ou le remplacement, à notre seule discrétion, des produits ou des pièces défectueux pendant la période de garantie applicable. Pour les consommateurs du Québec, la présente garantie limitée s'ajoute à toute garantie légale obligatoire et à tout recours prévus par les lois du Québec. Sauf disposition contraire de la loi applicable, la présente garantie limitée ne couvre pas les autres coûts, pertes, dommages ou dépenses liés au produit, y compris, sans s'y limiter :

(a) l'entretien, le nettoyage et la maintenance courants des produits, ainsi que les articles consommables tels que les filtres ou les solutions de détartrage; (b) tout produit ou toute pièce ayant subi des dommages durant le transport, ou ayant fait l'objet d'une mauvaise utilisation, d'un usage abusif, de négligence, d'un accident, d'un entreposage inadéquat, d'une manipulation inadéquate, d'un entretien inadéquat, d'une réparation inadéquate, d'une modification ou d'une installation non effectuée conformément aux instructions d'installation du produit et aux codes applicables; (c) l'utilisation des produits à des fins gouvernementales, commerciales (lorsque le produit est vendu pour un usage résidentiel) ou à toute autre fin incompatible avec l'usage auquel il est destiné; (d) l'usure normale, y compris la détérioration des finis, la décoloration ou les dommages causés par un entretien inadéquat ou par l'utilisation de produits, tampons ou nettoyants pour four corrosifs, abrasifs ou agressifs; (e) les éclats, bosses, rayures, fissures ou autres dommages esthétiques résultant d'un usage abusif, d'une mauvaise utilisation, d'une manipulation inadéquate ou de l'installation; (f) les visites de service destinées à vous informer sur l'utilisation, le fonctionnement ou l'entretien appropriés des produits; (g) les dommages résultant d'un accident, d'un incendie, d'une inondation, de dégâts d'eau, de surtensions électriques, de catastrophes naturelles ou de tout autre événement hors de notre contrôle raisonnable; (h) les installations sur mesure, modifications ou transformations qui nuisent à l'accès aux produits, à leur fonctionnement ou à leur entretien; (i) les dommages aux biens personnels, les pertes de nourriture, les pertes de revenus, les pertes d'affaires ou tout autre dommage accessoire ou indirect; (j) l'accumulation de tartre minéral, les dépôts calcaires, les problèmes liés à la qualité de l'eau, la corrosion ou les dommages résultant de conditions d'eau non traitée; (k) les défaillances du produit, les dommages ou les problèmes de rendement résultant de l'utilisation du produit à l'extérieur de la plage de température ambiante précisée dans la documentation du produit; (l) les défaillances, les dommages ou la réduction du rendement causés par des serpentins de condenseur encrassés, une circulation d'air restreinte, le non-respect des dégagements requis ou tout autre entretien inadéquat.

Si vous êtes situé à l'extérieur de notre zone de service autorisée, des frais supplémentaires peuvent s'appliquer, y compris les frais d'expédition et les frais de déplacement du technicien liés à l'inspection, à la réparation, au retrait, à la réinstallation ou à l'entretien des produits. Sauf lorsque la loi applicable l'interdit, après l'expiration de la période de garantie applicable couvrant la main-d'œuvre, vous êtes responsable de tous les frais de main-d'œuvre associés au service de garantie.

Pour être admissibles à la couverture de garantie, les produits doivent être installés conformément aux instructions d'installation ainsi qu'aux codes et règlements locaux applicables. L'installation doit être effectuée par un installateur qualifié lorsque la loi ou les instructions du produit l'exigent.

Limitations de la garantie : NOTRE OBLIGATION DE RÉPARER OU DE REMPLACER, À NOTRE DISCRÉTION, LES PRODUITS OU PIÈCES DÉFECTUEUX CONSTITUE VOTRE SEUL ET UNIQUE RECOURS EN VERTU DE LA PRÉSENTE GARANTIE. SAUF DANS LA MESURE OÙ LA LOI APPLICABLE L'EXIGE, NOUS NE POURRONS ÊTRE TENUS RESPONSABLES DES DOMMAGES ACCESSOIRES, INDIRECTS OU PARTICULIERS DÉCOULANT DE L'UTILISATION OU DU RENDEMENT DES PRODUITS, OU S'Y RAPPORTANT. LES GARANTIES EXPRESSES ÉNONCÉES DANS LA SECTION PRÉCÉDENTE SONT EXCLUSIVES ET REMPLACENT TOUTES LES AUTRES GARANTIES EXPRESSES. NOUS DÉCLINONS ET EXCLUONS PAR LES PRÉSENTES TOUTE AUTRE GARANTIE EXPRESSE RELATIVE AUX PRODUITS ET, DANS LA MESURE MAXIMALE PERMISE PAR LA LOI APPLICABLE, TOUTE GARANTIE IMPLICITE PRÉVUE PAR LA LOI, Y COMPRIS LES GARANTIES DE QUALITÉ MARCHANDE ET D'ADÉQUATION À UN USAGE PARTICULIER. Certaines provinces ou certains États ne permettent pas de limiter la durée d'une garantie implicite ni d'exclure ou de limiter les dommages accessoires ou indirects; les limitations ou exclusions ci-dessus pourraient donc ne pas s'appliquer à votre situation. Dans la mesure où la loi applicable interdit l'exclusion des garanties implicites, la durée de toute garantie implicite applicable sera limitée à la période de garantie applicable prévue dans la présente garantie limitée, si la loi applicable le permet. Pour les consommateurs du Québec, la présente garantie limitée s'ajoute à toute garantie légale obligatoire et à tout recours prévus par les lois applicables du Québec. Aucune disposition de la présente garantie limitée ne doit être interprétée comme excluant, restreignant ou modifiant des droits ou recours qui ne peuvent être exclus, restreints ou modifiés en vertu de la loi applicable. Toute description verbale ou écrite des produits a pour seul objet d'identifier les produits et ne doit pas être interprétée comme une garantie expresse. Avant d'utiliser, de mettre en œuvre ou de permettre l'utilisation des produits, vous devez déterminer si ceux-ci conviennent à l'usage prévu et assumer tous les risques et responsabilités liés à cette détermination. Nous nous réservons le droit d'utiliser des pièces ou produits neufs, remis à neuf, reconditionnés ou fonctionnellement équivalents à titre de remplacement sous garantie. La présente garantie limitée n'est pas transférable par l'acheteur d'origine, sauf lorsque la loi applicable l'interdit, et s'applique uniquement aux produits installés à l'origine aux États-Unis ou au Canada. La présente garantie limitée s'applique uniquement à l'acheteur au détail d'origine, sauf disposition contraire de la loi applicable.

Veuillez consulter notre site Web pour obtenir des renseignements supplémentaires sur nos produits : www.zephyronline.com
Pour obtenir de l'assistance concernant la garantie, veuillez communiquer avec nous à l'adresse suivante : www.zephyronline.com/contact

Enregistrement du produit

N'oubliez pas d'enregistrer votre refroidisseur Zephyr Presrv™

Félicitations pour votre achat d'un refroidisseur Presrv™! Prenez quelques instants pour enregistrer votre nouvel appareil.

Pourquoi enregistrer votre appareil?

L'enregistrement rapide de votre appareil présente plusieurs avantages :

- Assure la couverture de votre garantie si vous avez besoin d'un service
- Permet de vérifier la propriété de votre appareil à des fins d'assurance
- Vous informe des modifications apportées au produit ou de tout rappel éventuel

Et un avis?

Tant que vous y êtes, laissez un avis et dites-nous à quel point vous aimez votre refroidisseur.

Enregistrer
store.zephyronline.com/registerproduct

Avis
qrs.ly/c7ea9sj

Repérez le numéro de modèle de votre Presrv™dans la barre de navigation située en haut de la page.

ZEPHYR

zephyronline.com | 2277 Harbor Bay Pkwy. | Alameda, CA 94520