zuo®

ITEM NAME/NOM D'ITEM: JAMES DINING CHAIR
ITEM#/NO.ITEM:109013

PART LIST/LISTE DES PIÈCES

(1)	(2)	(3)	(4)	(5)
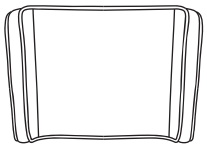 x1	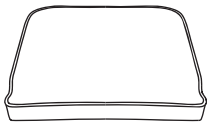 x1	x2	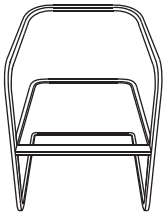 x1	A. M6x18 x4 B. M6x35 x4 C. x8 D. x1

ASSEMBLY INSTRUCTIONS/INSTRUCTIONS D'ASSEMBLAGE

I

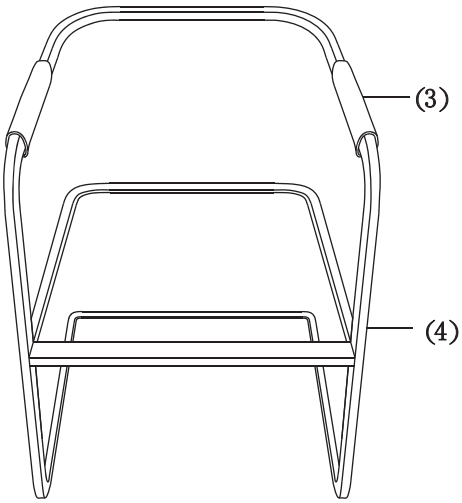

II

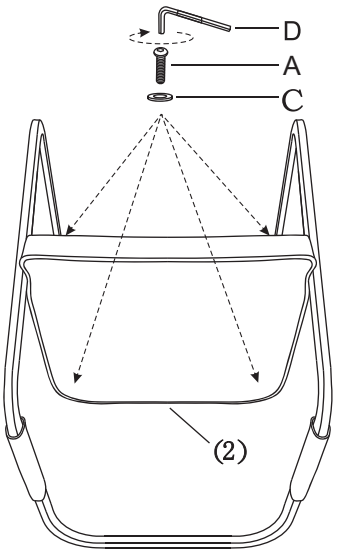

III

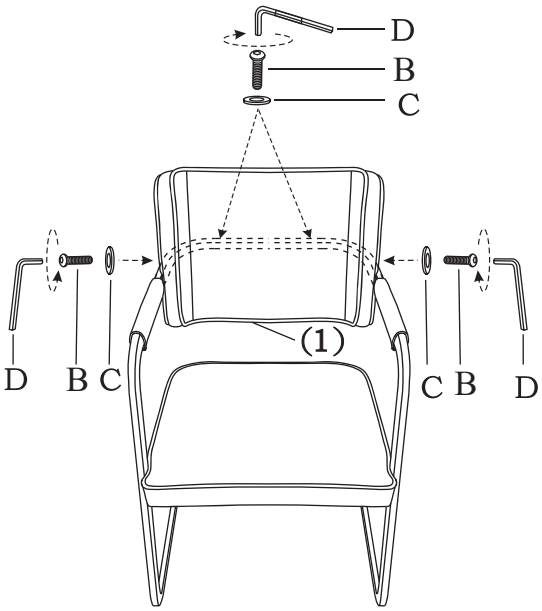

IIII

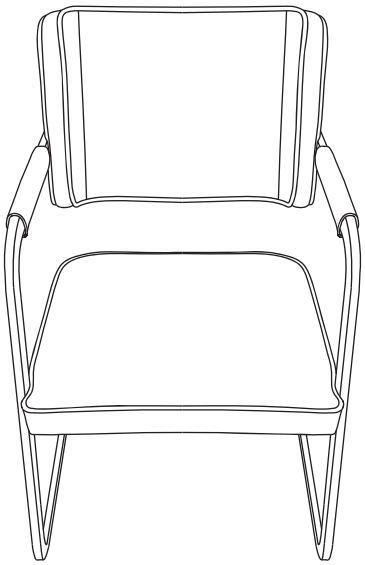

For missing parts or damaged parts,please call/ USA:1-866-798-6663
Pour pièce manquante ou endommagée, veuillez appeler Canada:514-382-6661

AI-VI-210717