in (mm)

9002019948 (060327)

en-us Installation Instructions

fr-ca Instructions d'installation

es-mx Instrucciones de instalación

IMPORTANT SAFETY INSTRUCTIONS

READ AND SAVE THESE INSTRUCTIONS

Observe the following safety instructions.

WARNING

The appliance is very top-heavy and may tip over.

- The appliance must be transported by two or more people.
- Do not remove the appliance from the pallet until it is ready for installation.
- Keep the door closed until the appliance is secured in the built-in cut-out.

WARNING

The heavy weight of the appliance may result in injury when lifted.

- Do not lift the appliance on your own.

WARNING

To avoid risk of injury from incorrect installations, observe the following.

- Ensure all installation instructions are followed before use.
- Never equip the appliance with an external switching device, e.g. a timer or remote control.
- When the appliance is installed, the mains plug of the power cord must be freely accessible. If free access is not possible, an isolating switch must be integrated into the permanent electrical installation according to the installation regulations.
- When installing the appliance, check that the power cord is not trapped or damaged.

To avoid risk of injury from damaged insulation of the power cord, observe the following.

- Never let the power cord come into contact with heat sources.

IMPORTANT SAFETY INSTRUCTIONS

READ AND SAVE THESE INSTRUCTIONS

WARNING

If the appliance's ventilation openings are closed off, a leak in the refrigeration circuit may result in a flammable mixture of gas and air.

- Keep ventilation openings in the appliance casing or in the integrated casing clear of obstruction.

WARNING

To avoid risk of injury from an extended power cord and non-approved adapters, observe the following.

- Do not use extension cords or multiple socket strips.
- Only use adapters and power cords approved by the manufacturer.
- If the power cord is too short and a longer one is not available, please contact an electrician to make the necessary changes in accordance with national and local electrical codes.

Multiple-socket strips or portable power supply units may overheat and cause a fire.

- Do not place multiple-socket strips or power supply units on the back of the appliance.

WARNING

The appliance is very top-heavy and may tip over.

- The appliance must be installed by two or more people as soon as it is no longer secured and is removed from the pallet.
- Secure the unit using the supplied anti-tip bracket.
- Do not leave the appliance unattended during installation.

IMPORTANT SAFETY INSTRUCTIONS

READ AND SAVE THESE INSTRUCTIONS

CAUTION

Touching sharp edges on the appliance may lead to cuts.

- Wear protective gloves.

Preventing material damage

NOTICE:

The high weight of the appliance or, if not rolled in a straight line, the appliance's castors may damage the floor when the appliance is moved.

- Transport the appliance using a hand-cart.
- Use floor protection when moving the appliance, and do not move it in a zigzag fashion.

Using the base, runners or appliance doors as a seat or climbing surface may damage the appliance.

- Do not stand or lean on the base, runners or doors.

To avoid damage to the appliance or property damage, observe the following.

- Do not connect the appliance to the water line during construction or if the water appears cloudy or contains visible particles. Failure to follow these instructions may result in foreign materials entering the appliance, which could impair its performance, or cause water leakage.

If the water pressure is too high or too low, this may impair functioning of the appliance.

- Make sure that the water pressure in the water supply system is at least 29 psi (200 kPa) and max. 116 psi (800 kPa).
- If the water pressure exceeds the maximum value specified, a pressure-reducing valve must be installed between the drinking water connection and the hose set of the appliance.

Modified or damaged water hoses may result in material damage and damage to the appliance.

- Never kink, crush, modify or cut through water hoses.
- Never re-use water hoses that have been used before.
- Never pull on the water hose on the rear panel of the appliance.

IMPORTANTES CONSIGNES DE SÉCURITÉ

LIRE ET CONSERVER CES INSTRUCTIONS

Respectez les consignes de sécurité suivantes.

AVERTISSEMENT

L'appareil est très lourd, son poids est inégalement réparti et il peut basculer.

- L'appareil doit être transporté par deux ou plusieurs personnes.
- Retirer l'appareil de la palette seulement lorsqu'il est prêt à être installé.
- Maintenir la porte fermée jusqu'à ce que l'appareil soit fixé dans la niche d'encastrement.

AVERTISSEMENT

Il peut être risqué de soulever l'appareil en raison de son poids élevé.

- Soulevez l'appareil à deux personnes.

AVERTISSEMENT

Pour éviter tout risque de blessure lié à une installation incorrecte, il convient de respecter les points suivants.

- Assurez-vous que toutes les instructions d’installation ont été suivies avant l’utilisation.
- Ne jamais alimenter l’appareil par l'intermédiaire d'un appareil de commutation externe, par ex. une minuterie ou une télécommande.
- Si l’appareil est encastré, la fiche du cordon d’alimentation secteur doit être librement accessible ou, si un accès libre est impossible, un dispositif de sectionnement doit être installé dans l’installation électrique fixe, conformément aux réglementations d’installation.
- Veillez à ne pas coincer ou endommager le câble d'alimentation en posant l'appareil.

IMPORTANTES CONSIGNES DE SÉCURITÉ

LIRE ET CONSERVER CES INSTRUCTIONS

Pour éviter tout risque de blessure dû à une isolation endommagée du cordon d'alimentation, observez ce qui suit.

- Ne mettez jamais en contact le cordon d'alimentation avec des sources de chaleur.

AVERTISSEMENT

Si les orifices de ventilation de l'appareil sont obstrués, un mélange gaz-air inflammable peut se produire si le circuit de réfrigération fuit.

- N'obstruez pas les orifices de ventilation dans le boîtier de l'appareil ou dans le boîtier d'installation.

AVERTISSEMENT

Pour éviter tout risque de blessure dû à un cordon d'alimentation trop long et à des adaptateurs non approuvés, observez ce qui suit.

- Ne pas utiliser de rallonge ni de bloc multiprise.
- Utiliser uniquement les adaptateurs et cordons d'alimentation secteur autorisés par le fabricant.
- Si le câble de raccordement est trop court et qu'aucun cordon d'alimentation secteur plus long n'est disponible, confiez les modifications nécessaires à un électricien qualifié qui respectera les normes électriques nationales et locales en vigueur.

Les blocs multiprises ou blocs secteur mobiles peuvent surchauffer et provoquer un incendie.

- Ne placez pas les blocs multiprises ou blocs secteur mobiles à l'arrière des appareils.

IMPORTANTES CONSIGNES DE SÉCURITÉ

LIRE ET CONSERVER CES INSTRUCTIONS

AVERTISSEMENT

L'appareil est très lourd, son poids est inégalement réparti et il peut basculer.

- L'appareil doit être installé par deux personnes ou plus dès qu'il n'est plus sécurisé et qu'il est retiré de la palette.
- Sécuriser l'appareil à l'aide des arceaux anti-basculement fournis.
- Surveillez l'appareil pendant son installation.

MISE EN GARDE

Vous risquez de vous couper en touchant les arêtes vives de l'appareil.

- Portez des gants de protection.

Prévenir les bris matériels

AVIS :

Le poids élevé de l'appareil ou le basculement des roulettes de l'appareil risquent d'endommager le sol lors de son déplacement.

- Transportez l'appareil avec un diable.
- Lorsque vous déplacez l'appareil, protégez le sol et ne faites pas de zigzags.

L'utilisation du socle, des glissières ou des portes de l'appareil comme surface d'assise ou comme marchepied peut endommager l'appareil.

- Ne vous servez jamais du socle, des glissières ou des portes comme marchepieds et ne vous appuyez jamais dessus.

Observez les consignes suivantes pour éviter d'endommager l'appareil ou votre propriété.

- Ne raccordez pas l'appareil à la conduite d'eau si des travaux de construction sont en cours ou si l'eau semble trouble ou contient des particules visibles. Négliger ces instructions pourrait entraîner la présence de corps étrangers dans l'appareil, ce qui pourrait en affecter la performance ou causer des fuites d'eau.

Une pression de l'eau trop faible ou trop élevée peut gêner le fonctionnement de l'appareil.

- Assurez-vous que la pression d'eau au niveau de l'alimentation en eau est comprise entre 29 psi (200 kPa) minimum et 116 psi (800 kPa) maximum.
- Si la pression hydraulique excède la valeur maximale indiquée, un réducteur de pression entre le raccord d'eau potable et la trousse de tuyaux de l'appareil doit être installé.

Les tuyaux d'eau modifiés ou endommagés peuvent provoquer des dégâts matériels ou endommager l'appareil.

- Veillez à ne jamais plier, écraser, modifier ou couper les tuyaux d'eau.
- Ne réutilisez jamais des tuyaux d'eau usagés.
- Ne tirez jamais sur le tuyau d'eau ou sur la paroi arrière de l'appareil.

INSTRUCCIONES DE SEGURIDAD IMPORTANTES

LEA Y CONSERVE ESTAS INSTRUCCIONES

Tenga en cuenta las siguientes indicaciones de seguridad.

ADVERTENCIA

El aparato es muy pesado, con más peso en la parte superior, y se puede volcar.

- El aparato debe ser transportado por dos o más personas.
- Retirar el aparato del palet solo cuando esté listo para la instalación.
- Mantener cerrada la puerta hasta que el aparato esté fijado en el hueco de encastre.

ADVERTENCIA

El elevado peso del aparato podría causar lesiones al levantarlo.

- Levantar el aparato solamente con ayuda de otra persona.

ADVERTENCIA

Para evitar el riesgo de lesiones por una instalación incorrecta, debe tenerse en cuenta lo siguiente.

- Asegúrese de que se sigan todas las instrucciones de instalación antes de su uso.
- No alimentar nunca el aparato a través de un dispositivo de conmutación externo, como por ejemplo, un reloj avisador o un mando remoto.
- Cuando el aparato esté montado, el enchufe del cable de conexión a la red debe quedar accesible, o, en caso de que no sea posible, debe haberse instalado un dispositivo de separación en la instalación eléctrica fija según lo dispuesto en las normas de instalación.

INSTRUCCIONES DE SEGURIDAD IMPORTANTES

LEA Y CONSERVE ESTAS INSTRUCCIONES

- Al instalar el aparato debe prestarse atención a que el cable de conexión de red no quede atrapado ni se dañe.

Para evitar el riesgo de lesiones por el aislamiento dañado del cable de alimentación, tenga en cuenta lo siguiente.

- Evite que el cable de conexión de red entre en contacto con fuentes de calor.

ADVERTENCIA

Si las aberturas de ventilación del aparato se encuentran cerradas, puede generarse una mezcla inflamable de aire y gas en caso de una fuga del circuito de enfriamiento.

- No cerrar las aberturas de ventilación de la carcasa del aparato o de la carcasa de la instalación.

ADVERTENCIA

Para evitar el riesgo de lesiones por un cable de alimentación alargado y adaptadores no aprobados, tenga en cuenta lo siguiente.

- No utilizar cables de prolongación ni regletas de tomas de corriente múltiples.
- Utilizar solo adaptadores y cables de conexión de red autorizados por el fabricante.
- Si el cable de conexión es demasiado corto y no se dispone de un cable de conexión a la red más largo, hacer que un electricista realice los ajustes necesarios conforme a las normativas eléctricas nacionales y locales.

INSTRUCCIONES DE SEGURIDAD IMPORTANTES

LEA Y CONSERVE ESTAS INSTRUCCIONES

Las unidades de alimentación o las tomas de corriente múltiples, móviles, pueden sobrecalentarse y provocar incendios.

- No colocar las unidades de alimentación o las tomas de corriente múltiples móviles en la parte posterior de los aparatos.

ADVERTENCIA

El aparato es muy pesado, con más peso en la parte superior, y se puede volcar.

- El aparato debe ser instalado por dos o más personas en cuanto deje de estar asegurado y se encuentre alejado del palet.
- Asegurar el aparato con la escuadra antivuelco suministrada.
- Vigilar el aparato durante la instalación.

PRECAUCIÓN

Los bordes afilados de la unidad pueden causar cortes al tocarla.

- Llevar guantes protectores.

Evitar daños materiales

AVISO:

Al desplazar el aparato, debido a su elevado peso o la inclinación de las ruedas del aparato, el piso puede resultar dañado.

- Transportar el aparato con una carretilla para sacos.
- Proteger el piso con algo cuando se vaya a desplazar el aparato y no volverlo en zigzag.

Al subirse o apoyarse sobre pedestales, cajones o puertas, se puede dañar el aparato.

- No pisar ni apoyarse sobre el pedestal, cajones o puertas.

Para evitar daños en el aparato o daños materiales, tenga en cuenta lo siguiente.

- No conecte el aparato a la línea de agua durante las obras o si el agua está turbia o contiene partículas visibles. El incumplimiento de estas instrucciones puede provocar la entrada de materiales extraños en el aparato, lo que podría perjudicar su funcionamiento o causar fugas de agua.

Una presión de agua demasiado baja o elevada puede influir negativamente en el funcionamiento del aparato.

- Es preciso asegurarse de que la presión de agua del dispositivo de suministro de agua sea de 29 psi (200 kPa) como mínimo y de 116 psi (800 kPa) como máximo.
- Si la presión del agua excede el valor máximo indicado, se debe instalar una válvula de reducción de presión entre la toma de agua y el juego de mangueras del aparato.

Las mangueras de agua modificadas o dañadas pueden causar daños a la propiedad o al aparato.

- No doblar, aplastar, modificar ni cortar las mangueras de agua.
- No reutilizar nunca las mangueras de agua ya usadas.
- No jalar nunca la manguera de agua de la parte trasera del aparato.

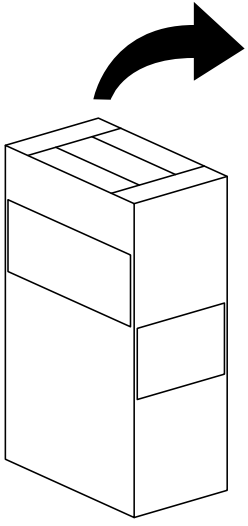

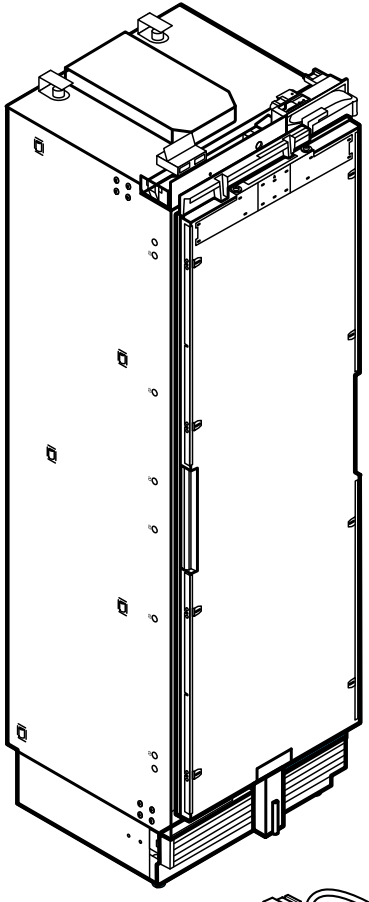

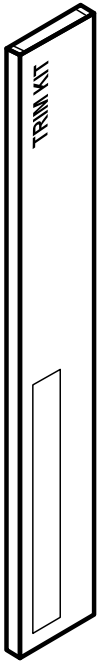
TRIM KIT

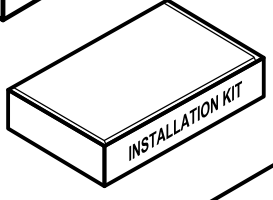
INSTALLATION KIT

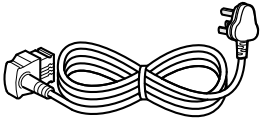

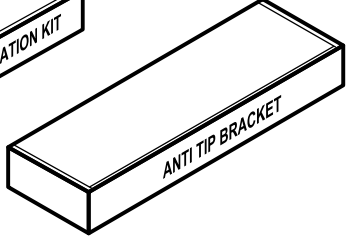
ANTI TIP BRACKET

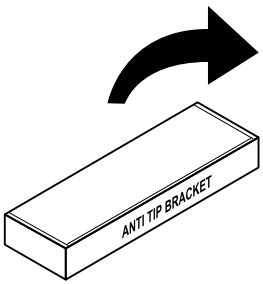
ANTI TIP BRACKET

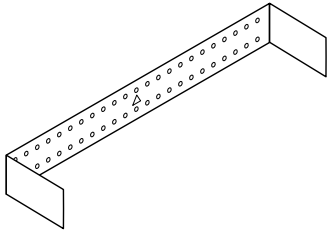

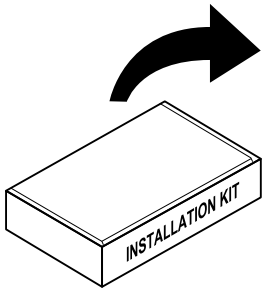

A

6x31 4x

M5x60 T20 4x

B

M4.2x6.5 T20 4x

2x

C

Torx T 20

Torx T 30

Torx T20

2x

26 mm

1 11/32"

D

M4x15 T20 8x

E

M4x15 T20 39x

F

M4x15 T20 2x

G

H

2x

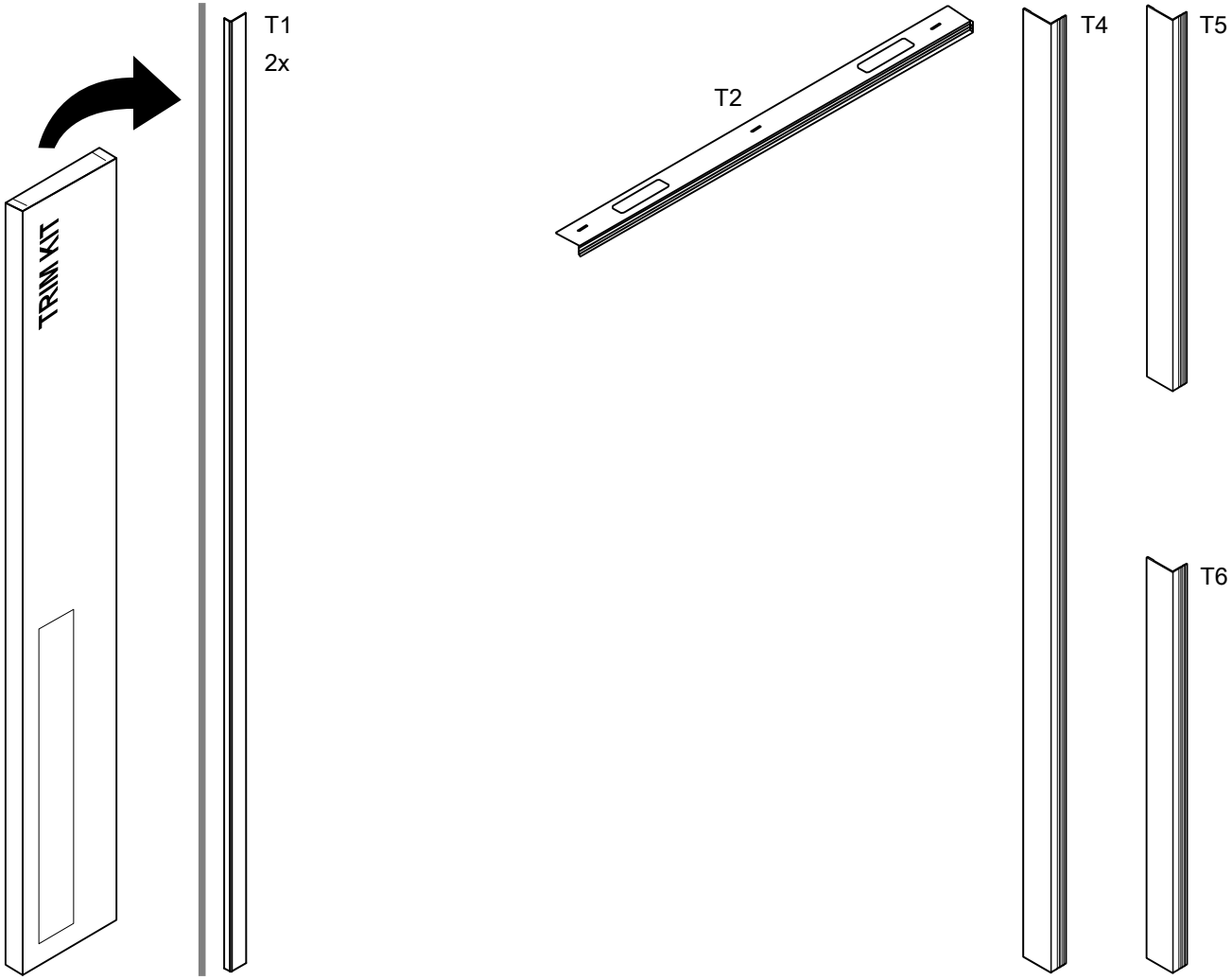
TRIM KIT
T1
2x
T2
T4
T5
T6

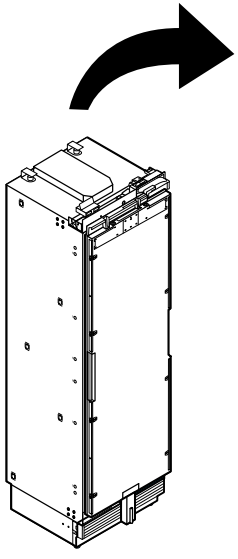

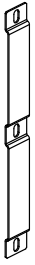

L1
8x

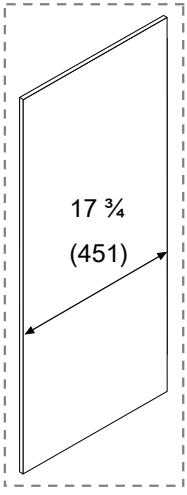

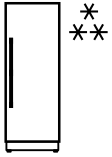

≤ 121 lbs (≤ 55 kg)

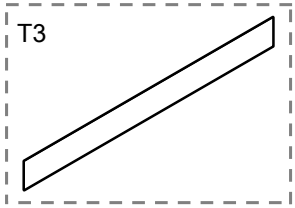

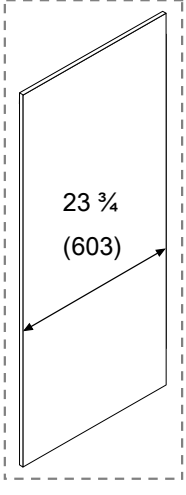

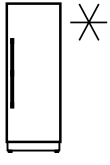

≤ 90 lbs (≤ 41 kg)

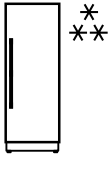

≤ 86 lbs (≤ 39 kg)

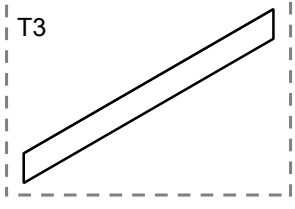

not supplied
non fourni
no suministrado

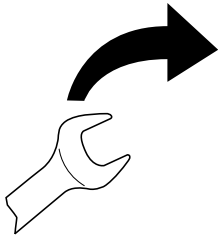

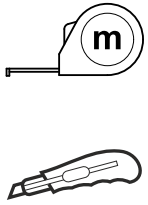

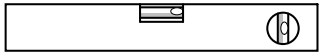

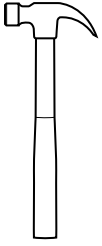

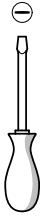

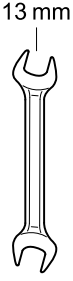

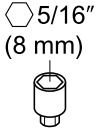

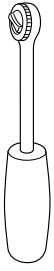

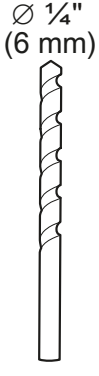

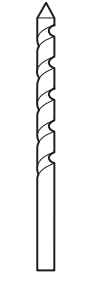

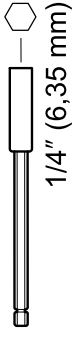

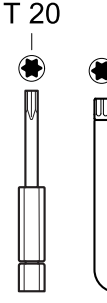

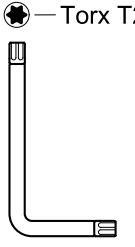

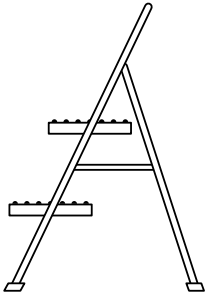

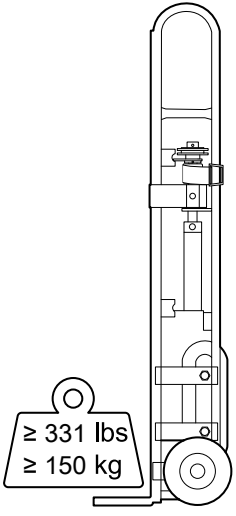

not supplied
non fourni
no suministrado

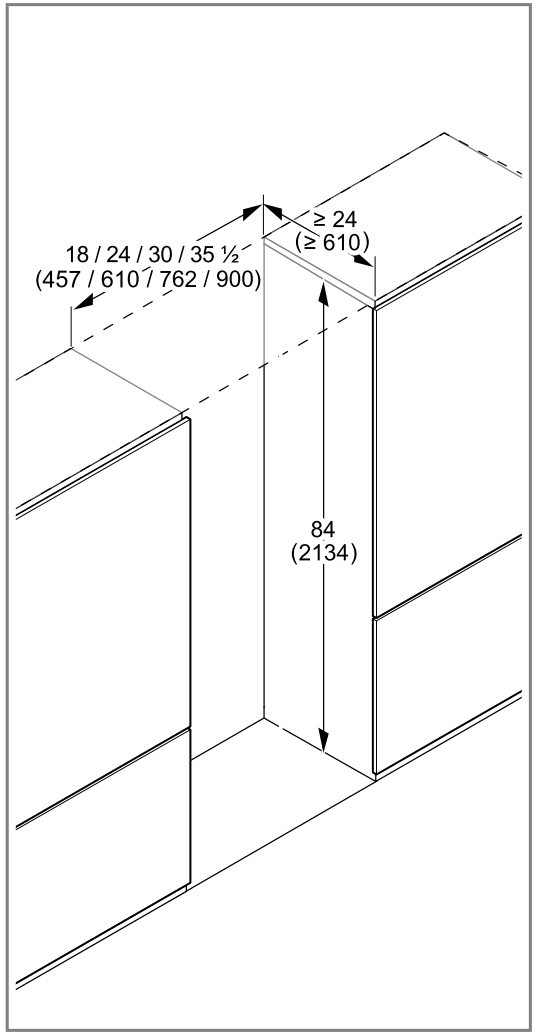
18 / 24 / 30 / 35 ½
(457 / 610 / 762 / 900)
≥ 24
(≥ 610)
84
(2134)

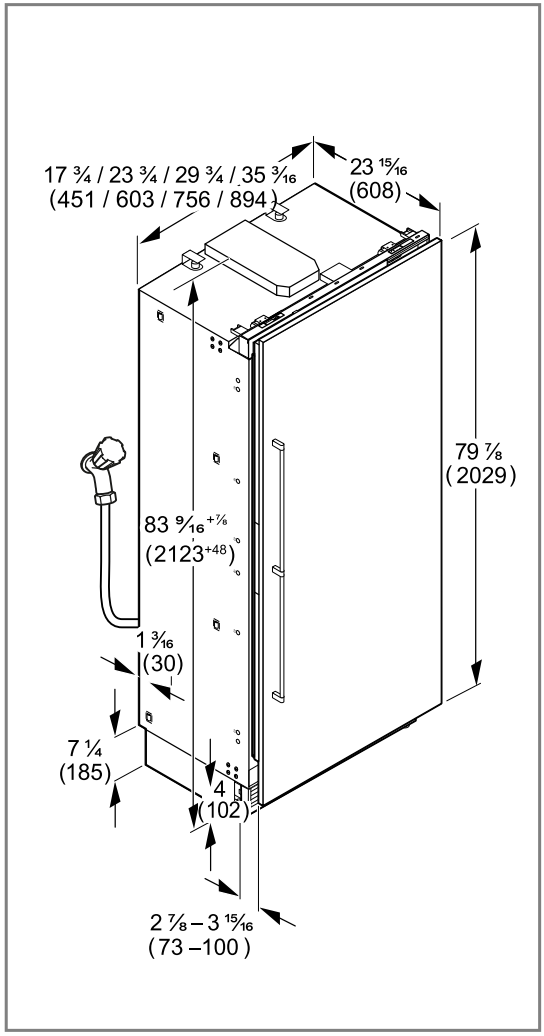
17 ¾ / 23 ¾ / 29 ¾ / 35 3/16
(451 / 603 / 756 / 894)
23 15/16
(608)
79 ⅞
(2029)
83 9/16 +⅛
(2123+48)
1 3/16
(30)
7 ¼
(185)
4
(102)
2 ⅞ – 3 15/16
(73 –100)

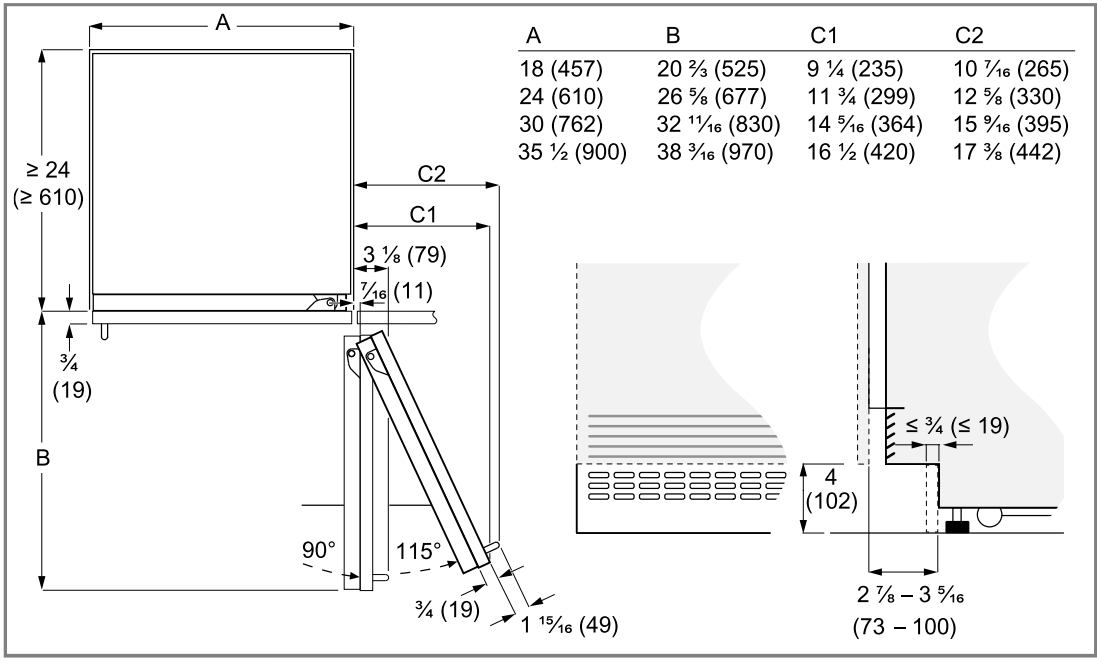

A	B	C1	C2
18 (457)	20 ⅔ (525)	9 ¼ (235)	10 7/16 (265)
24 (610)	26 ⅝ (677)	11 ¾ (299)	12 ⅝ (330)
30 (762)	32 11/16 (830)	14 5/16 (364)	15 9/16 (395)
35 ½ (900)	38 3/16 (970)	16 ½ (420)	17 ⅜ (442)

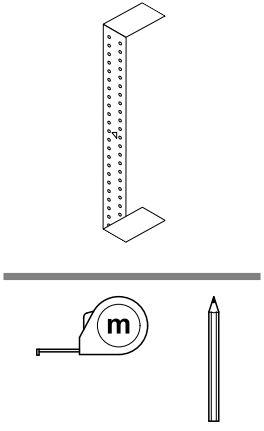
m

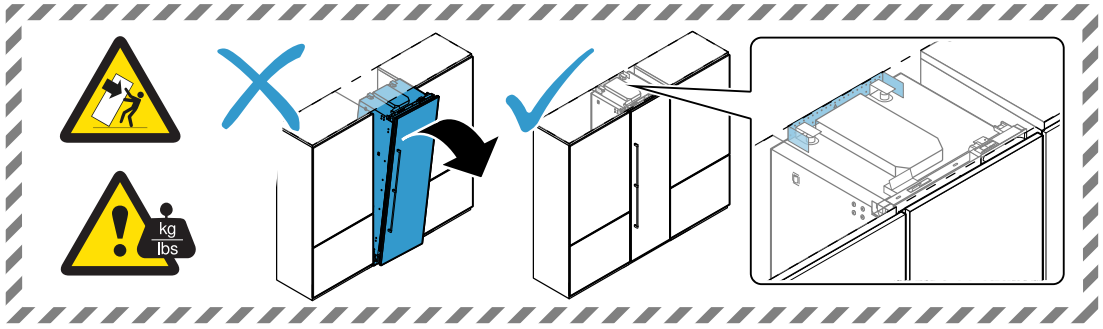
kg
lbs

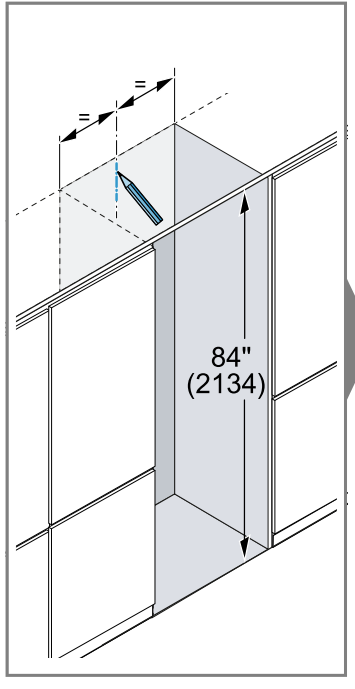
=
=
84"
(2134)

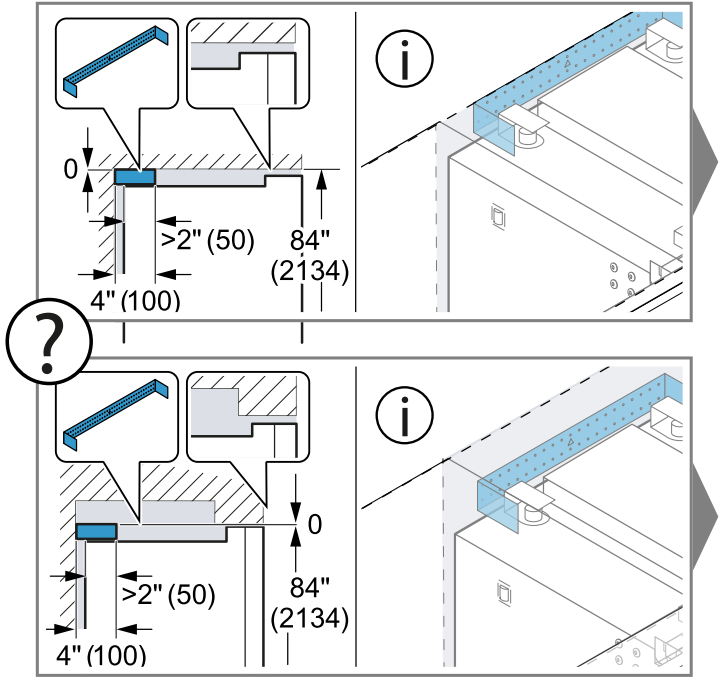
0
>2" (50)
84"
(2134)
4" (100)
?
0
>2" (50)
84"
(2134)
4" (100)

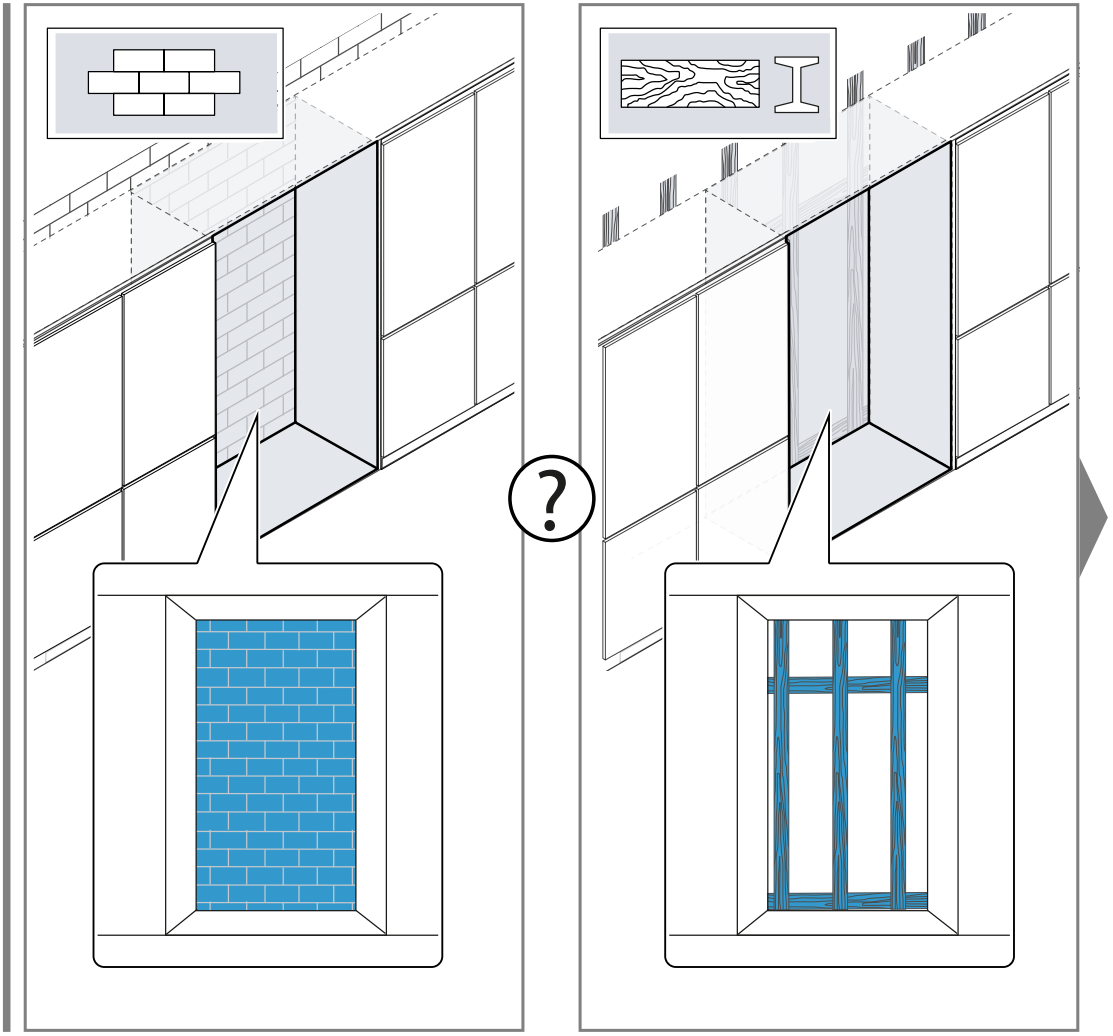

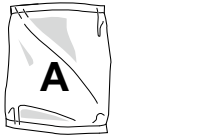
A

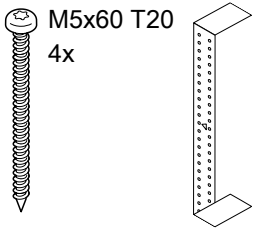
M5x60 T20
4x

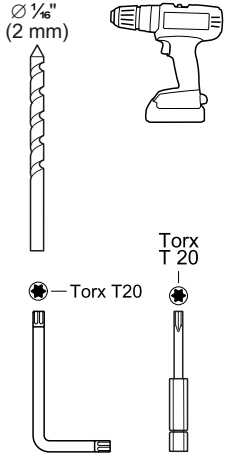
∅ 1/16"
(2 mm)
Torx T20
Torx
T 20

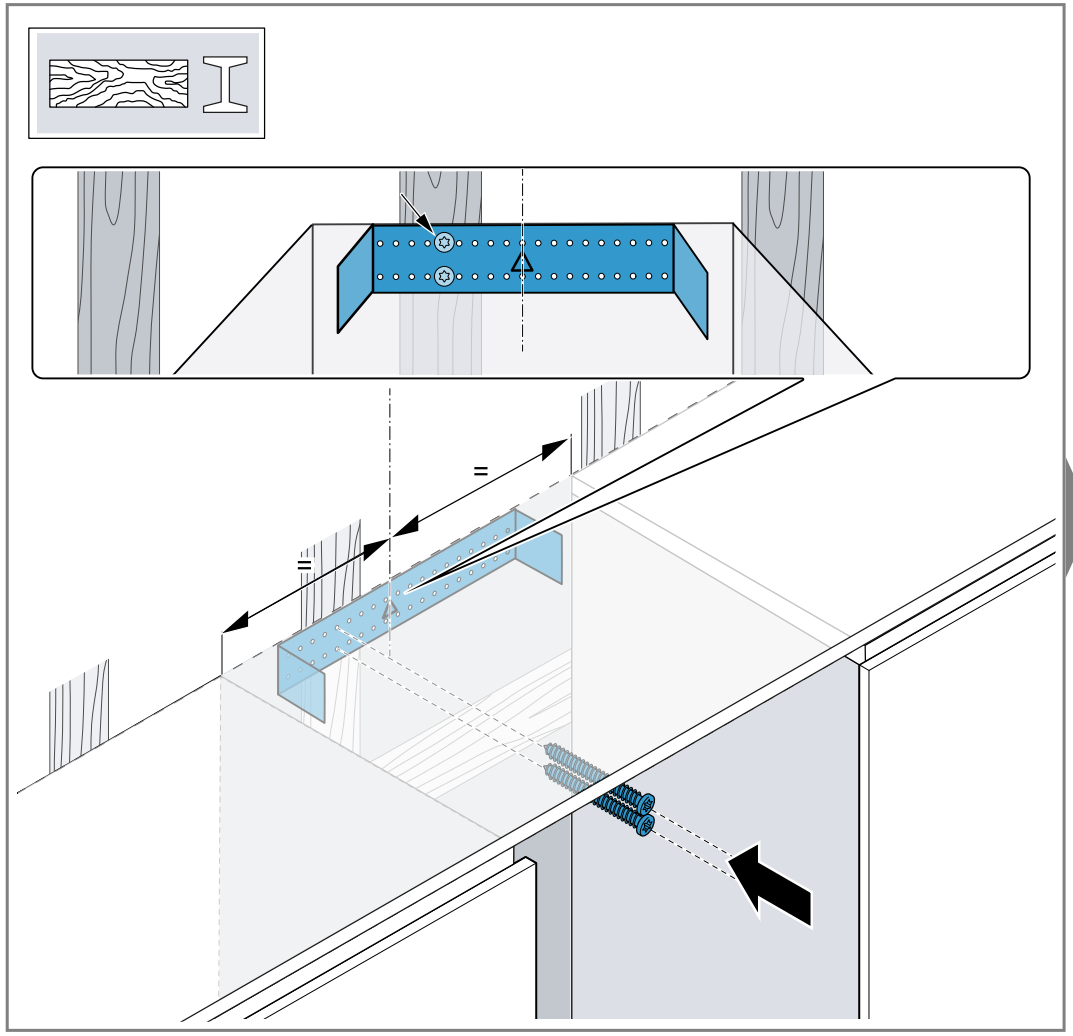
=
=

A

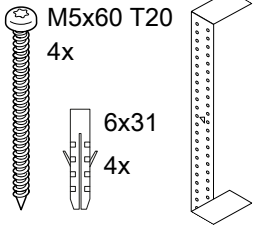
M5x60 T20
4x
6x31
4x

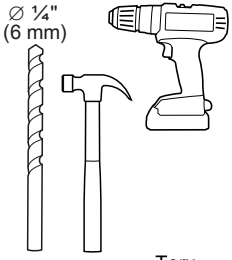
∅ ¼"
(6 mm)

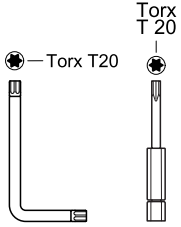
Torx T20
Torx
T 20

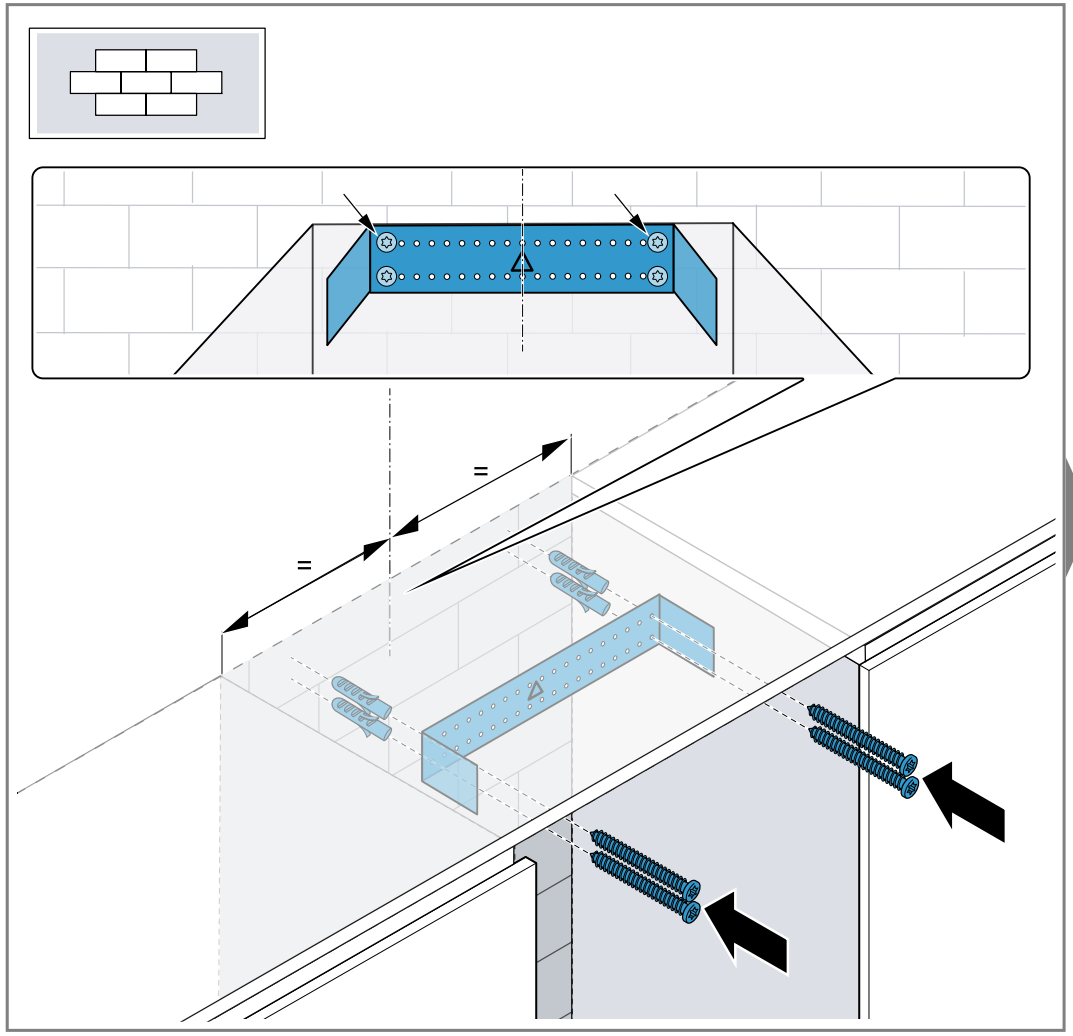
=
=

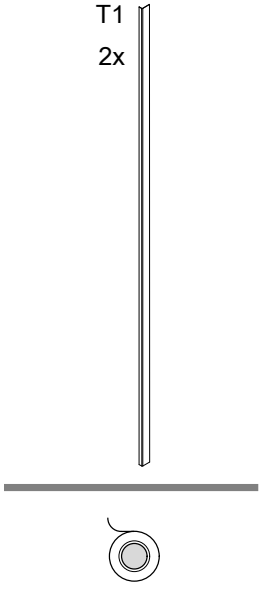
T1
2x

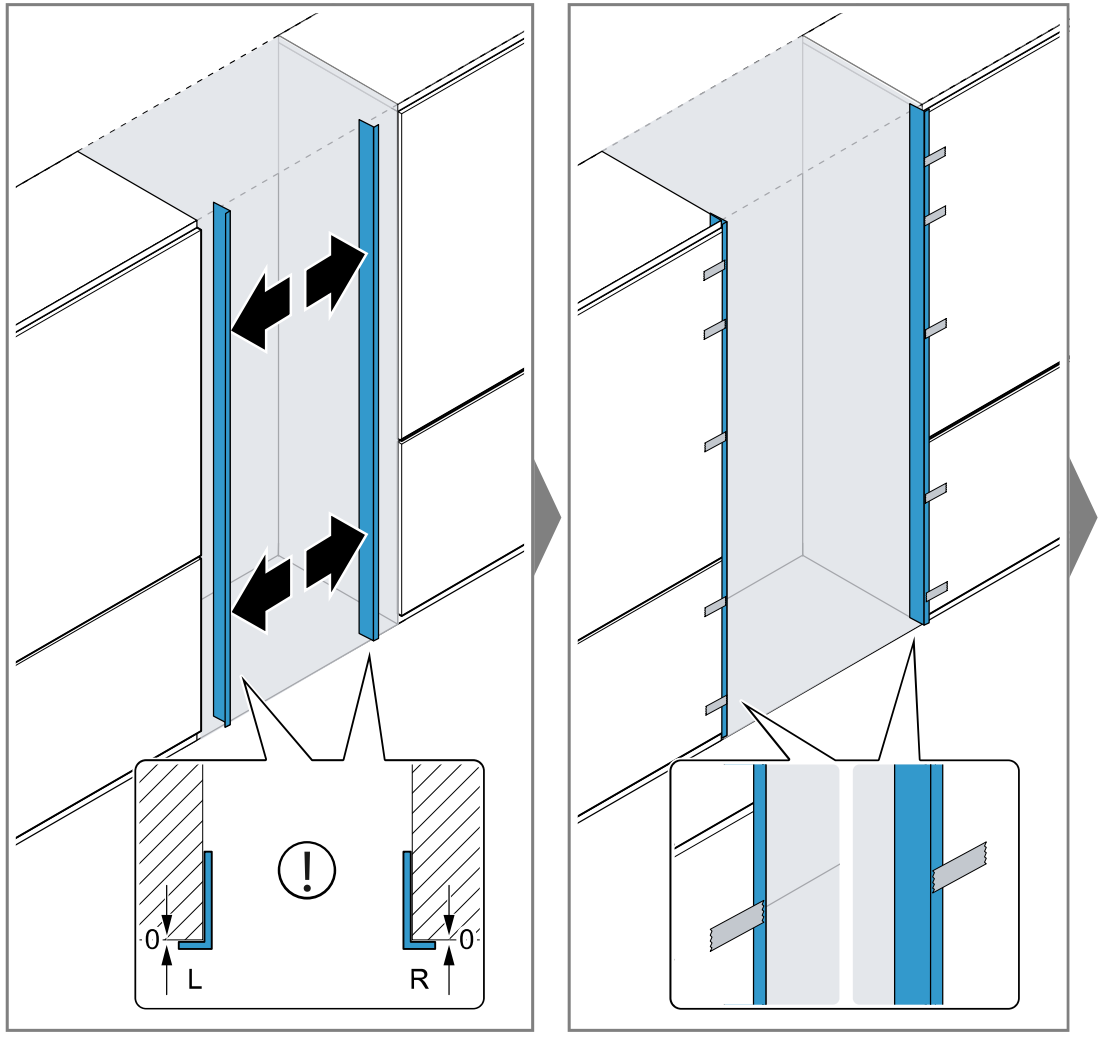
0
L
R
0

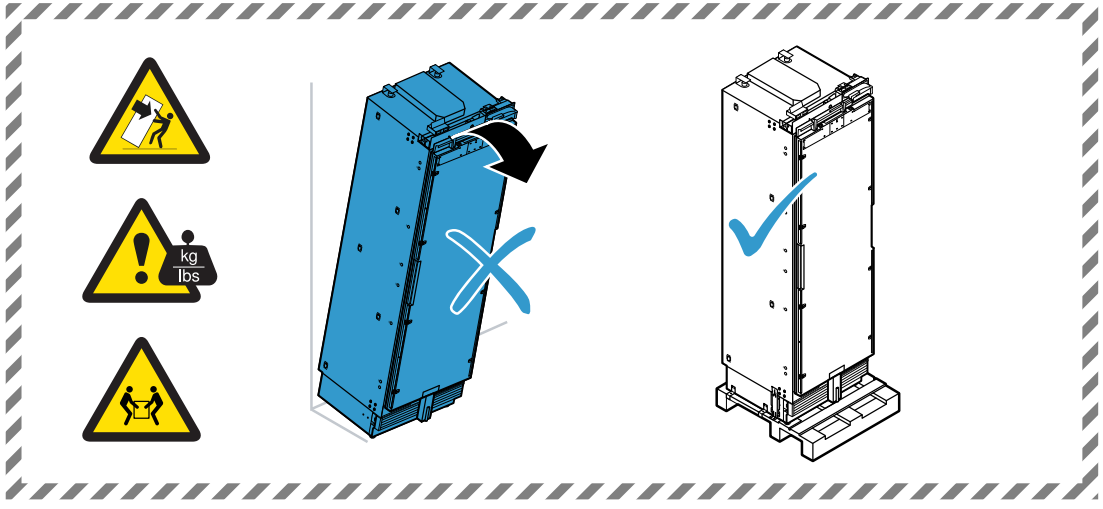
kg
lbs

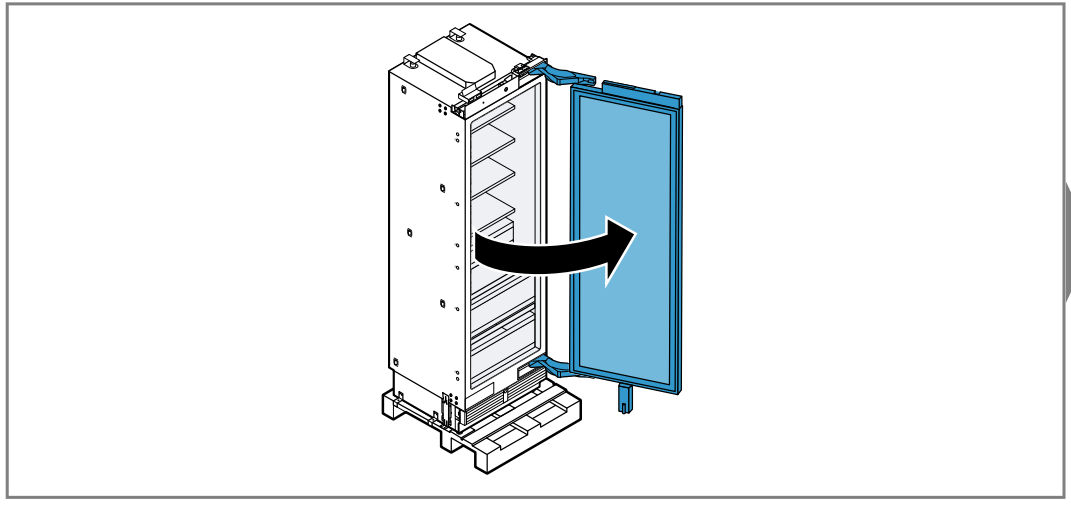

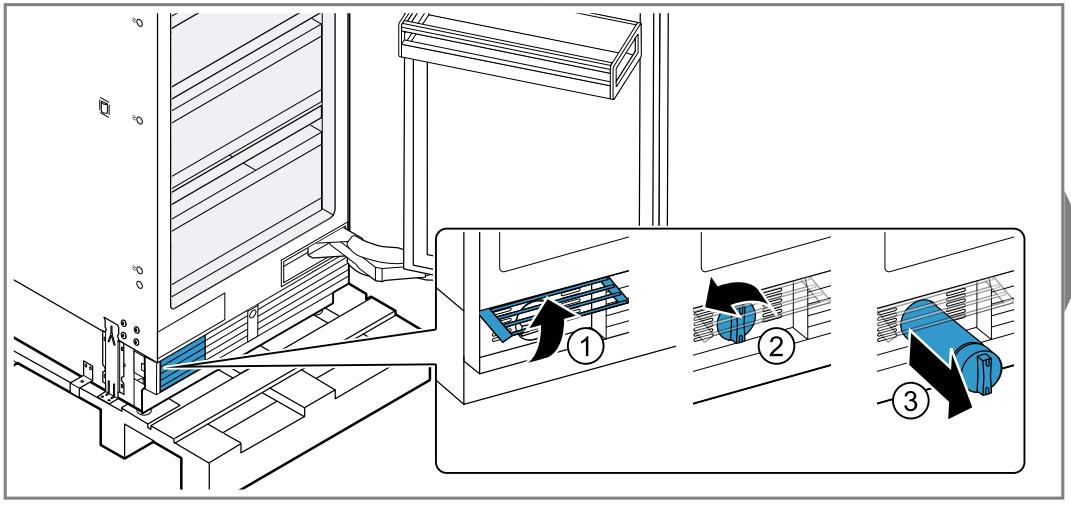
1
2
3

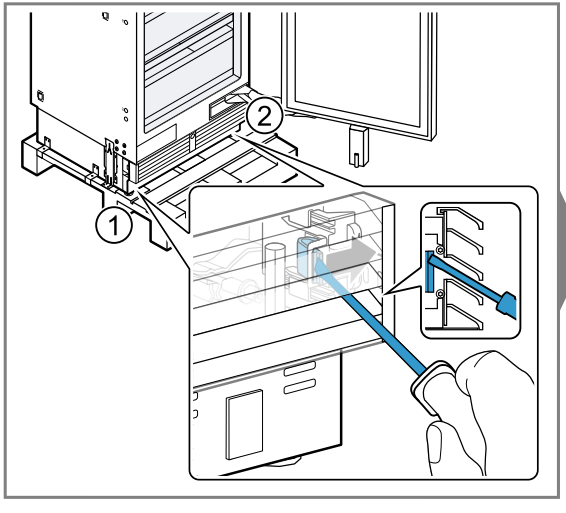
2
1

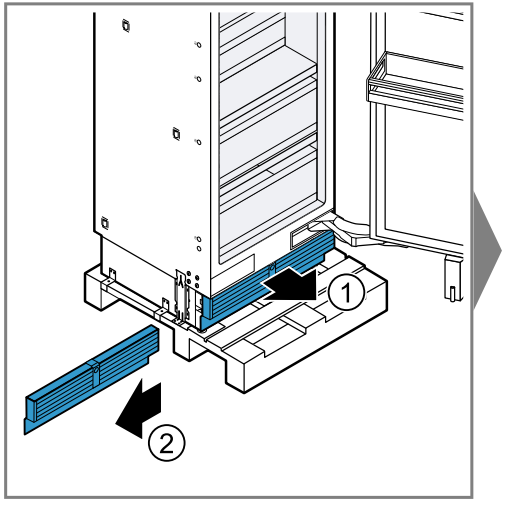
1
2

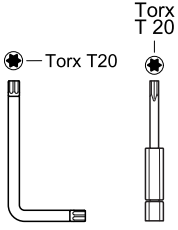
Torx T20
Torx
T 20

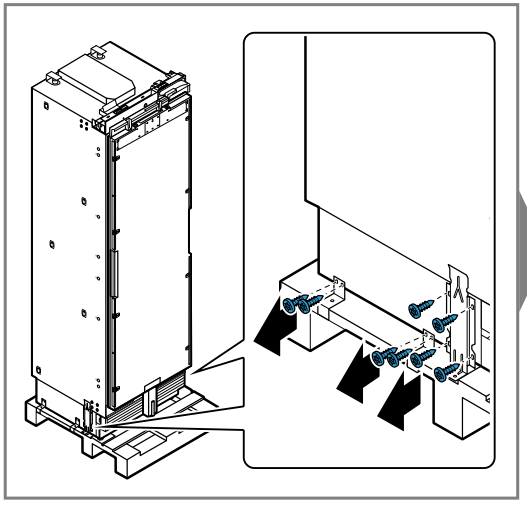

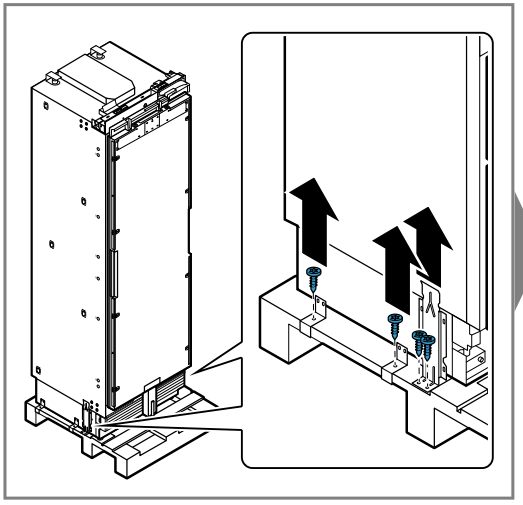

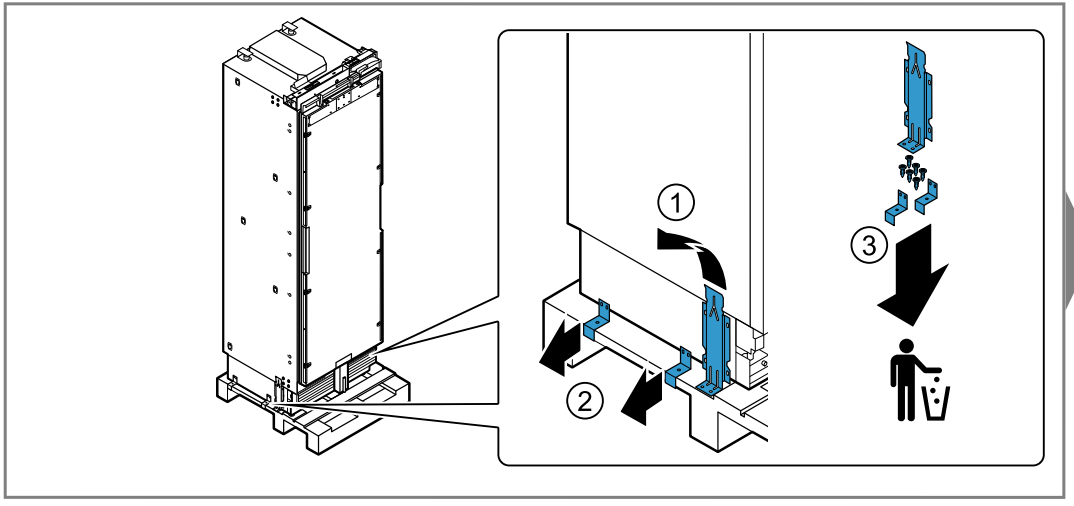
1
2
3

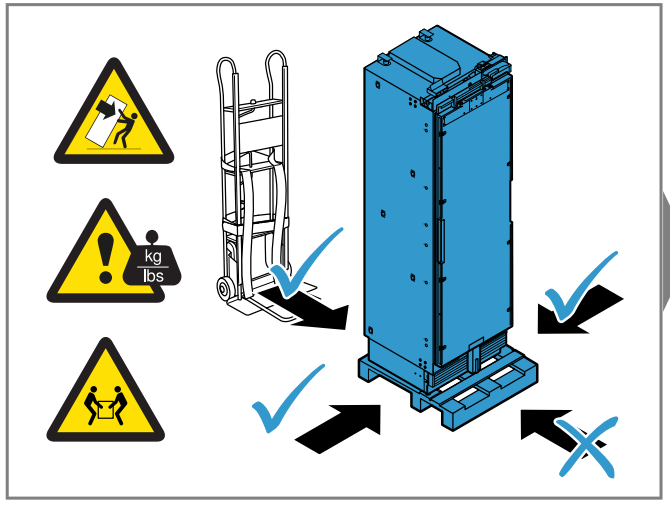
kg
lbs

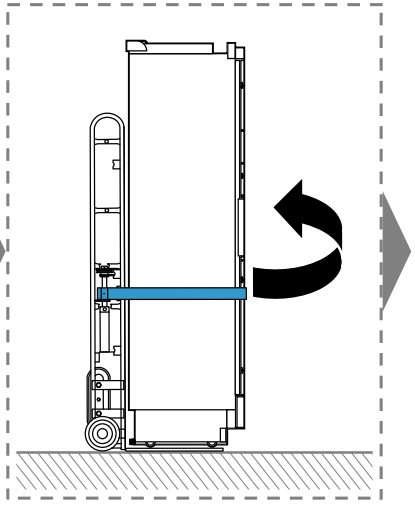

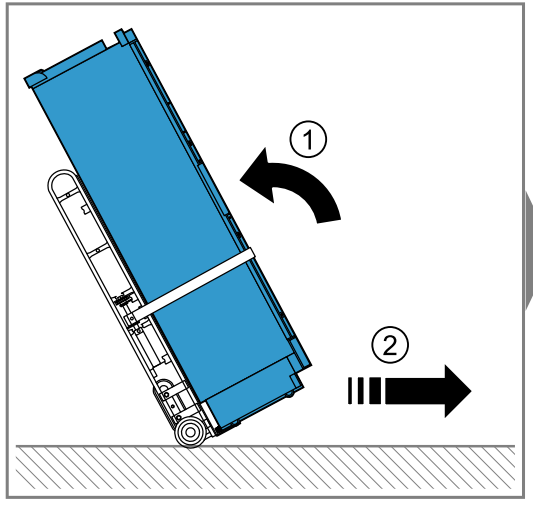
1
2

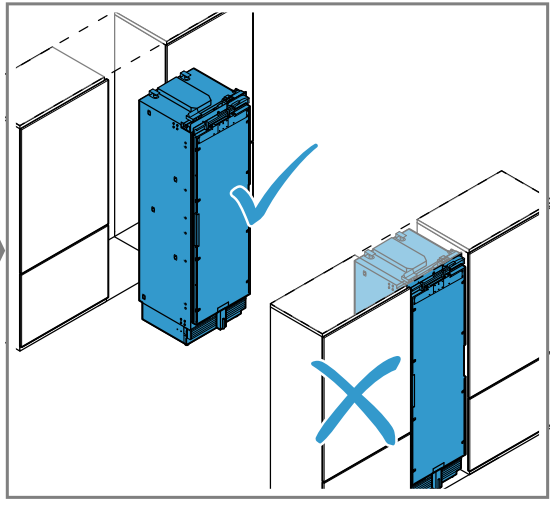

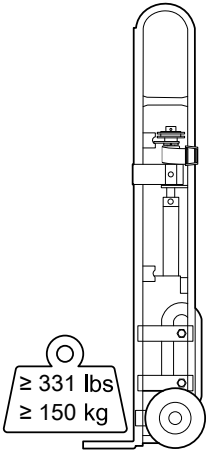
≥ 331 lbs
≥ 150 kg

M4.2x6.5 T20

4x

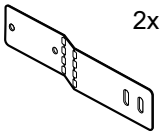

2x

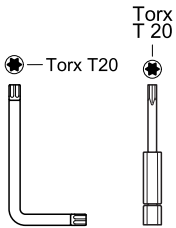

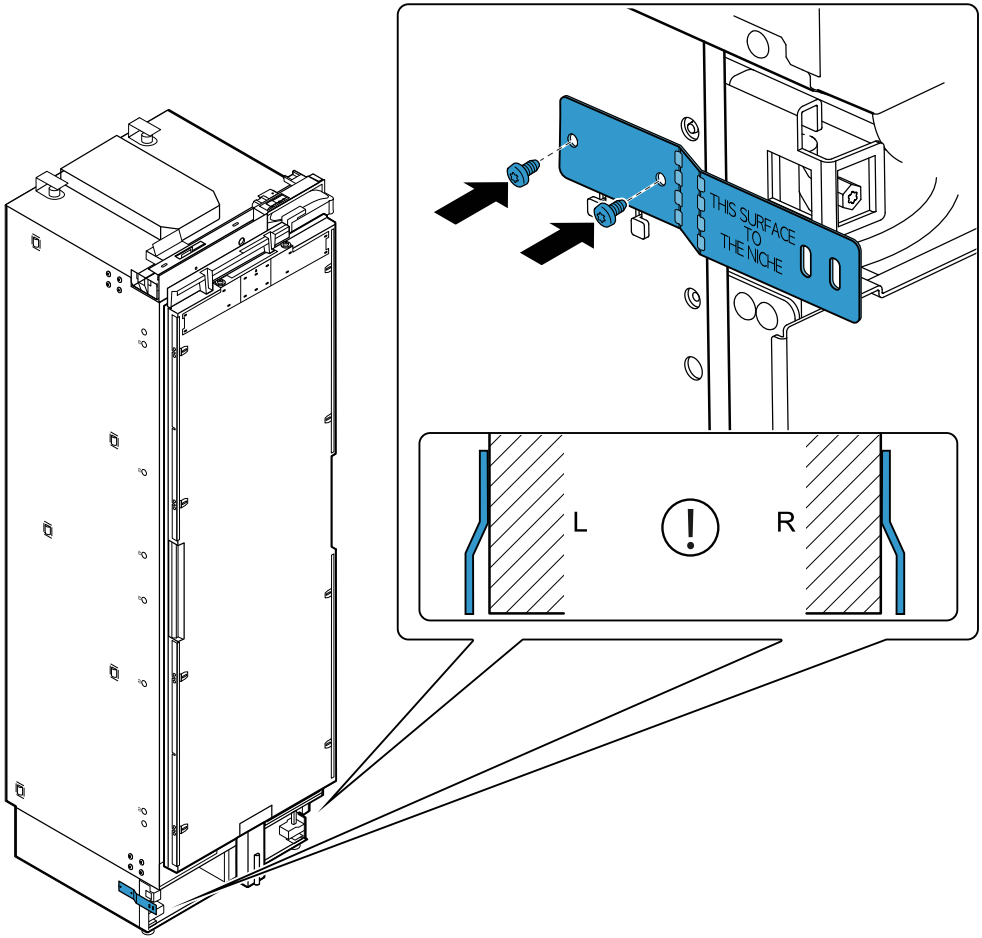

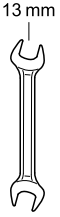
13 mm

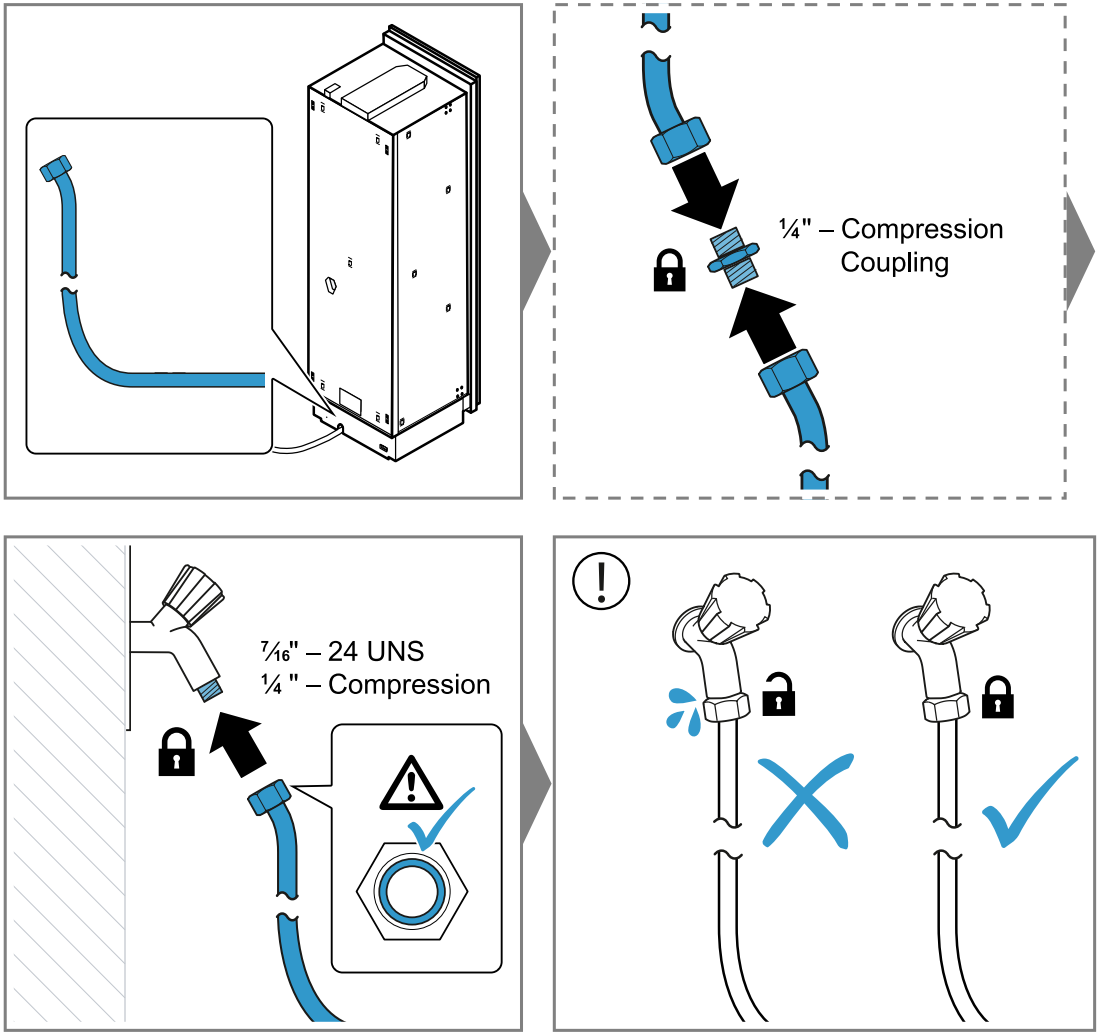
¼" – Compression
Coupling
7⁄16" – 24 UNS
¼ " – Compression

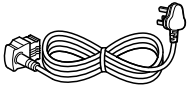

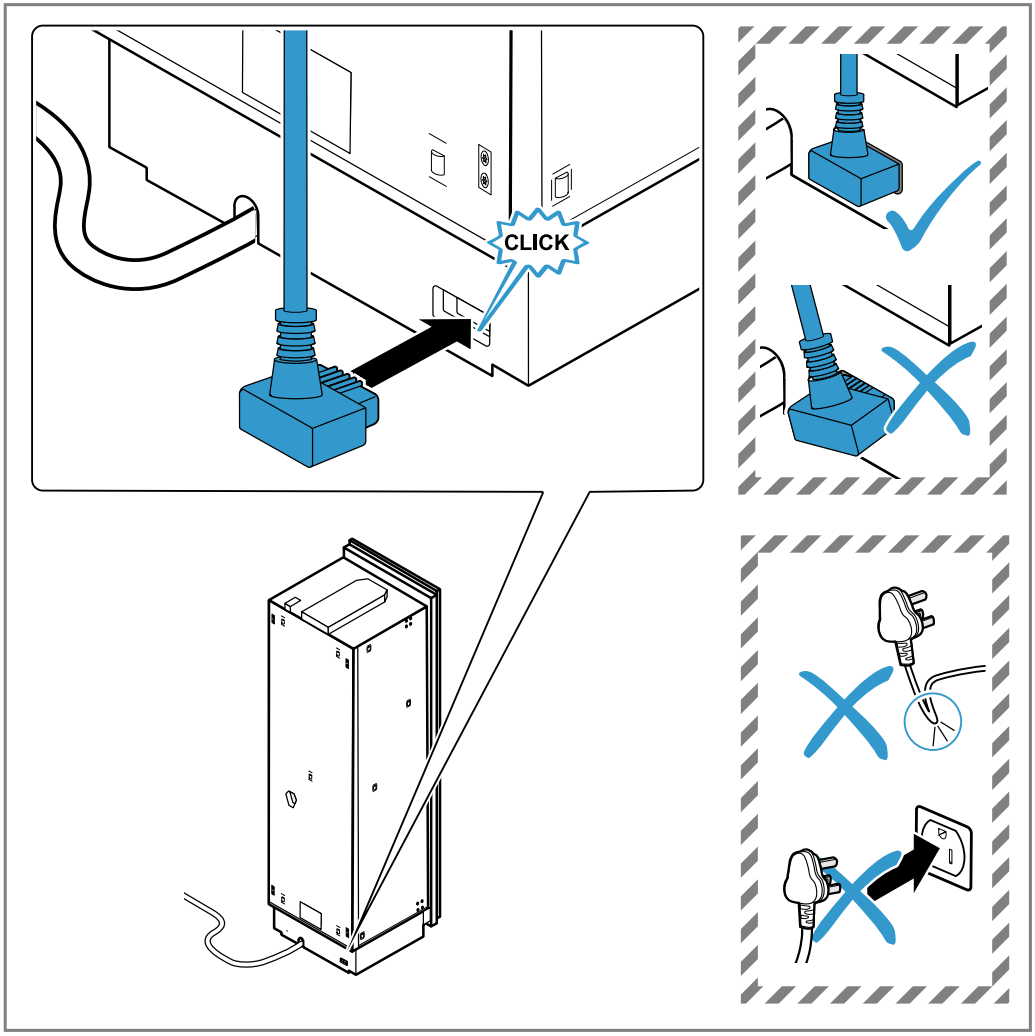
CLICK

T2

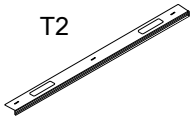

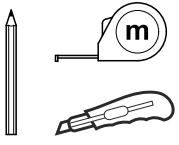

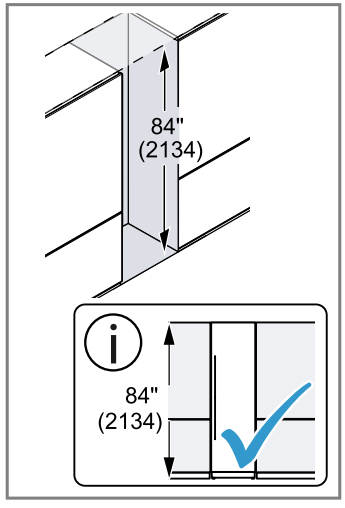
84"
(2134)
84"
(2134)

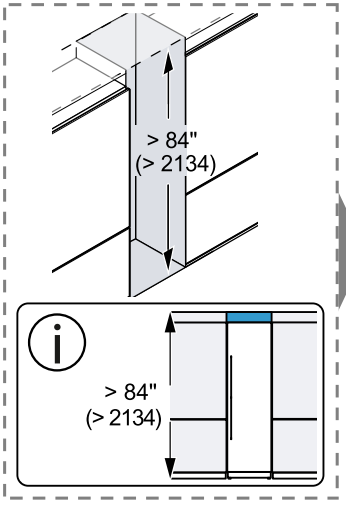
> 84"
(> 2134)
> 84"
(> 2134)

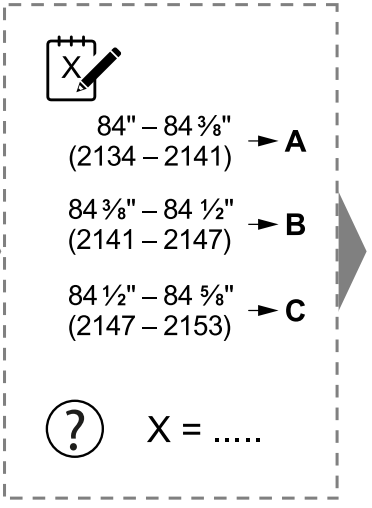
X
84" – 84 ⅜"
(2134 – 2141)
A
84 ⅜" – 84 ½"
(2141 – 2147)
B
84 ½" – 84 ⅝"
(2147 – 2153)
C
X = ...

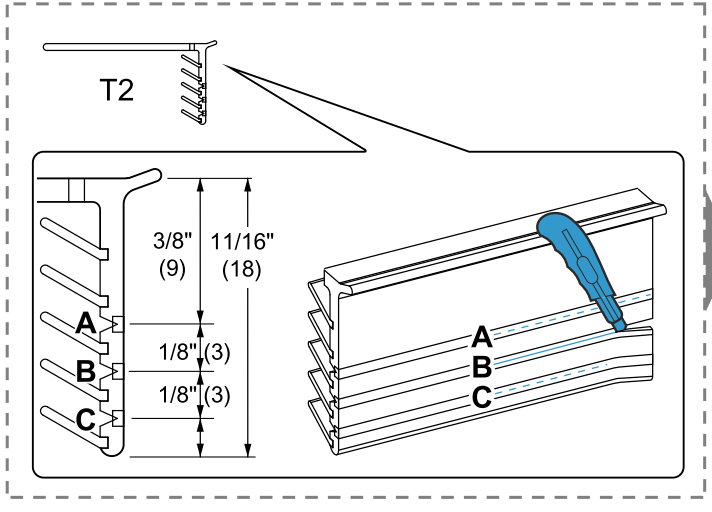
T2
3/8"
(9)
11/16"
(18)
A
B
C
1/8" (3)
1/8" (3)
A
B
C

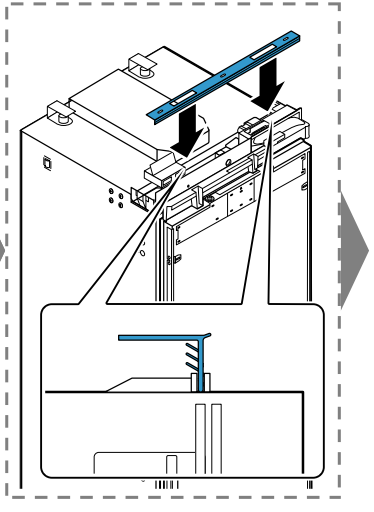

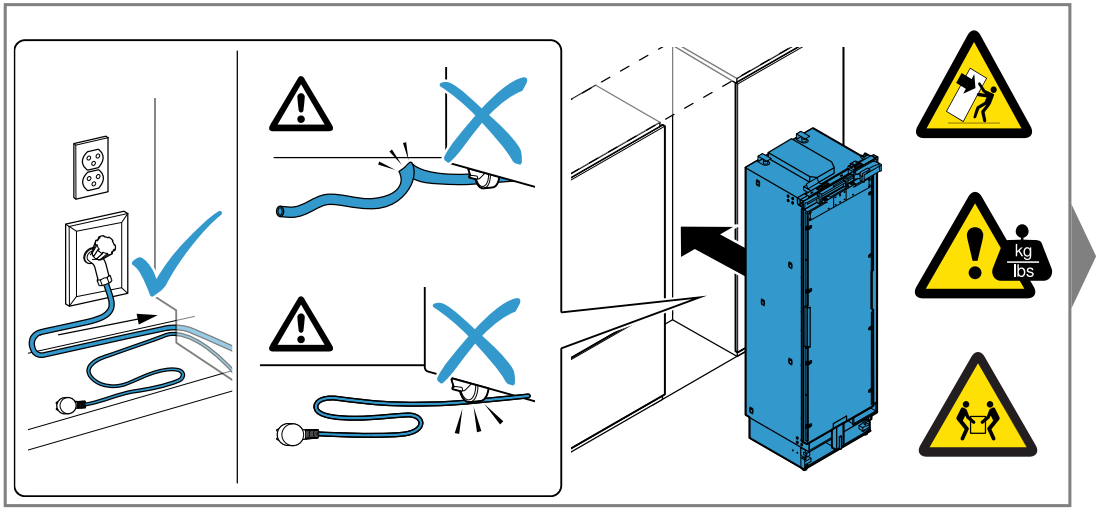
kg
lbs

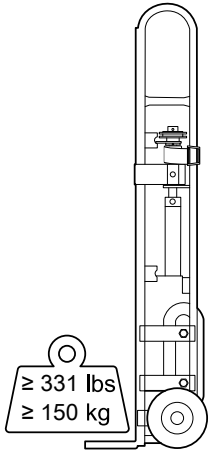
≥ 331 lbs
≥ 150 kg

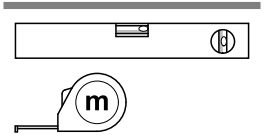
m

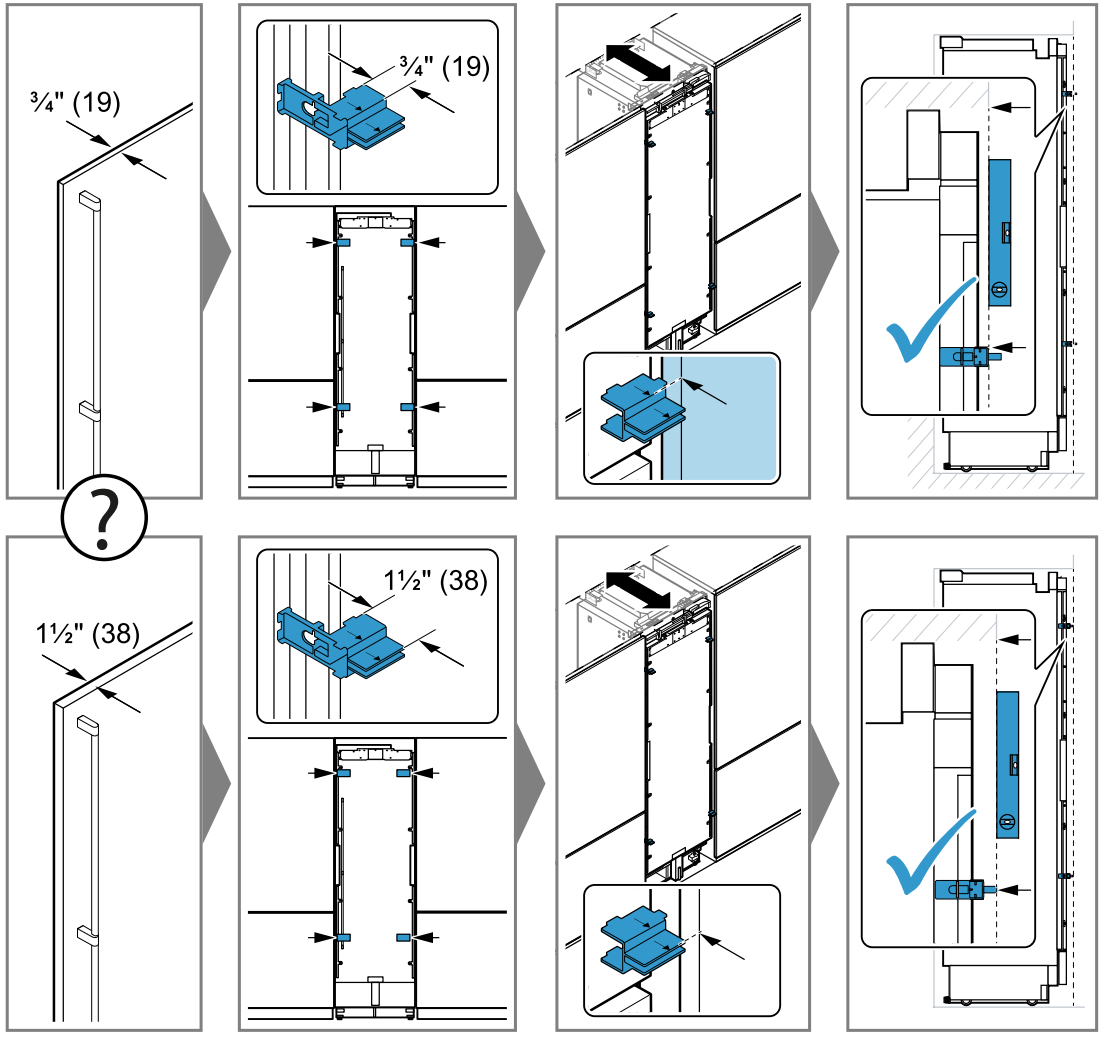
¾" (19)
¾" (19)
?
1½" (38)
1½" (38)

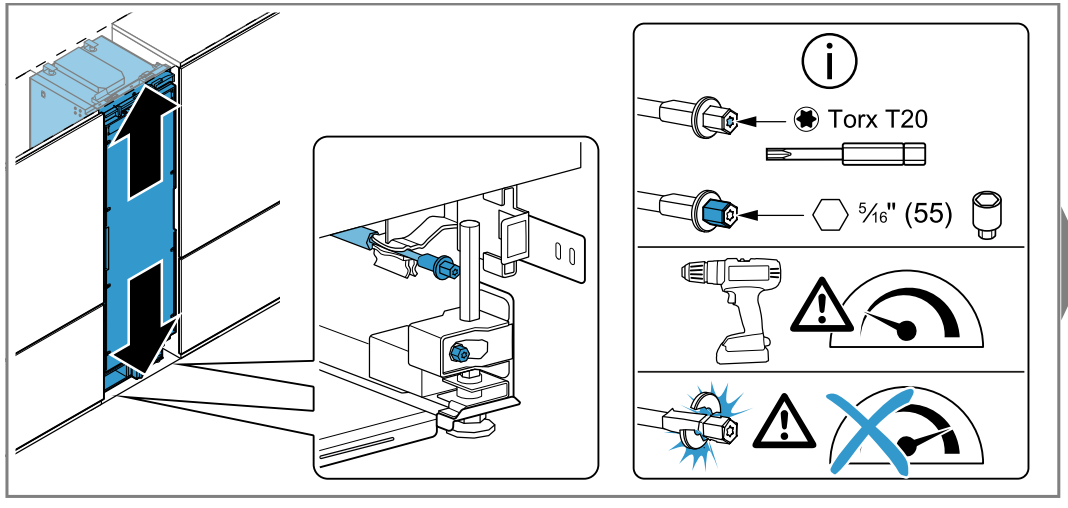
Torx T20
5⁄16" (55)

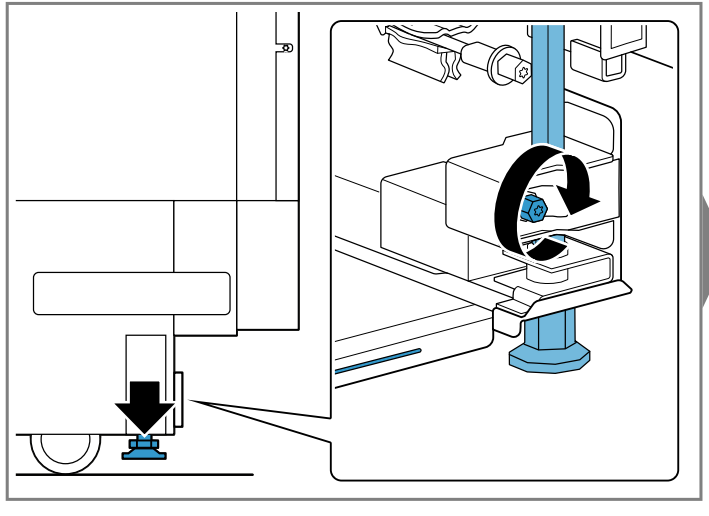

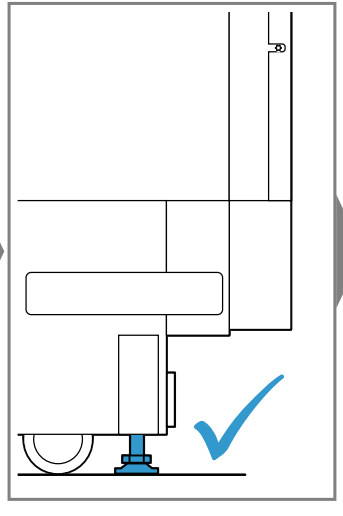

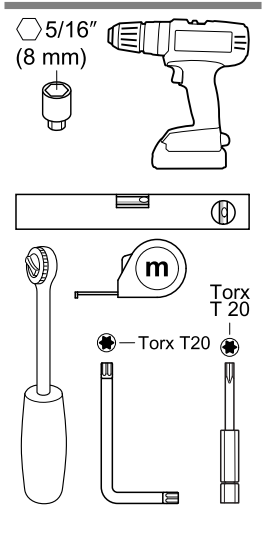
5/16"
(8 mm)
m
Torx
T 20
Torx T20

C

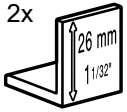
2x
26 mm
1 1/32"

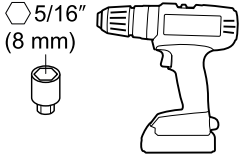
5/16"
(8 mm)

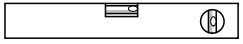

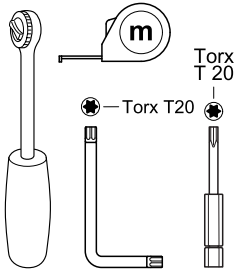
m
Torx
T 20
Torx T20

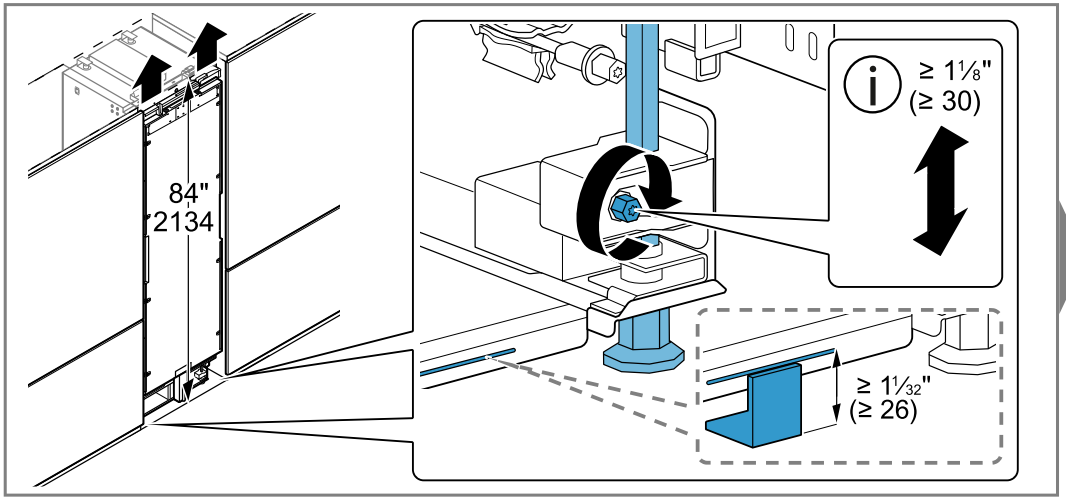
84"
2134
≥ 1⅛"
(≥ 30)
≥ 1 1/32"
(≥ 26)

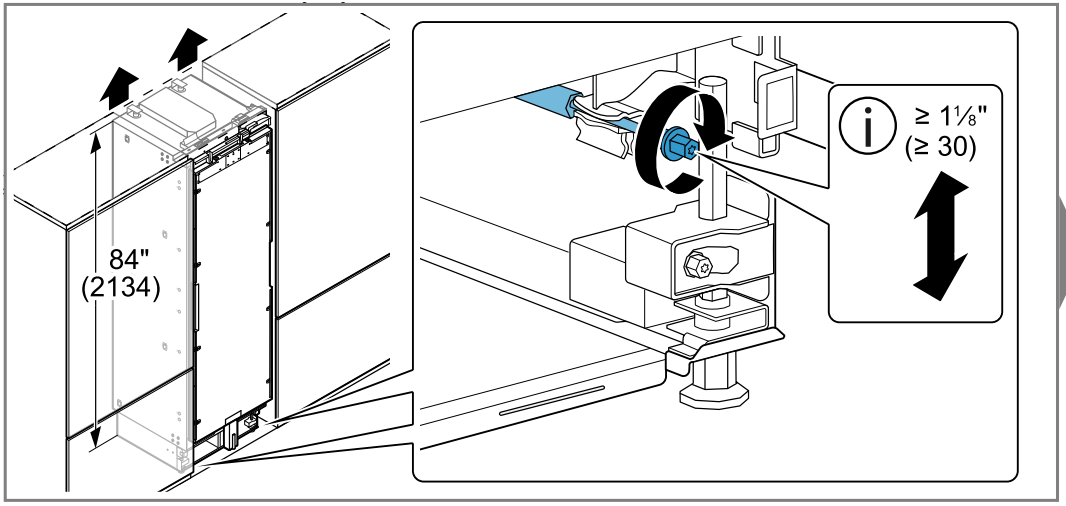
84"
(2134)
≥ 1⅛"
(≥ 30)

E
M4x15 T20
3x

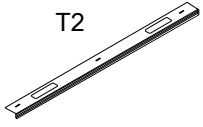
T2

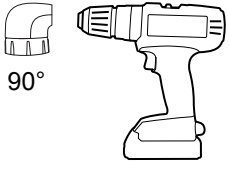
90°

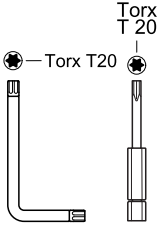
Torx
T 20
Torx T20

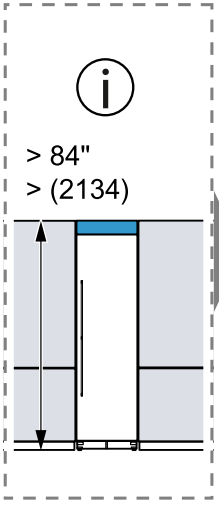
> 84"
> (2134)

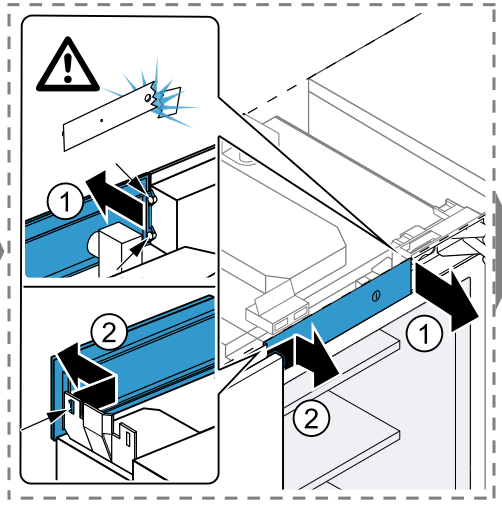
1
2
1
2

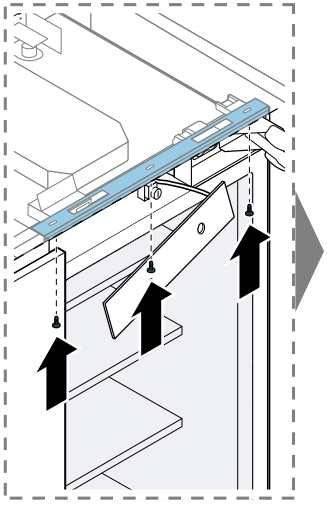

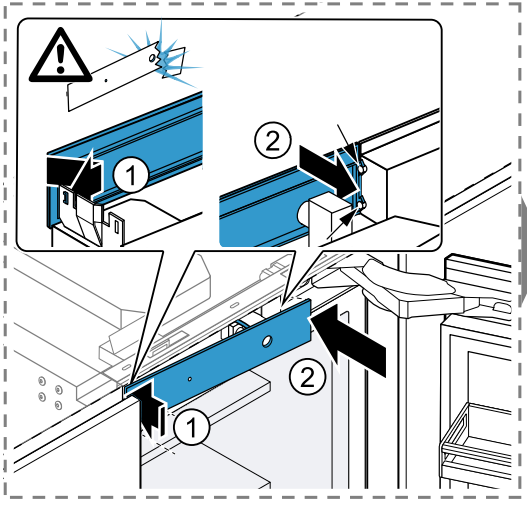
1
2
2
1

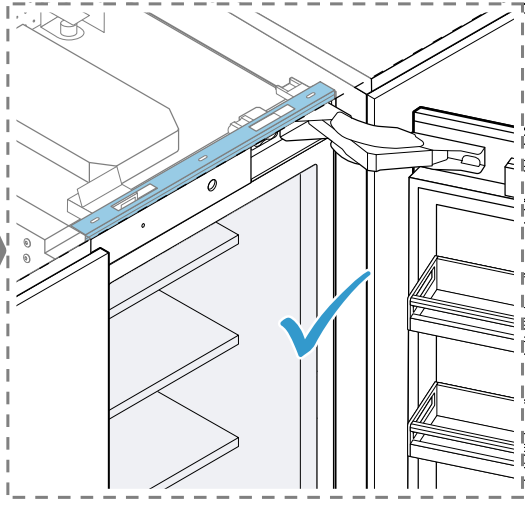

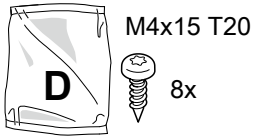
D
M4x15 T20
8x

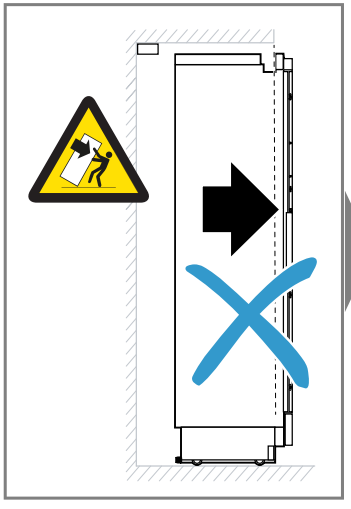

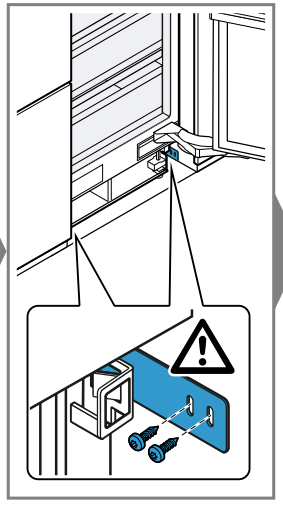

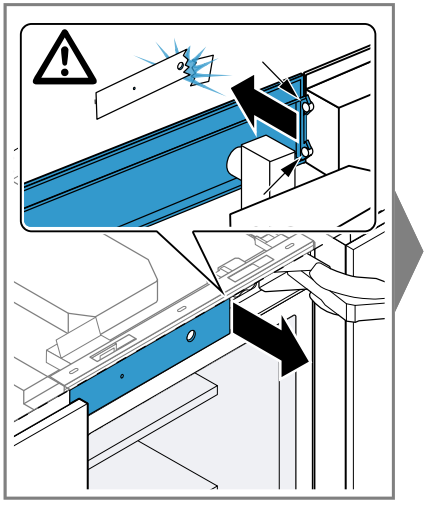

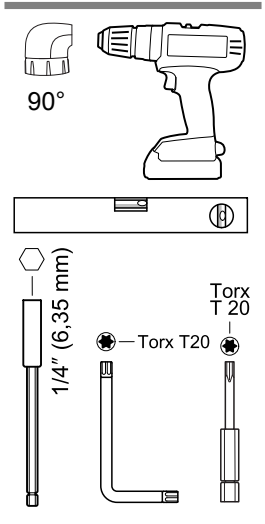
90°
1/4" (6,35 mm)
Torx T20
Torx
T 20

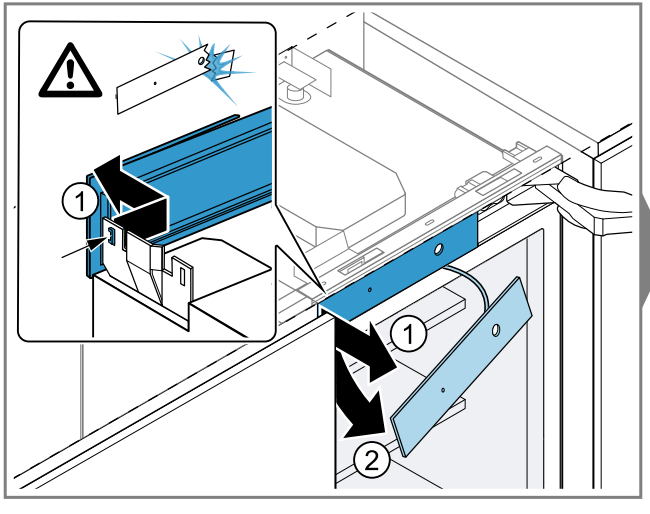
1
1
2

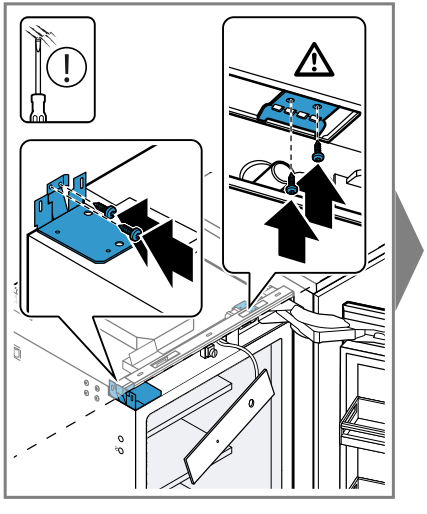

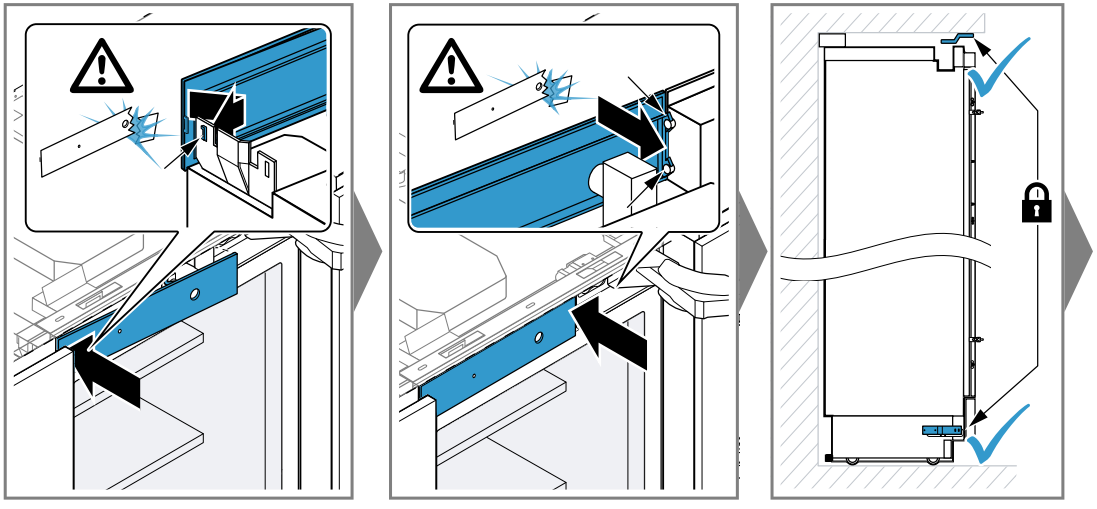

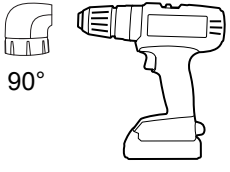
90°

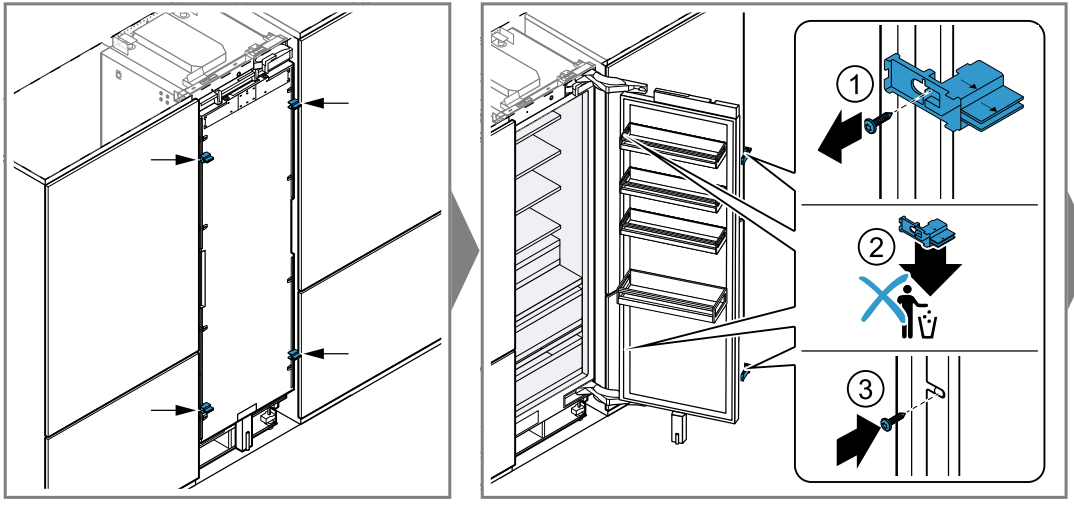
1
2
3

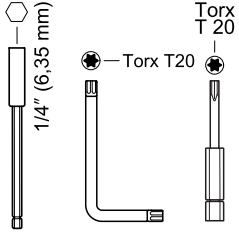
1/4" (6,35 mm)
Torx T20
Torx
T 20

Torx
T 30

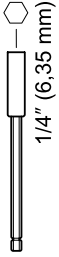
1/4" (6,35 mm)

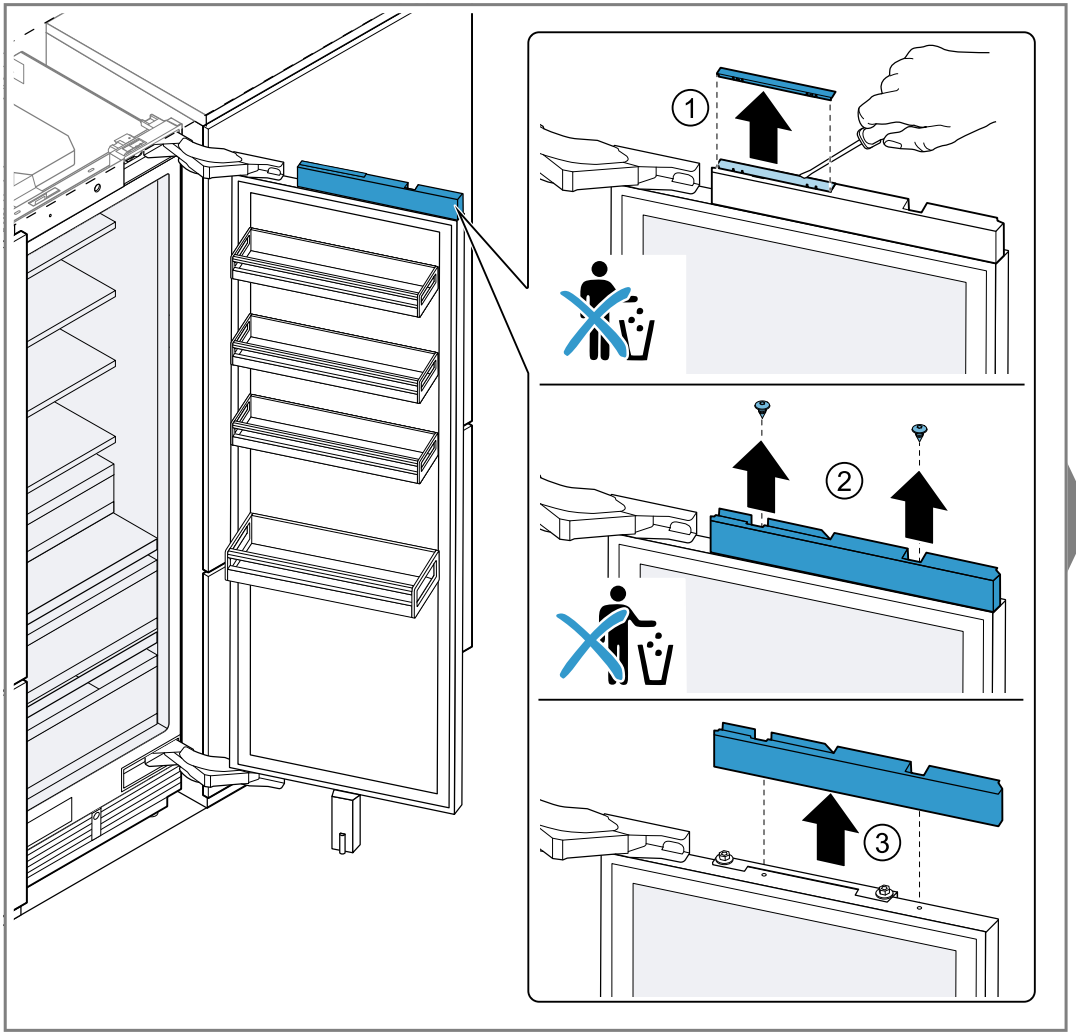
1
2
3

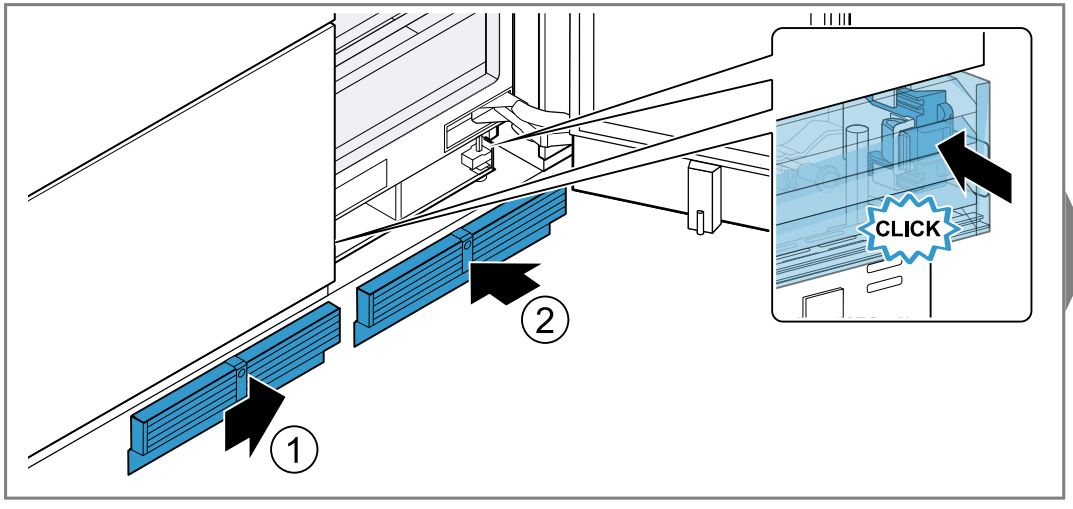
CLICK
1
2

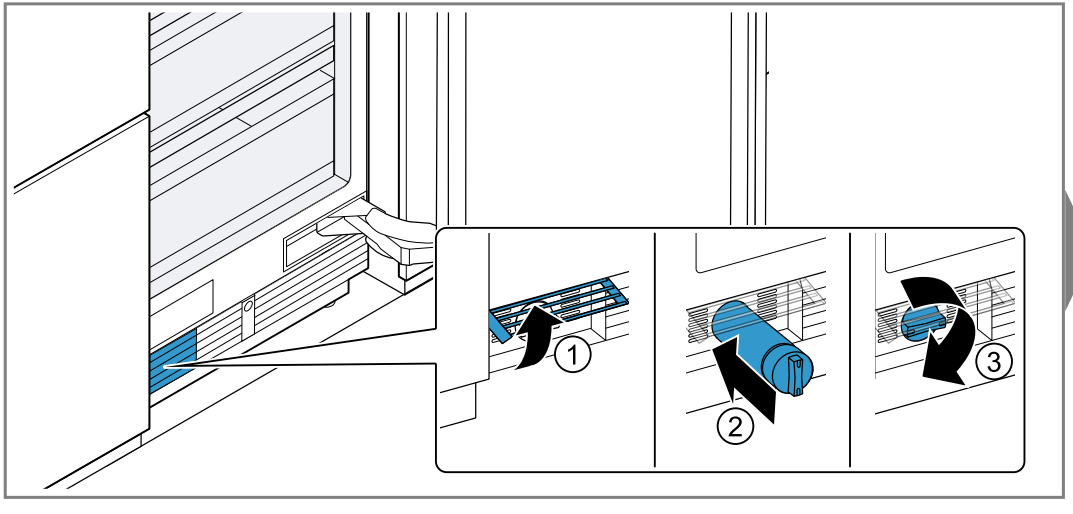
1
2
3

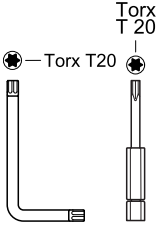
Torx
T 20
Torx T20

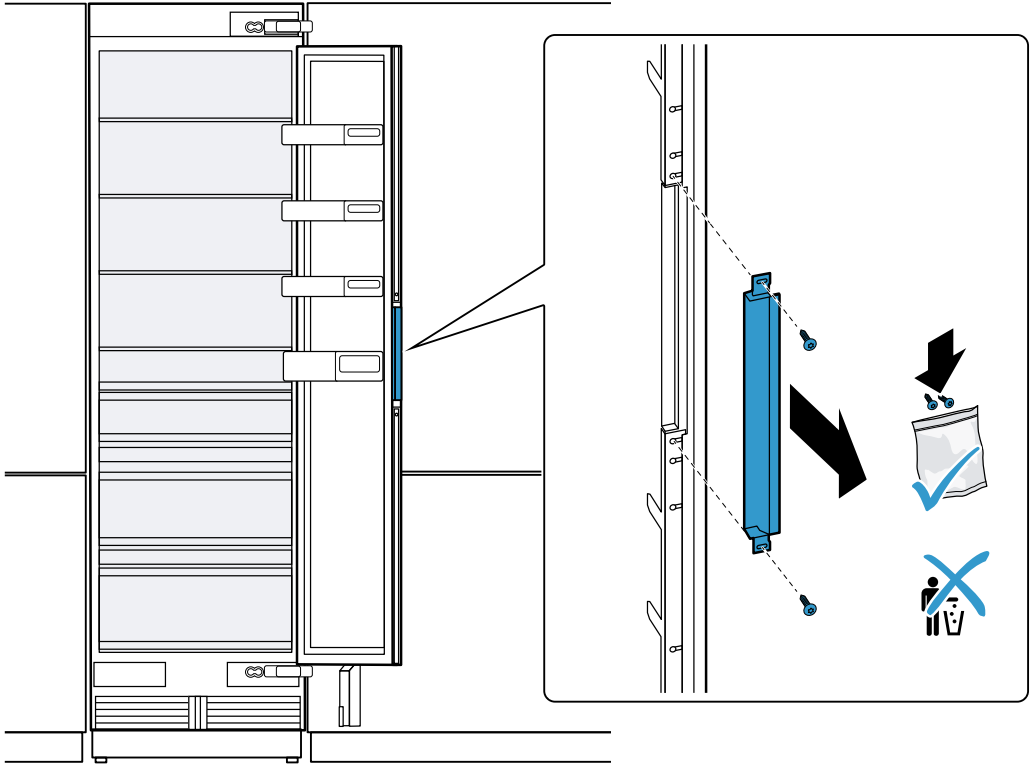

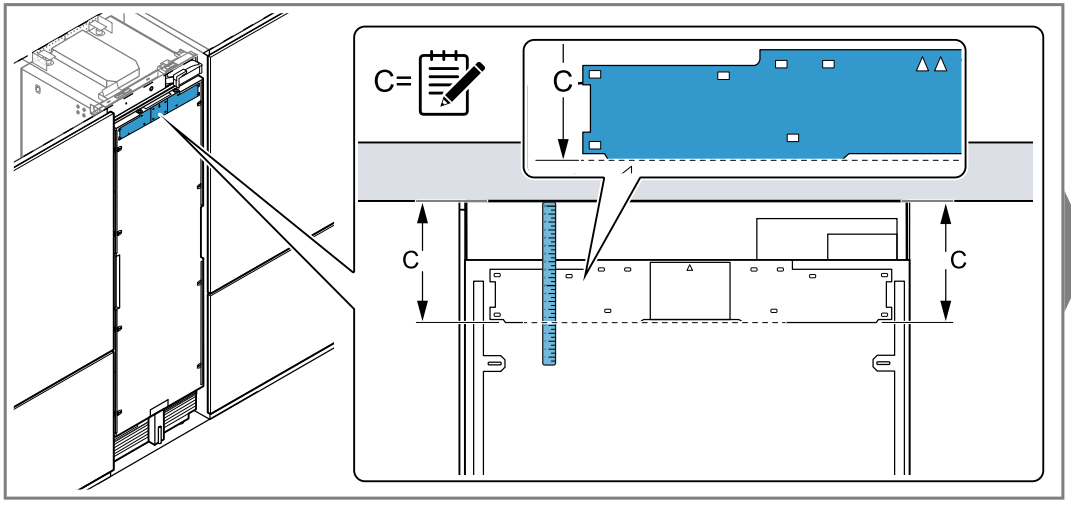

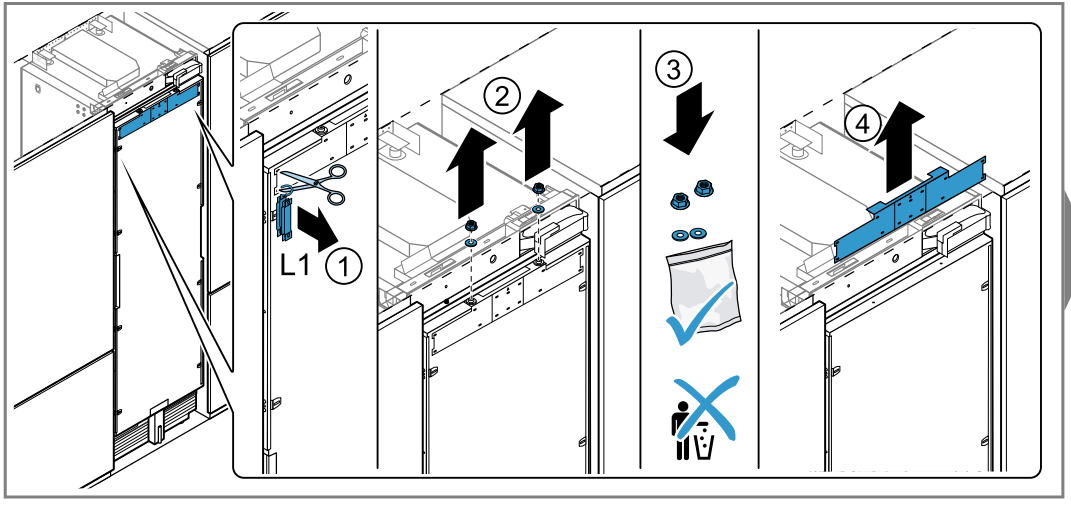

13 mm

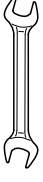

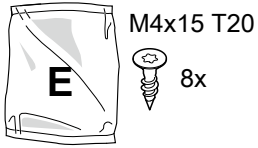
E
M4x15 T20
8x

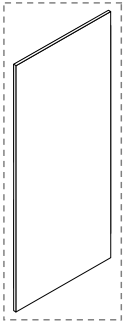

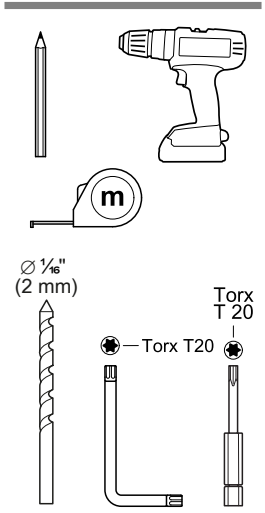
m
⌀ 1/16"
(2 mm)
Torx
T 20
Torx T20

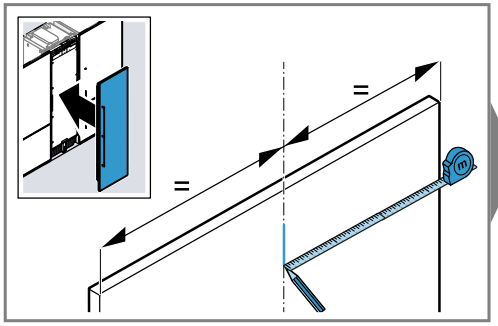
=
=

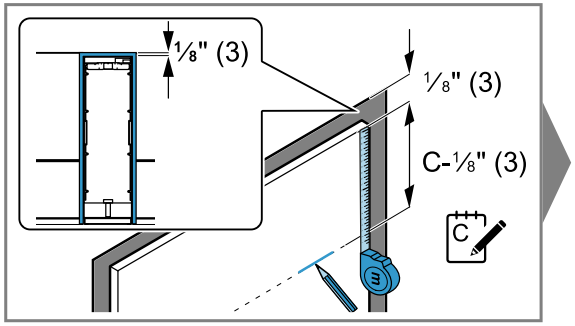
1/8" (3)
1/8" (3)
C-1/8" (3)
C

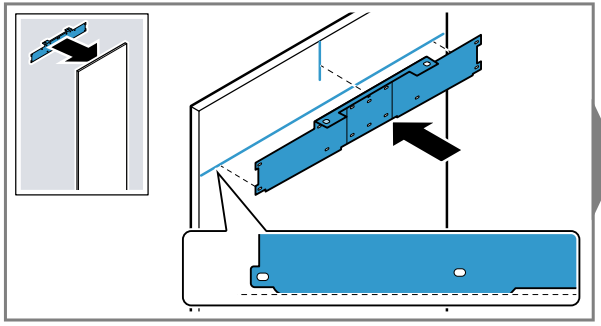

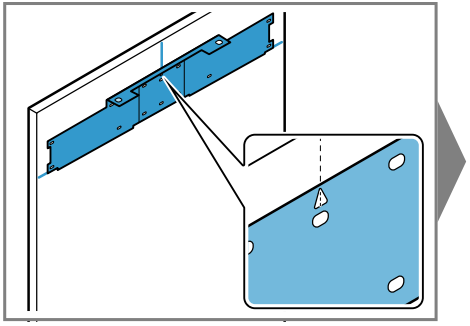

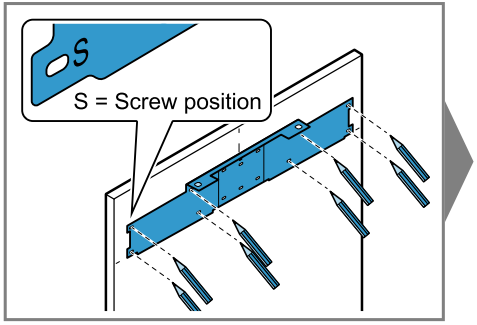
S
S = Screw position

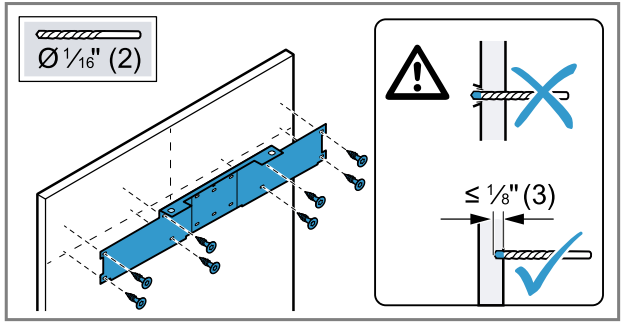
Ø 1/16" (2)
≤ 1/8" (3)

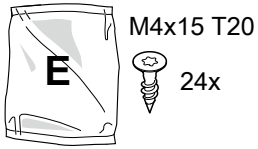
E
M4x15 T20
24x

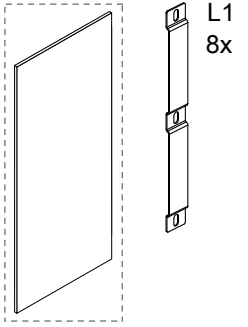
L1
8x

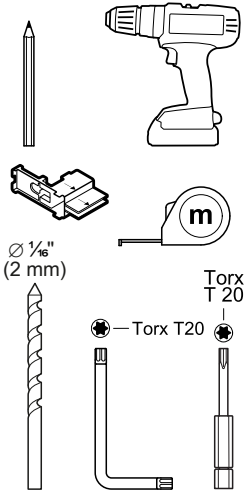
m
⌀ 1/16"
(2 mm)
Torx
T 20
Torx T20

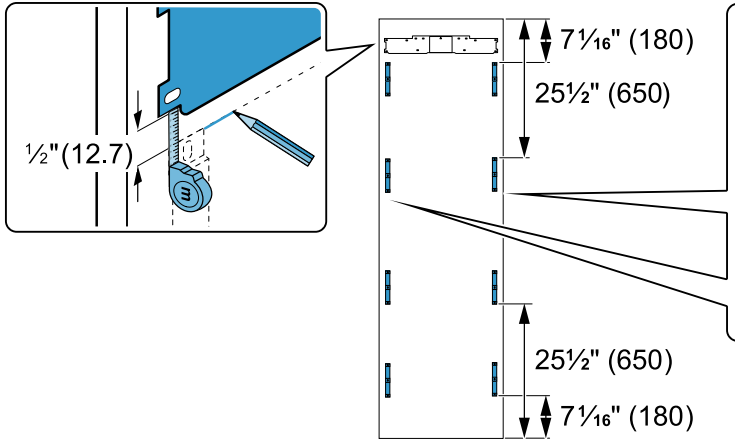
½"(12.7)
7 1/16" (180)
25½" (650)
25½" (650)
7 1/16" (180)
2 3/16" (55)

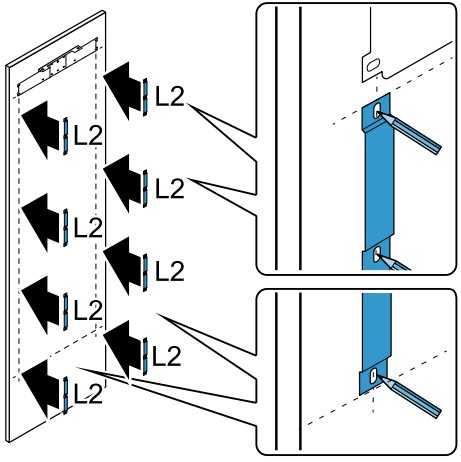
L2
L2
L2
L2
L2
L2
L2

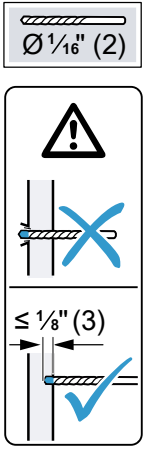
⌀ 1/16" (2)
≤ 1/8" (3)

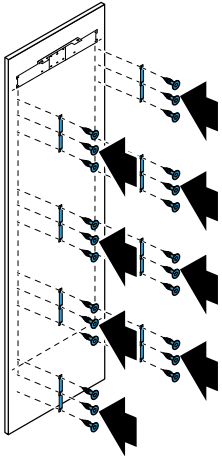

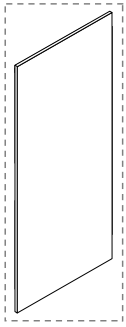

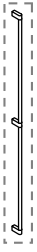

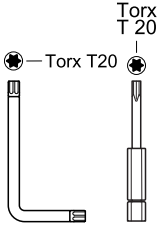
Torx
T 20
Torx T20

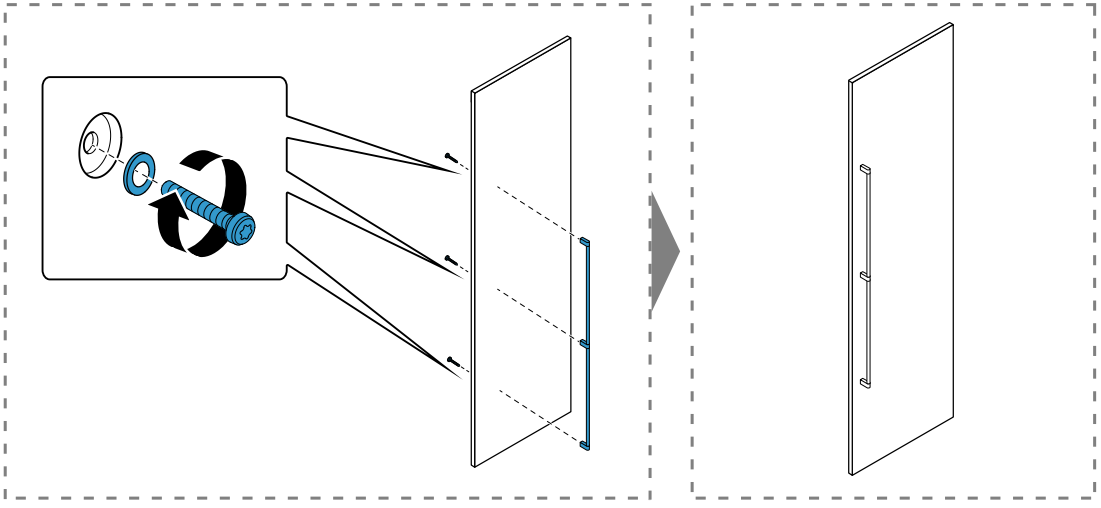

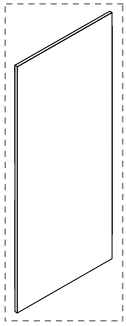

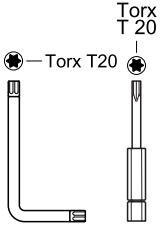
Torx
T 20
Torx T20

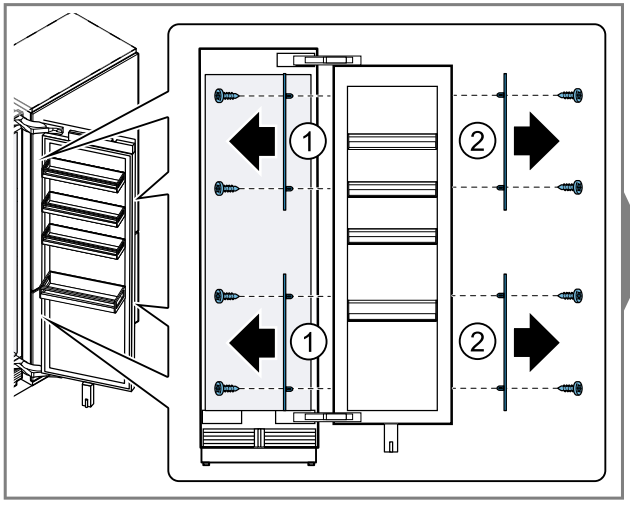
1
2
1
2

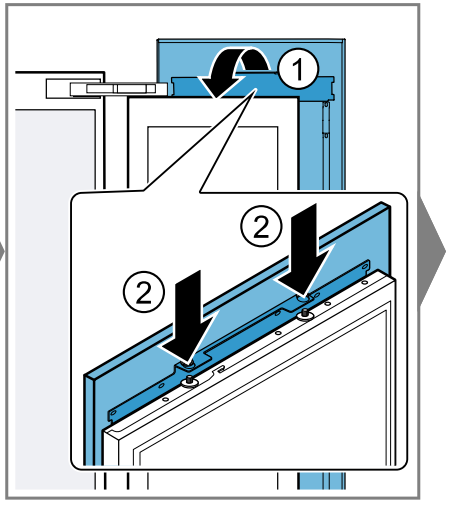
1
2
2

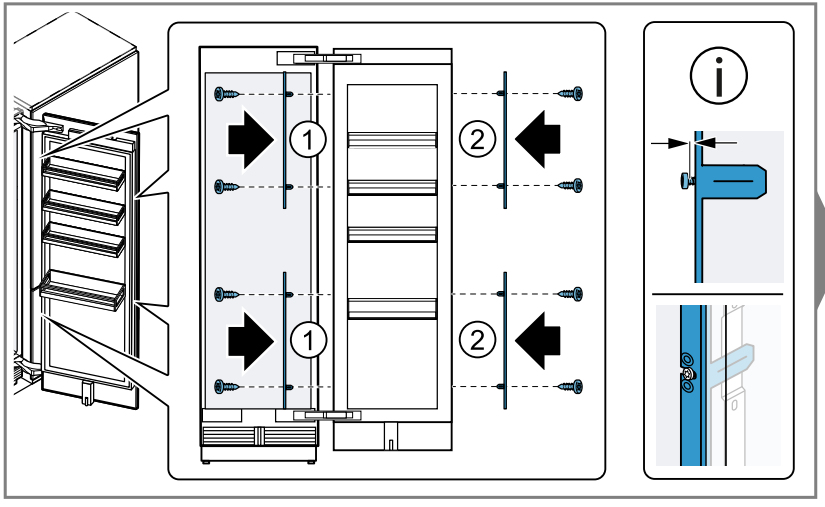
1
2
1
2

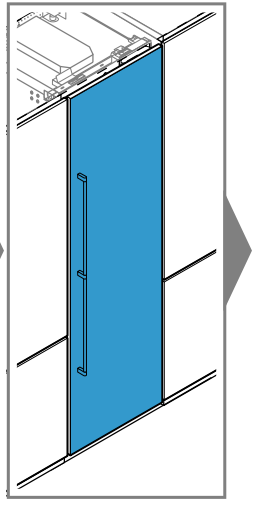

C

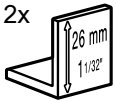
2x
26 mm
1 1/32"

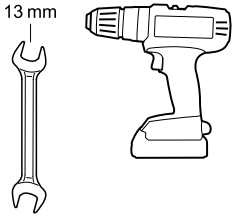
13 mm

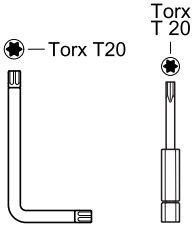
Torx T 20
Torx
T 20

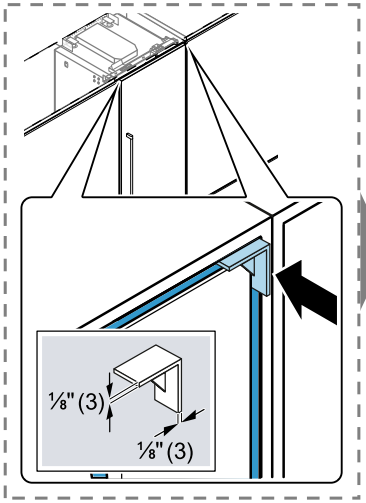
⅛" (3)
⅛" (3)

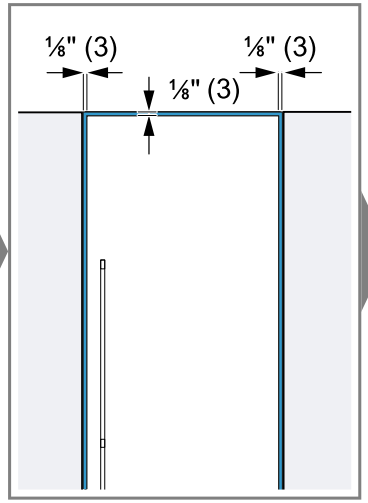
⅛" (3)
⅛" (3)
⅛" (3)

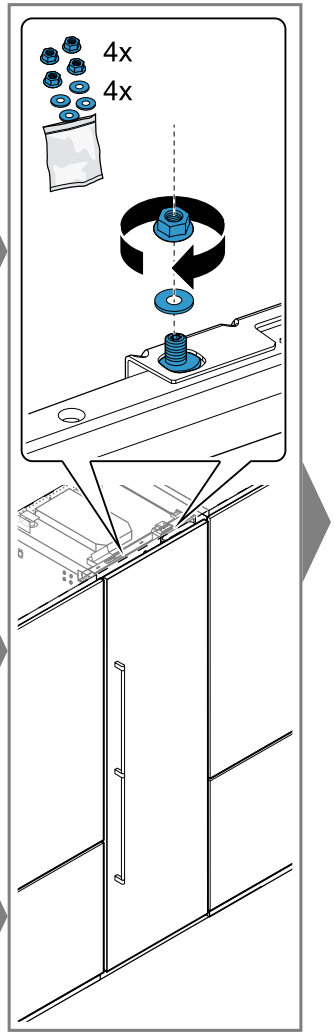
4x
4x

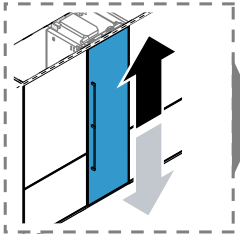

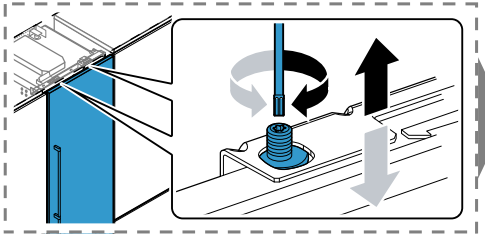

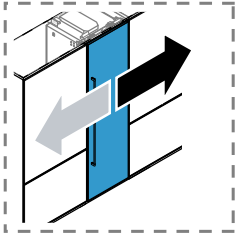

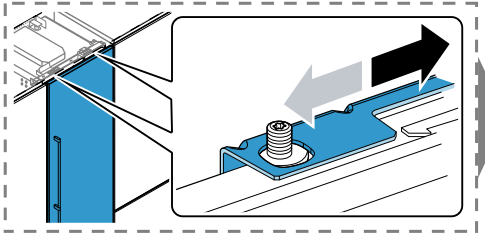

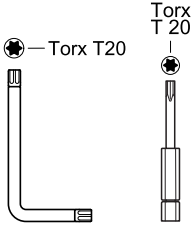
Torx T20
Torx
T 20

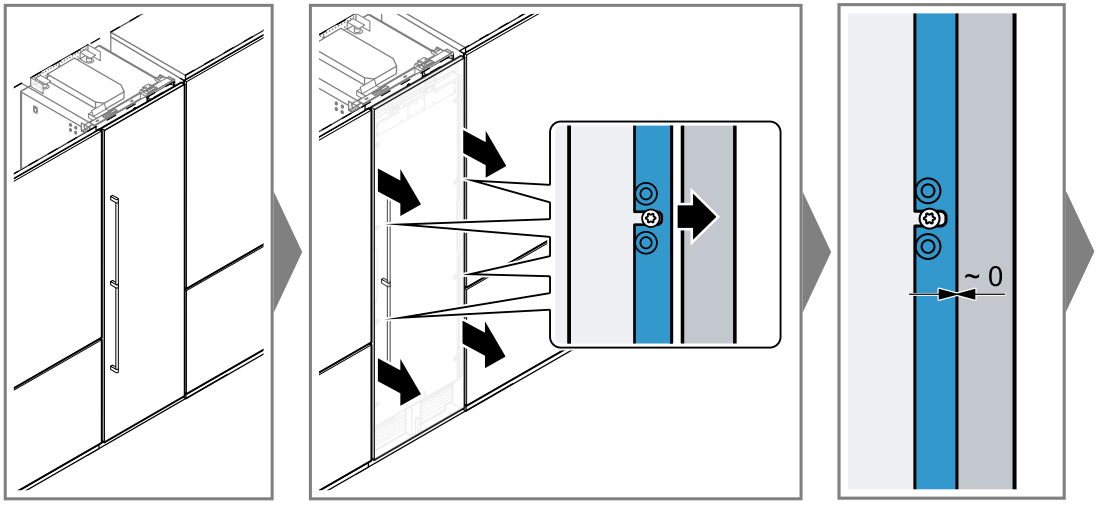
~ 0

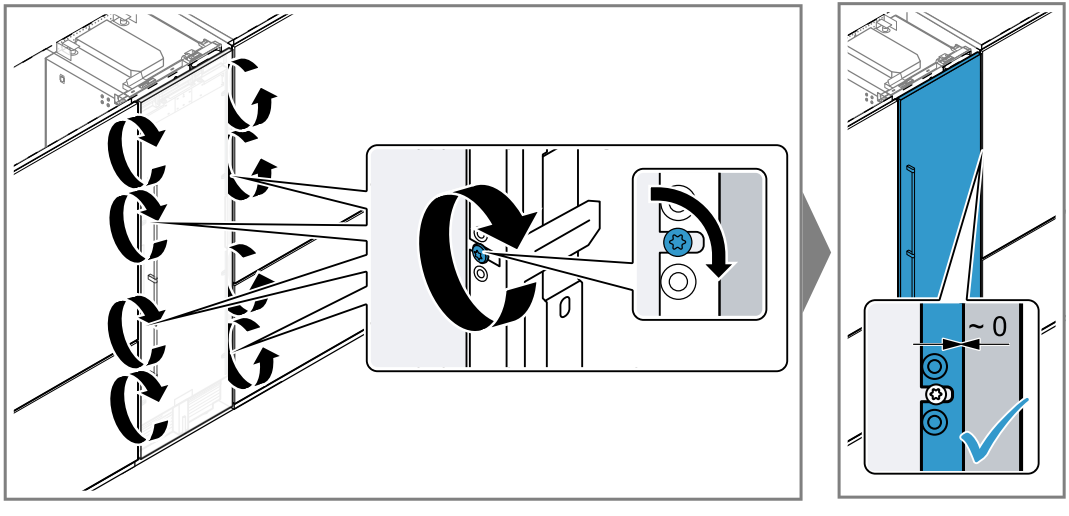
~ 0

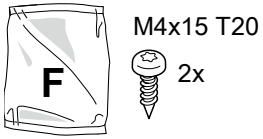
F
M4x15 T20
2x

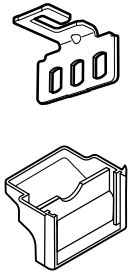

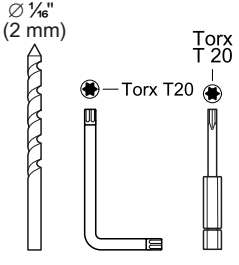
Ø 1/16"
(2 mm)
Torx
T 20
Torx T20

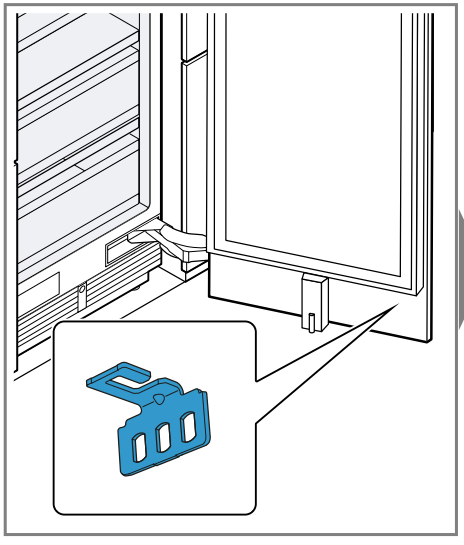

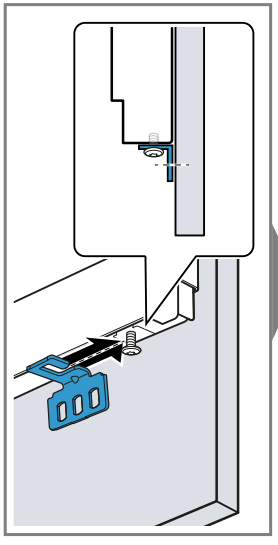

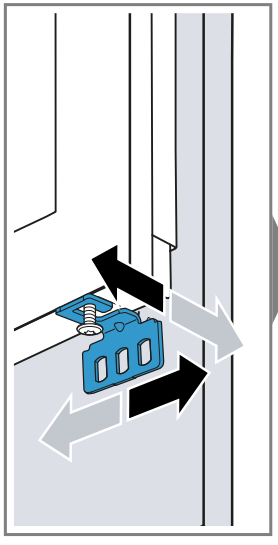

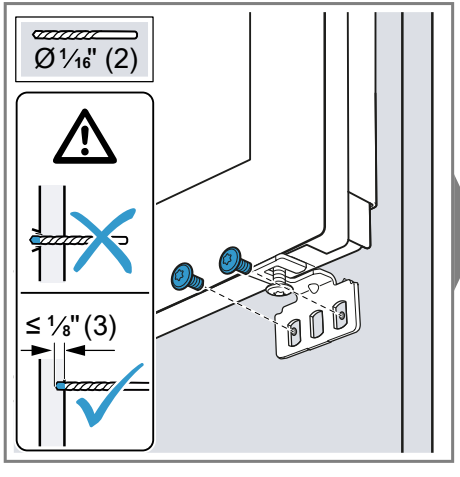
Ø 1/16" (2)
≤ 1/8" (3)

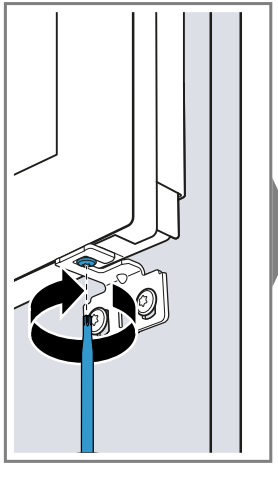

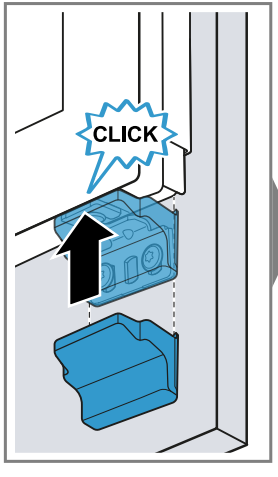
CLICK

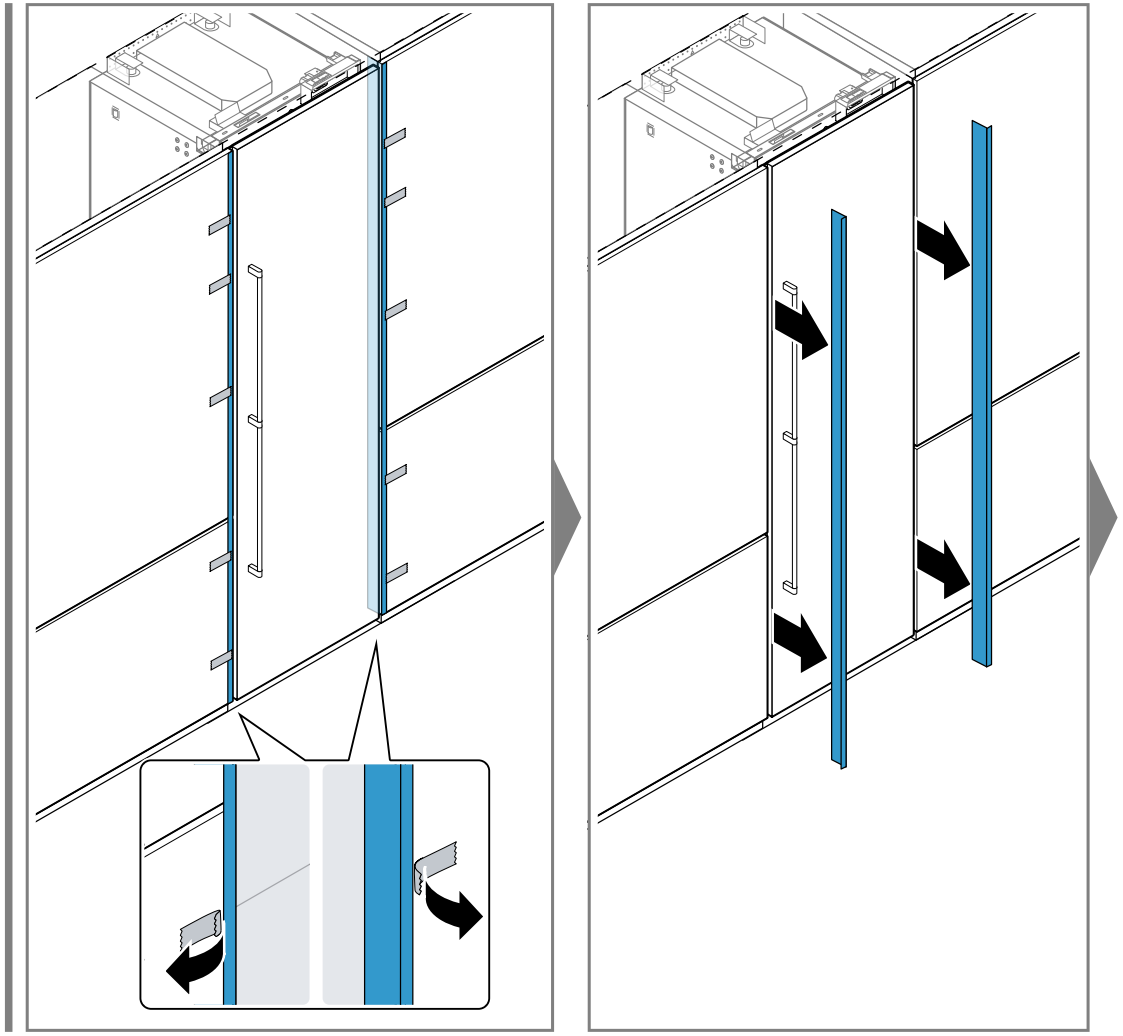

2x

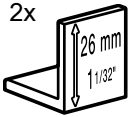

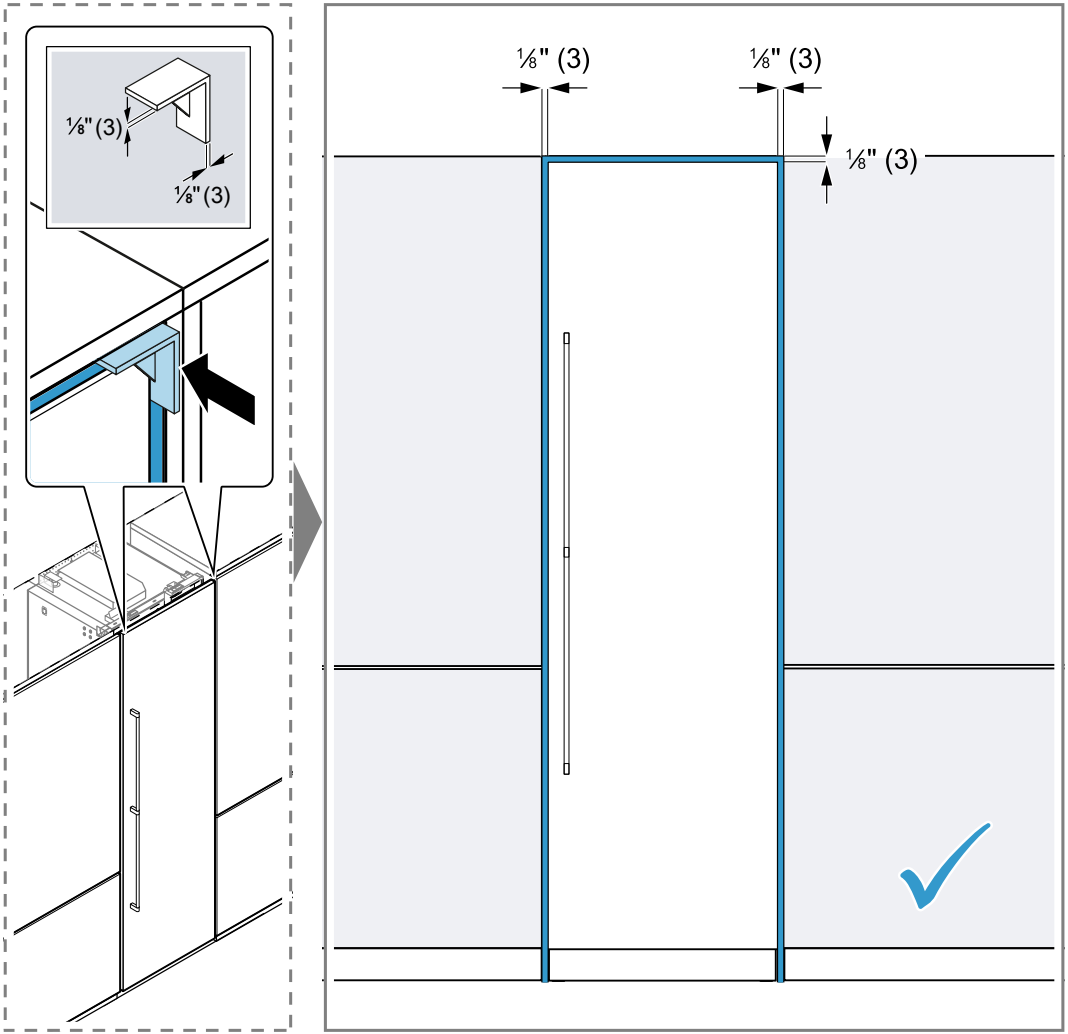

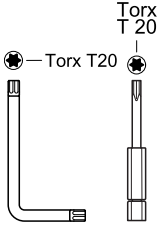
Torx
T 20
Torx T20

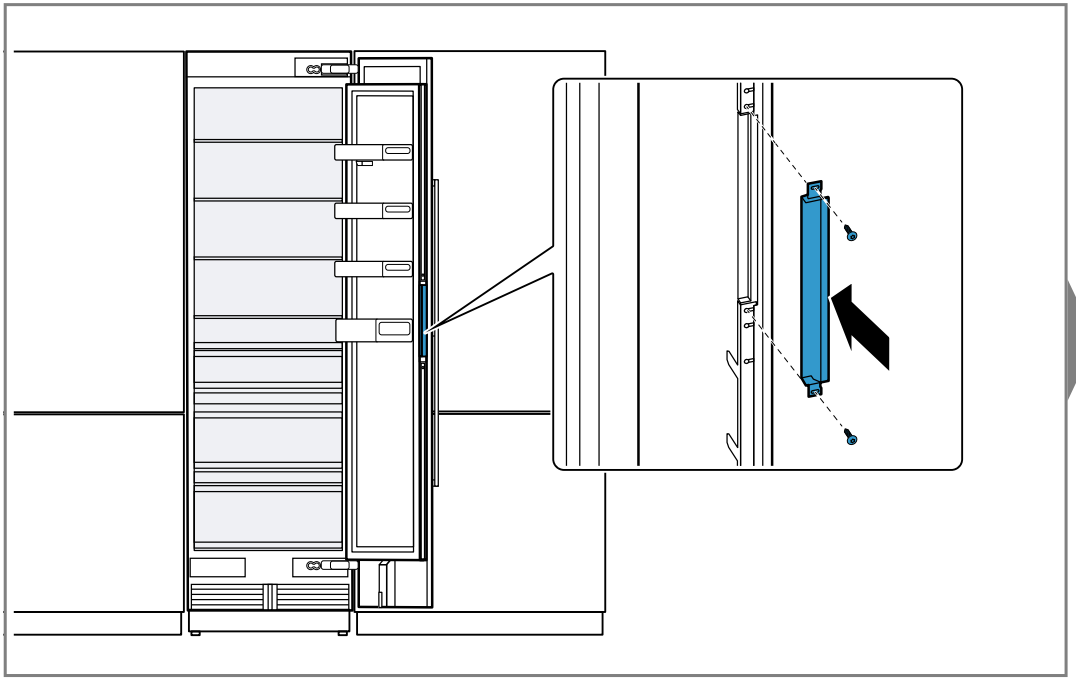

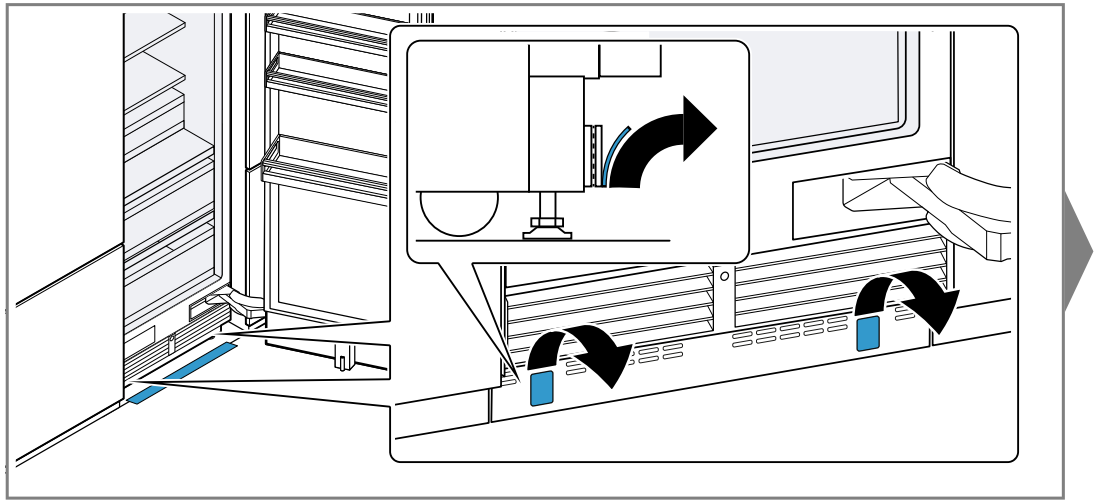

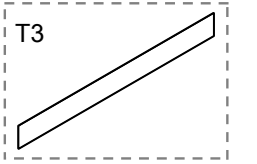
T3

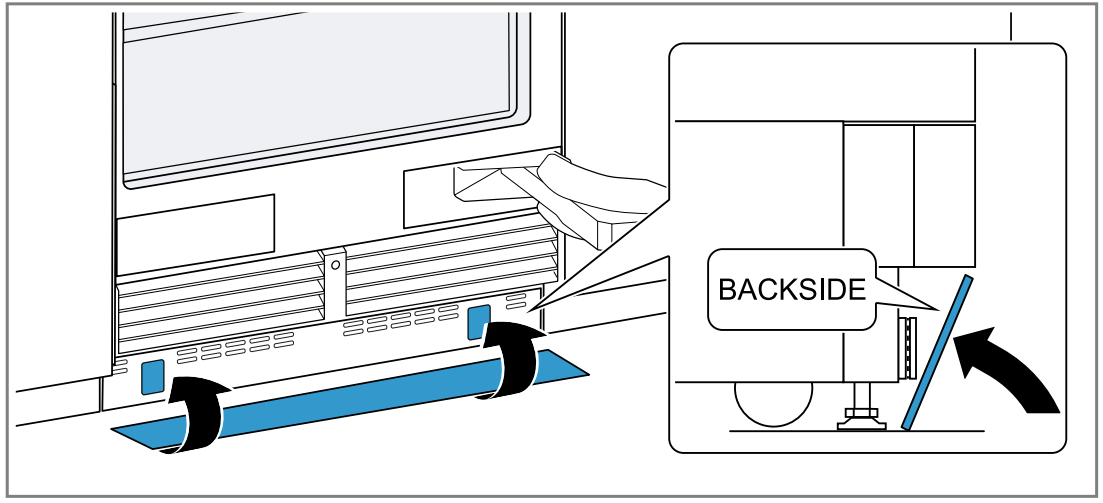
BACKSIDE

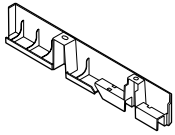

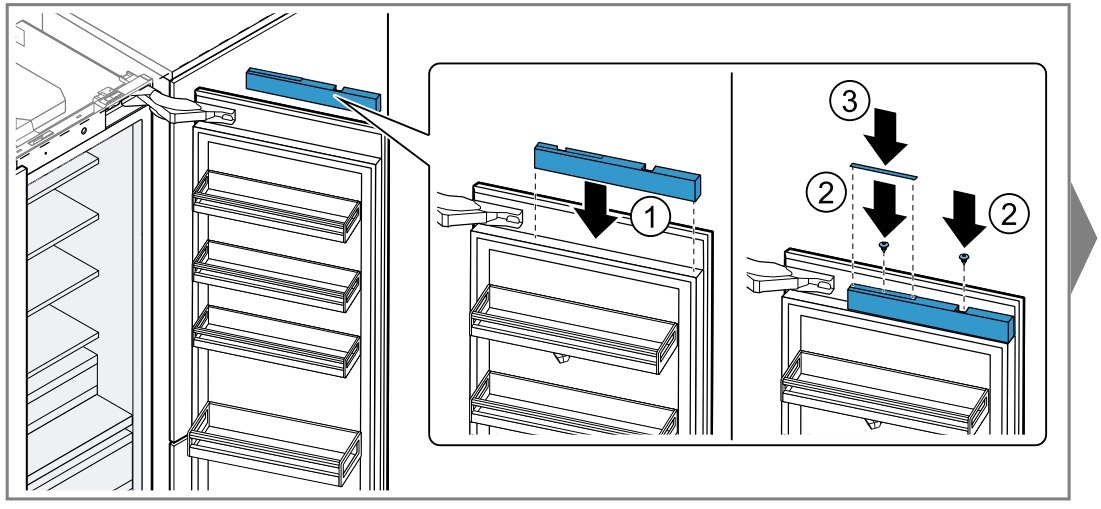
1
2
3
2

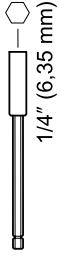
1/4" (6,35 mm)

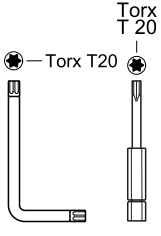
Torx
T 20
Torx T20

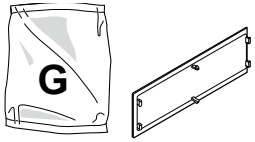
G

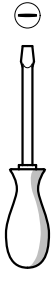

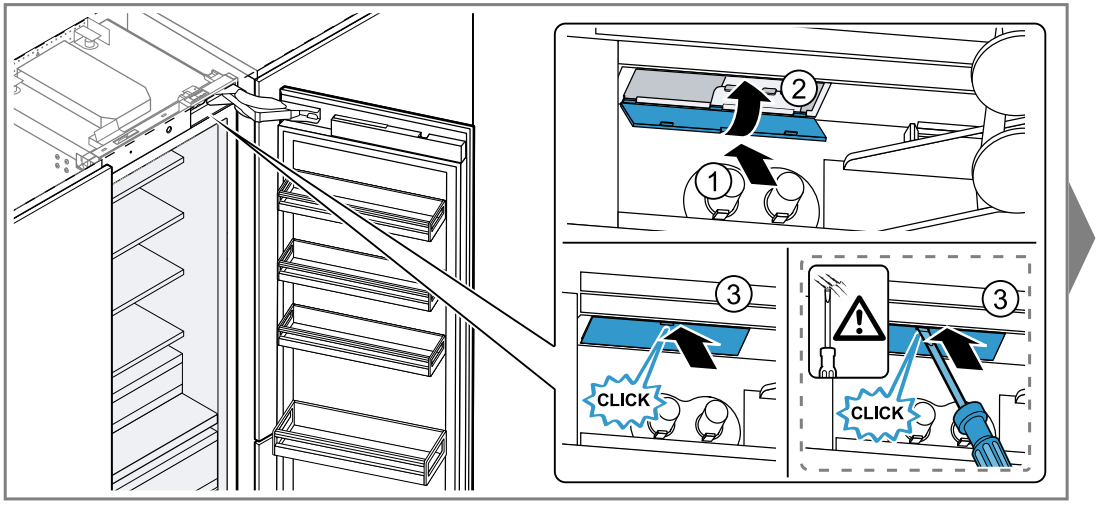
1
2
3
CLICK
3
CLICK

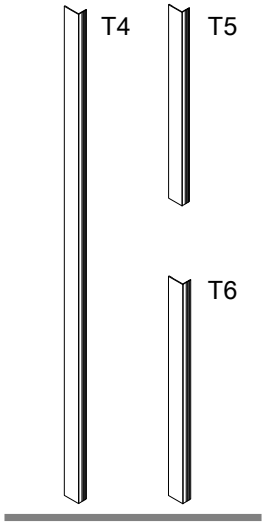
T4
T5
T6

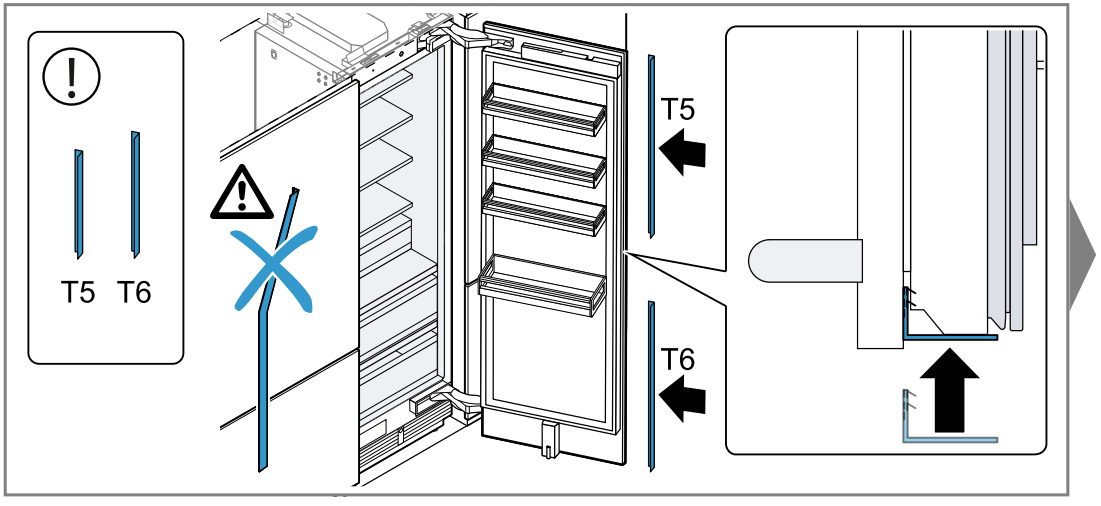
T5 T6
T5
T6

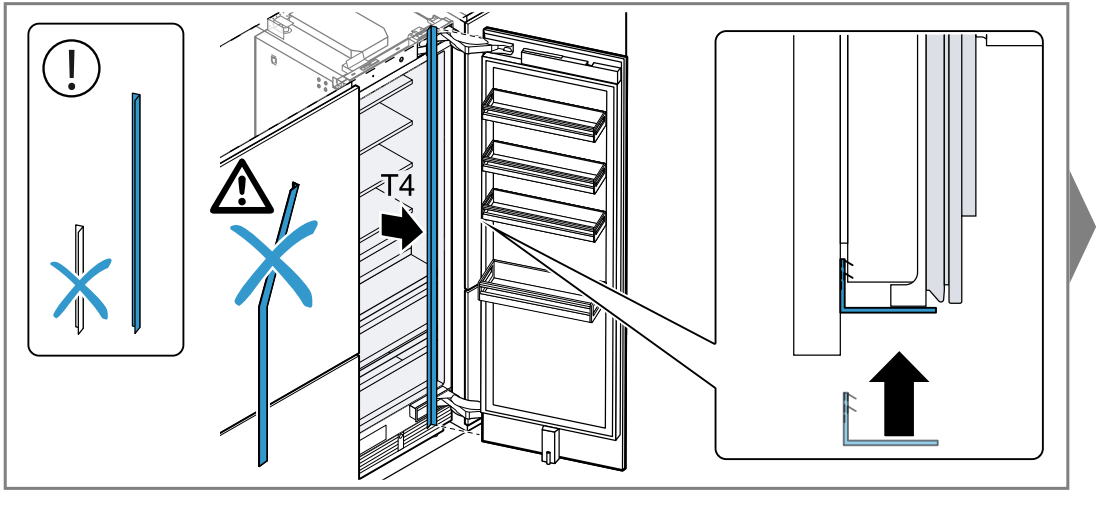
T4

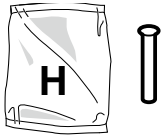
H

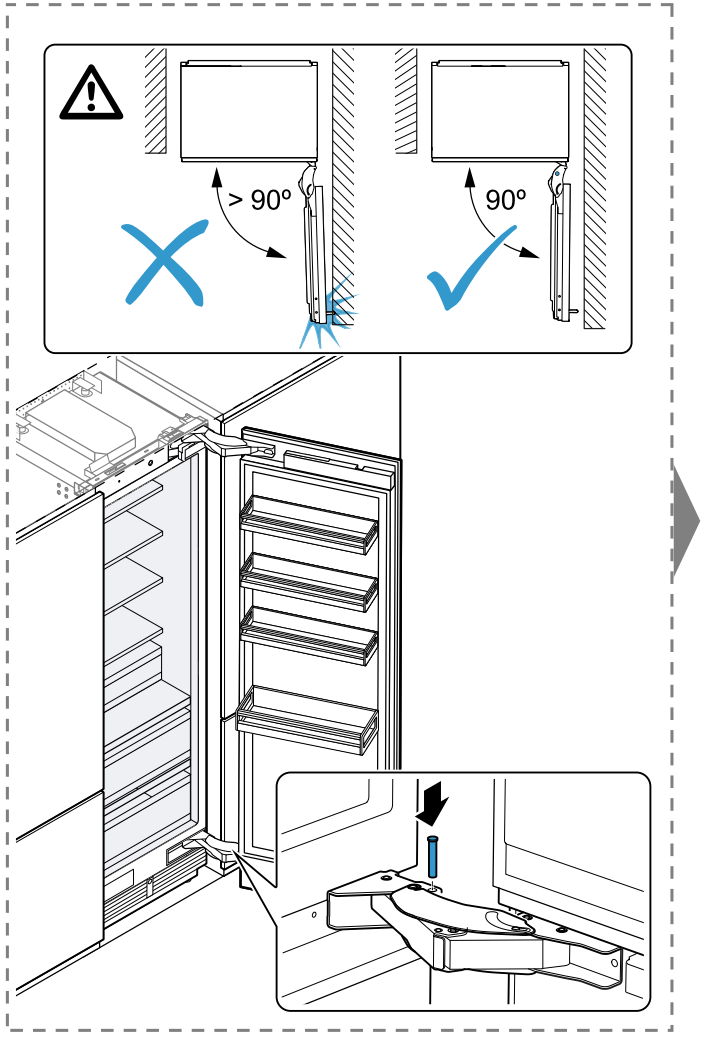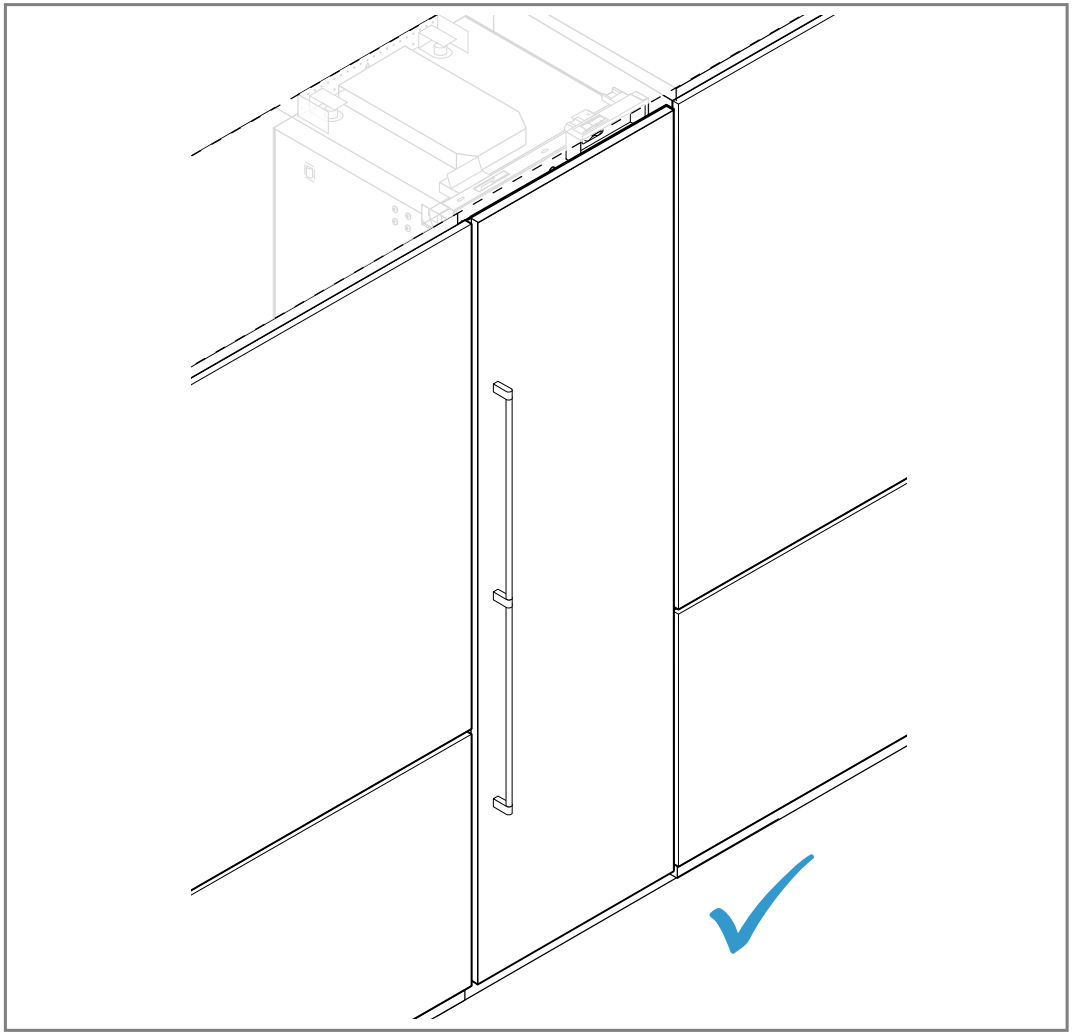
> 90º
90º