FULGOR
MILANO

F6PTK30BC
SOFIA PRO COFFEE 30”

F7DTK30BC
DISTINTO COFFEE 30”

FRAME KIT 30” FOR ESPRESSO COFFEE MACHINE

KIT CADRE 30” POUR MACHINE À CAFÉ ESPRESSO

KIT MARCO 30” PARA CAFETERA ESPRESSO

EN INSTALLATION INSTRUCTIONS

FR INSTRUCTIONS D’INSTALLATION

ES INSTRUCCIONES PARA LA INSTALACIÓN

FRAME AND ACCESSORIES / CADRE ET ACCESSOIRES / MARCO Y ACCESORIOS - 758 x 476mm

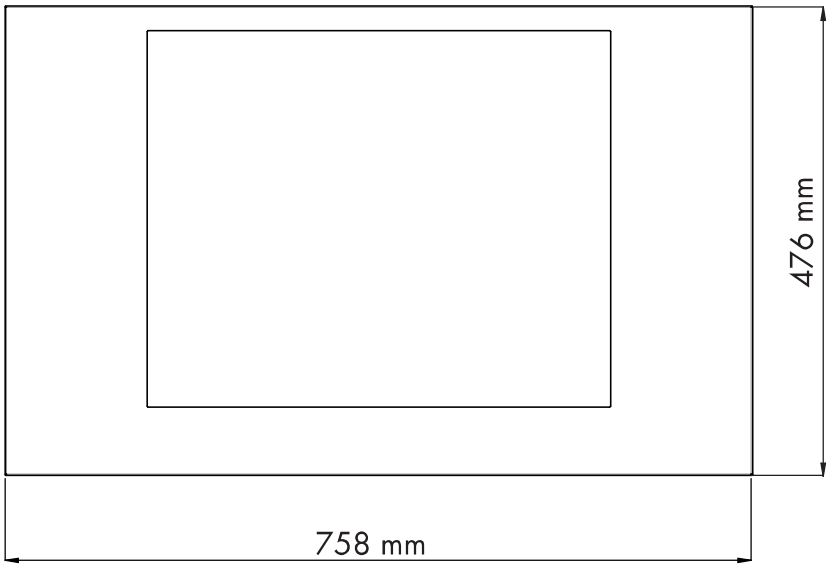

1 pieces/pièces/piezas

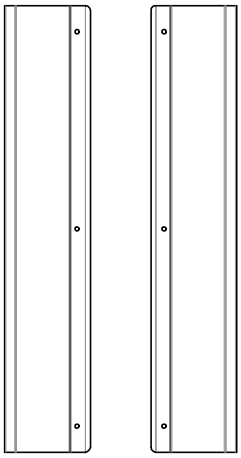

2 pieces/pièces/piezas

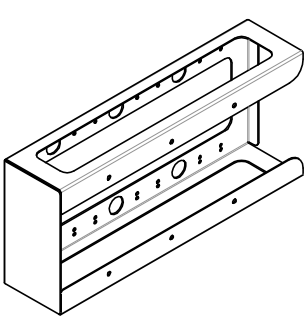

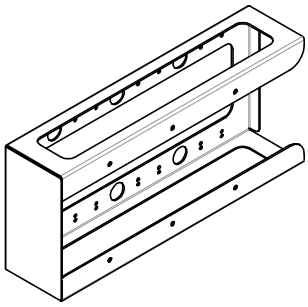

2 pieces/pièces/piezas

1 pieces/pièces/piezas

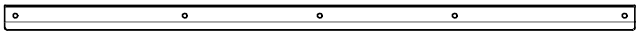

WOOD SCREWS /LES VIS À BOIS /TORNILLOS PARA MADERA

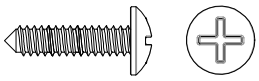

12 pieces/pièces/piezas

SCREWS / VIS / TORNILLOS - 4.8x9.5 mm

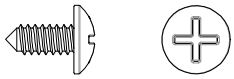

25 pieces/pièces/piezas

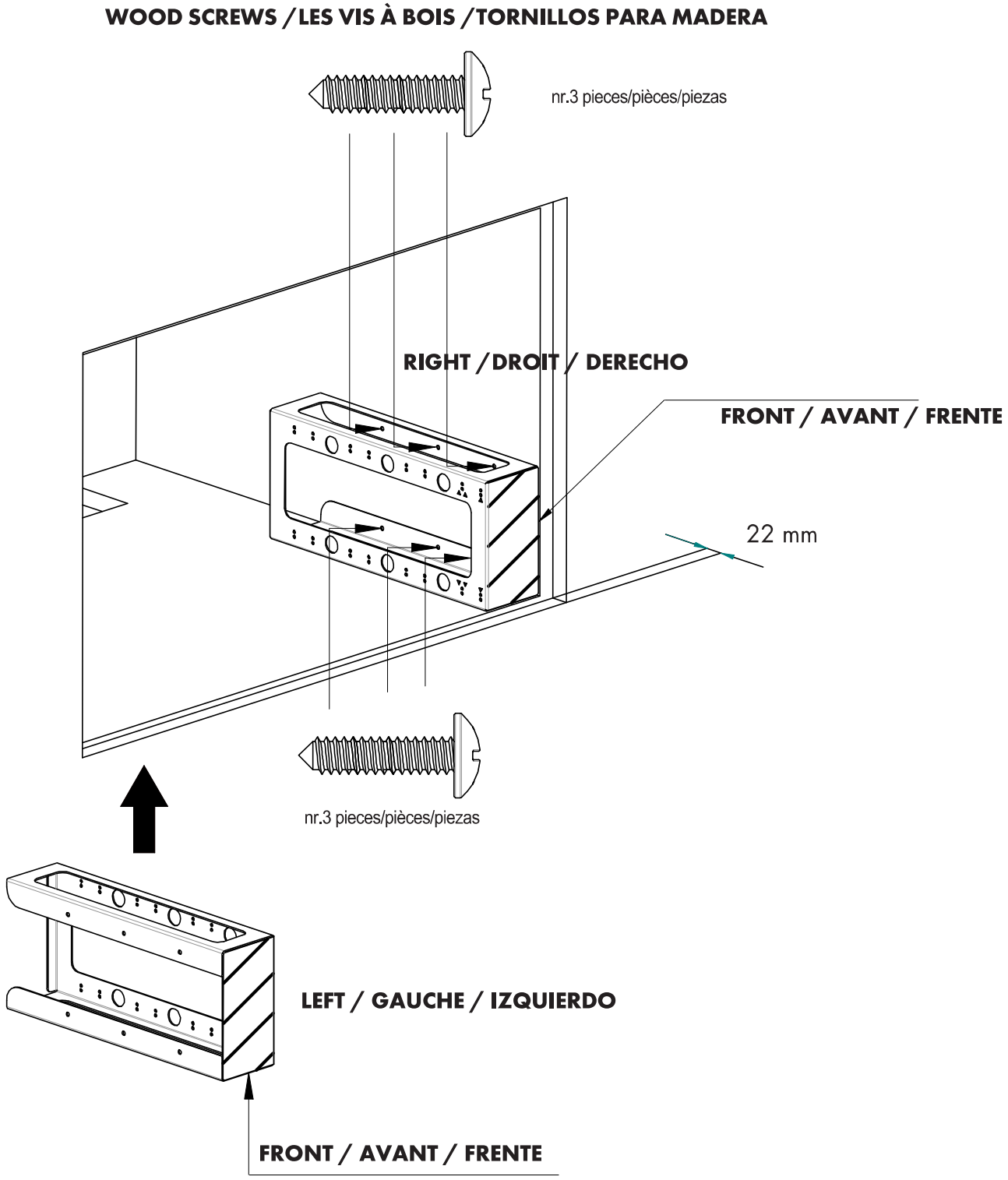

Repeat for left side / Répétez pour le côté gauche / Repita para el lado izquierdo

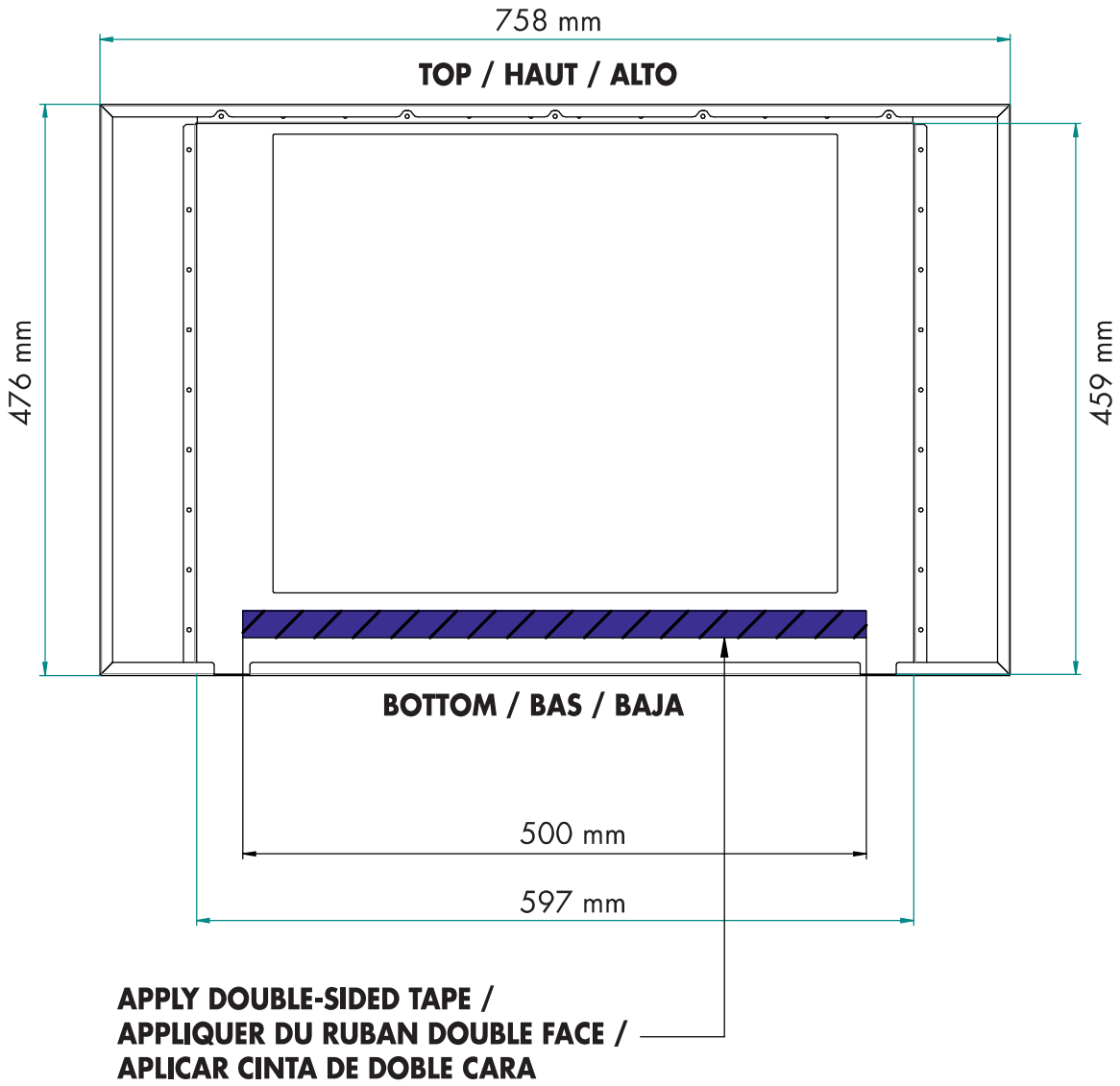
758 mm
TOP / HAUT / ALTO
476 mm
459 mm
BOTTOM / BAS / BAJA
500 mm
597 mm
APPLY DOUBLE-SIDED TAPE /
APPLIQUER DU RUBAN DOUBLE FACE /
APLICAR CINTA DE DOBLE CARA

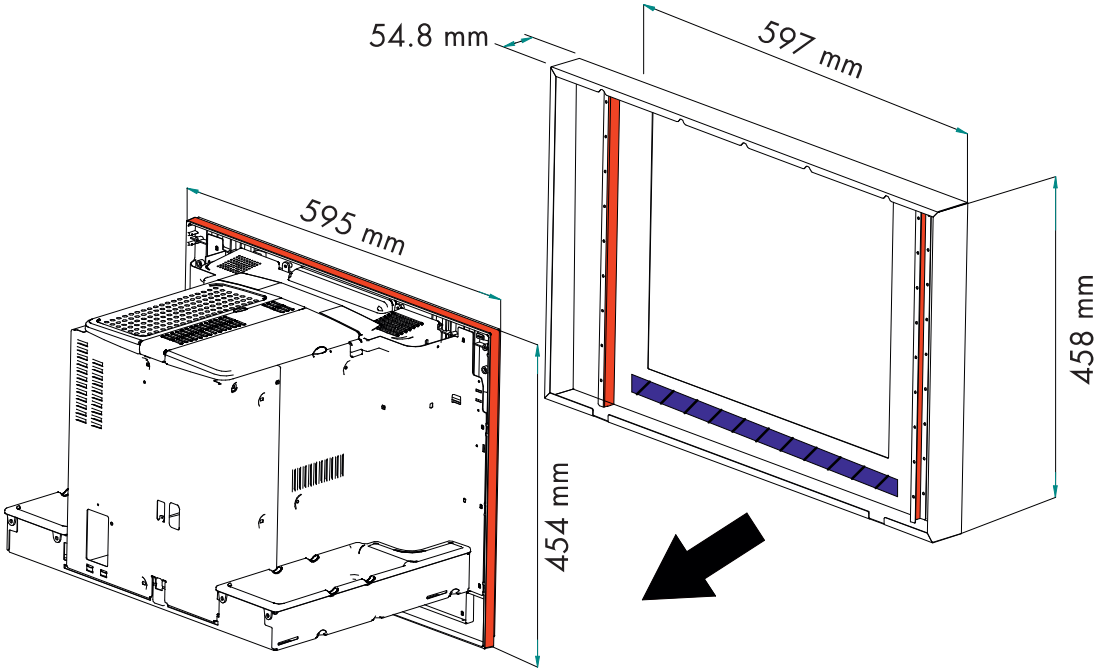
54.8 mm
597 mm
595 mm
458 mm
454 mm

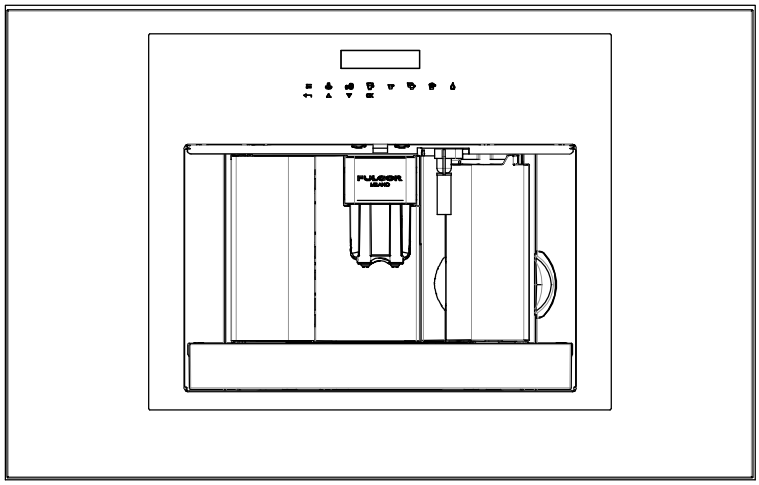

SCREWS / VIS / TORNILLOS - 4.8x9.5 mm

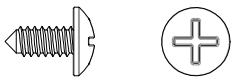

X 9 pieces/pièces/piezas

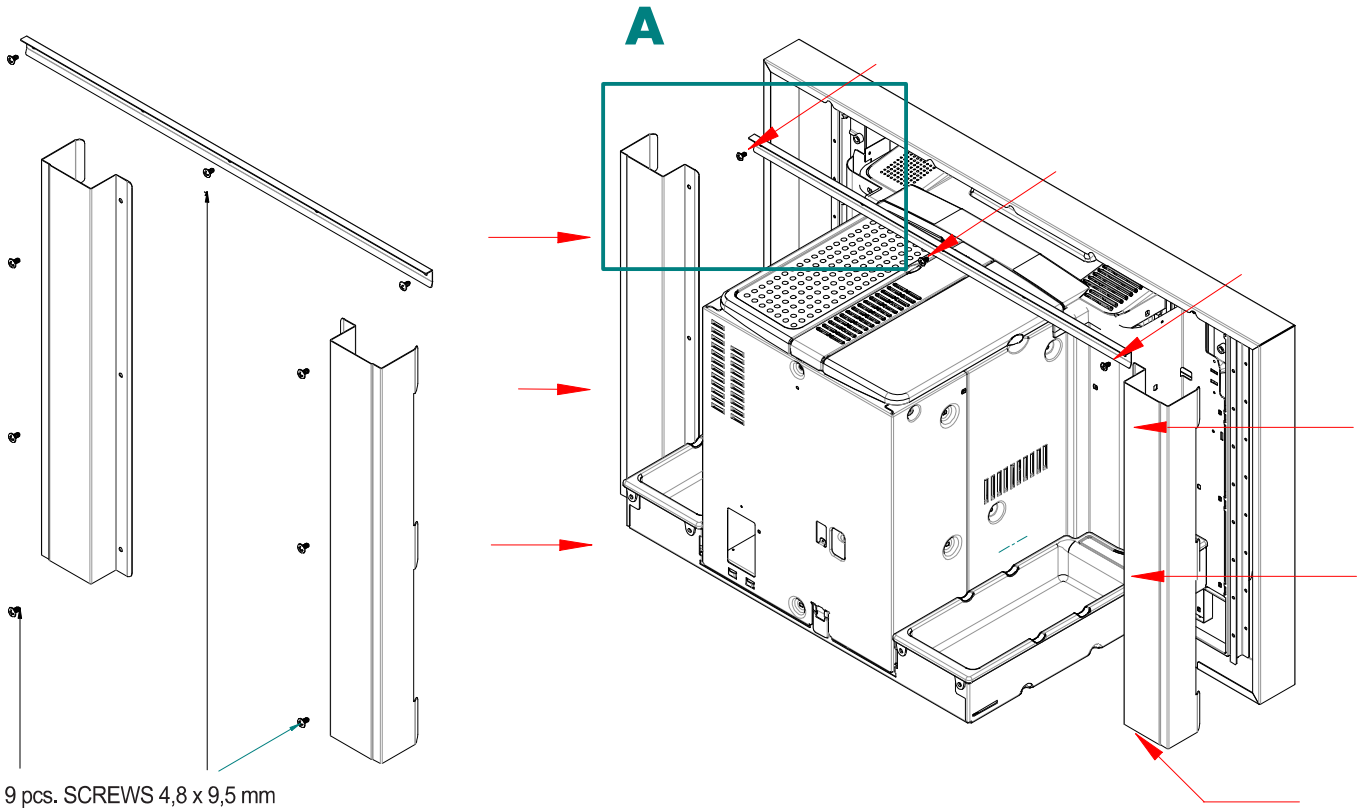

9 pcs. SCREWS 4,8 x 9,5 mm

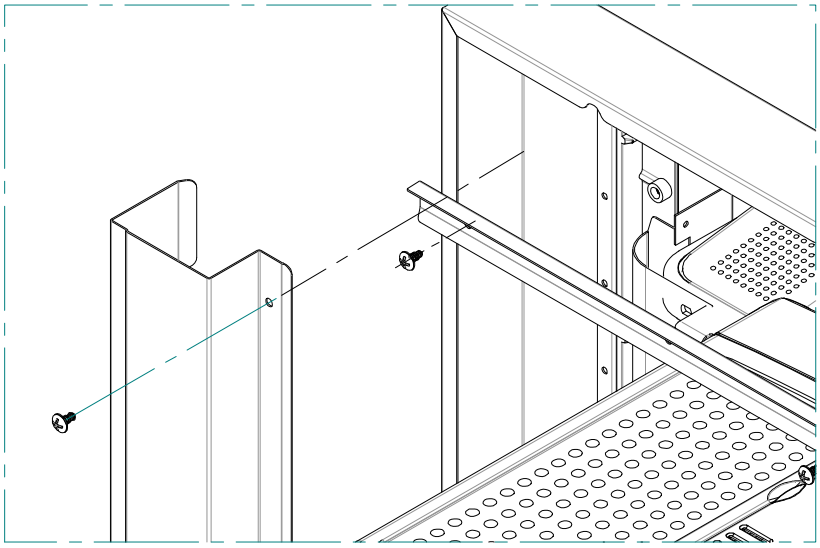

A

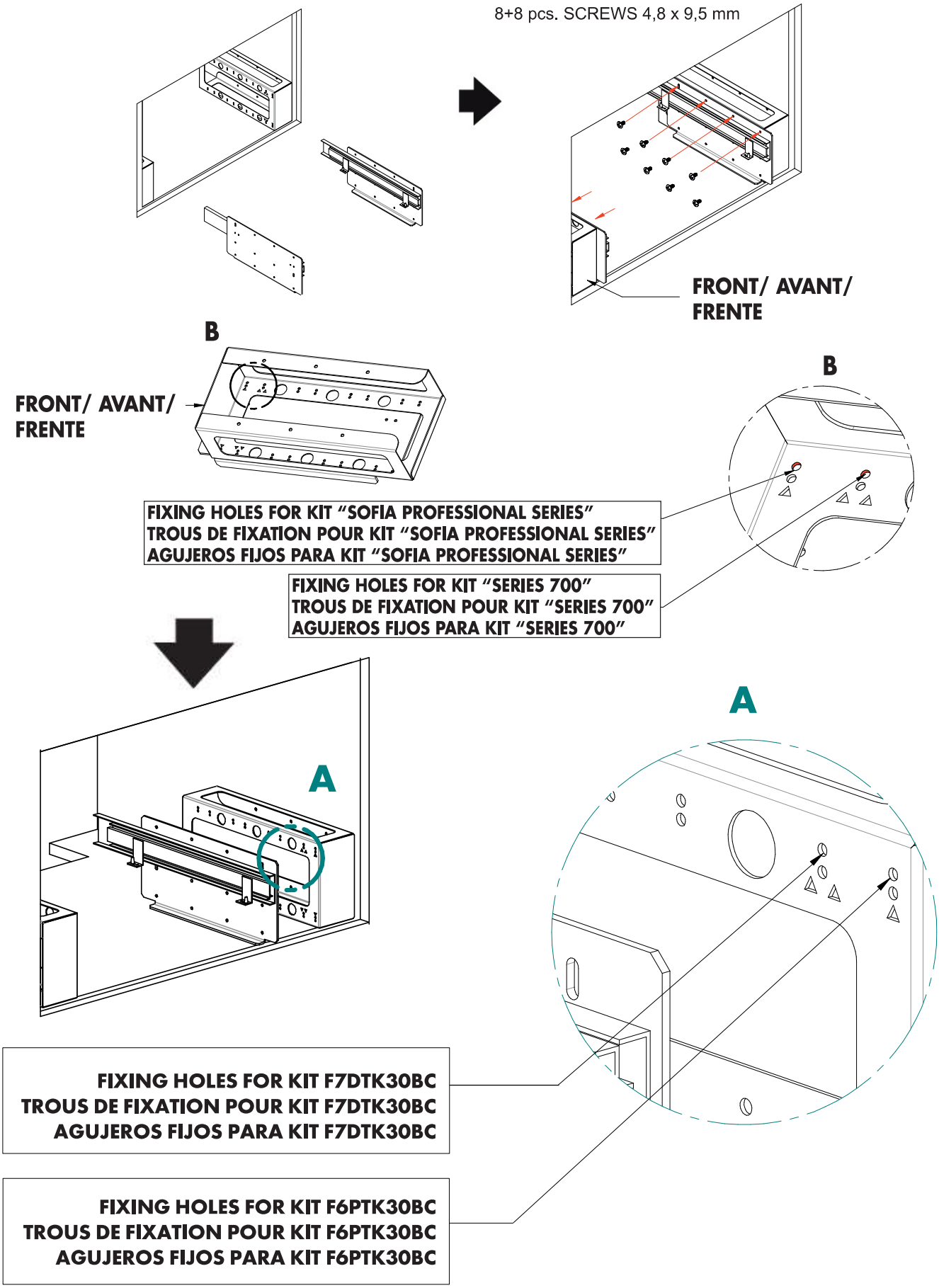
8+8 pcs. SCREWS 4,8 x 9,5 mm
FRONT/ AVANT/ FRENTE
B
FRONT/ AVANT/ FRENTE
B
FIXING HOLES FOR KIT "SOFIA PROFESSIONAL SERIES"
TROUS DE FIXATION POUR KIT "SOFIA PROFESSIONAL SERIES"
AGUJEROS FIJOS PARA KIT "SOFIA PROFESSIONAL SERIES"
FIXING HOLES FOR KIT "SERIES 700"
TROUS DE FIXATION POUR KIT "SERIES 700"
AGUJEROS FIJOS PARA KIT "SERIES 700"
A
A
FIXING HOLES FOR KIT F7DTK30BC
TROUS DE FIXATION POUR KIT F7DTK30BC
AGUJEROS FIJOS PARA KIT F7DTK30BC
FIXING HOLES FOR KIT F6PTK30BC
TROUS DE FIXATION POUR KIT F6PTK30BC
AGUJEROS FIJOS PARA KIT F6PTK30BC

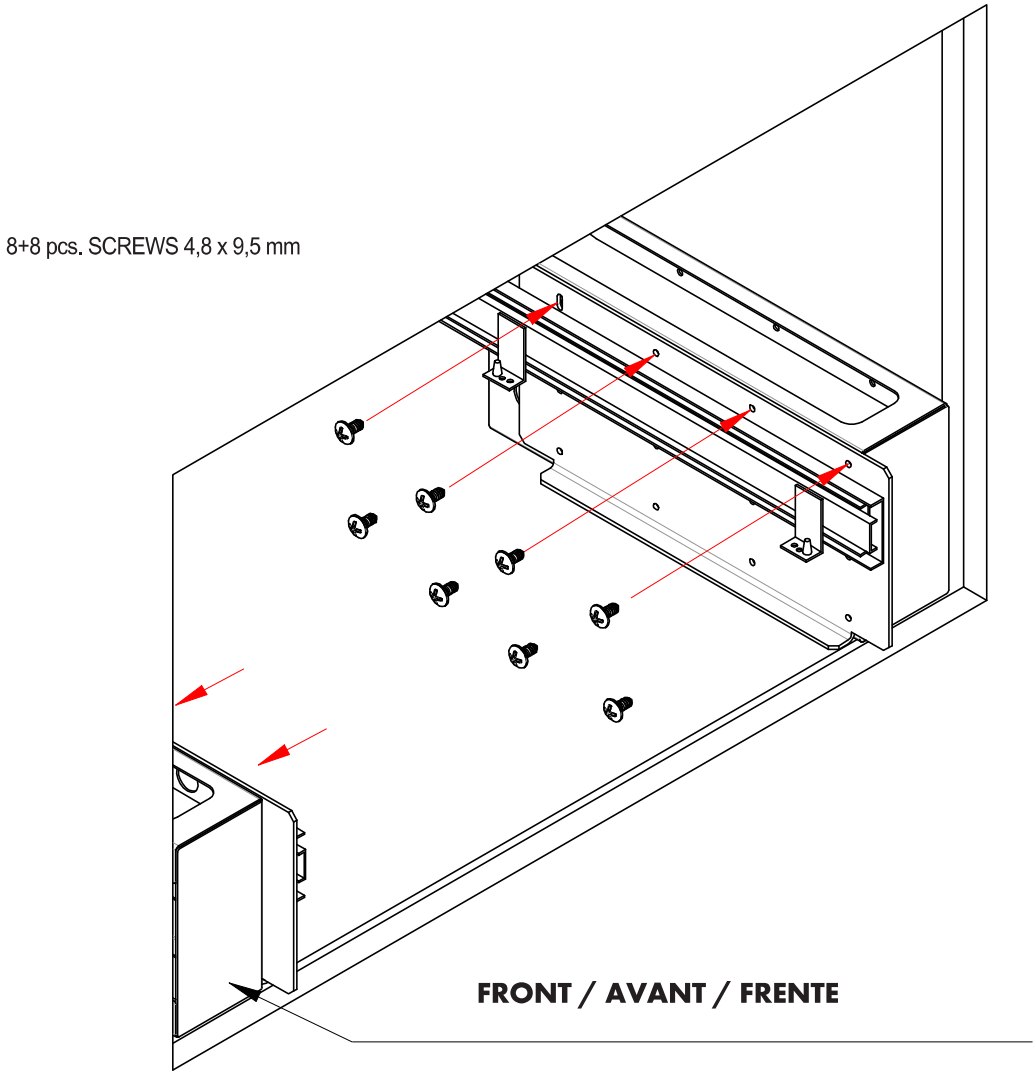
8+8 pcs. SCREWS 4,8 x 9,5 mm
FRONT / AVANT / FRENTE

SUPPLIED WITH THE COFFEE MACHINE / FOURNI AVEC LA MACHINE À CAFÉ / SUMINISTRADO CON LA MÁQUINA DE CAFÉ

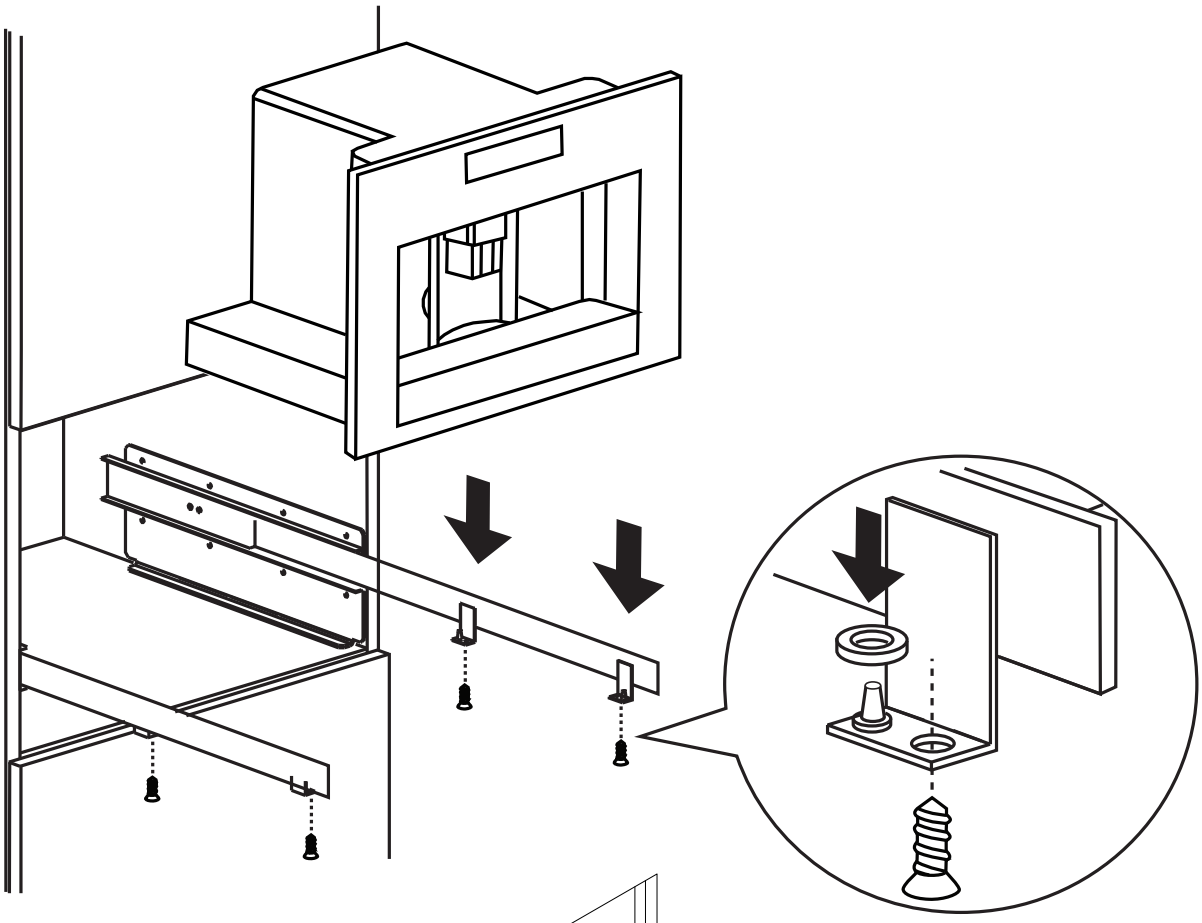

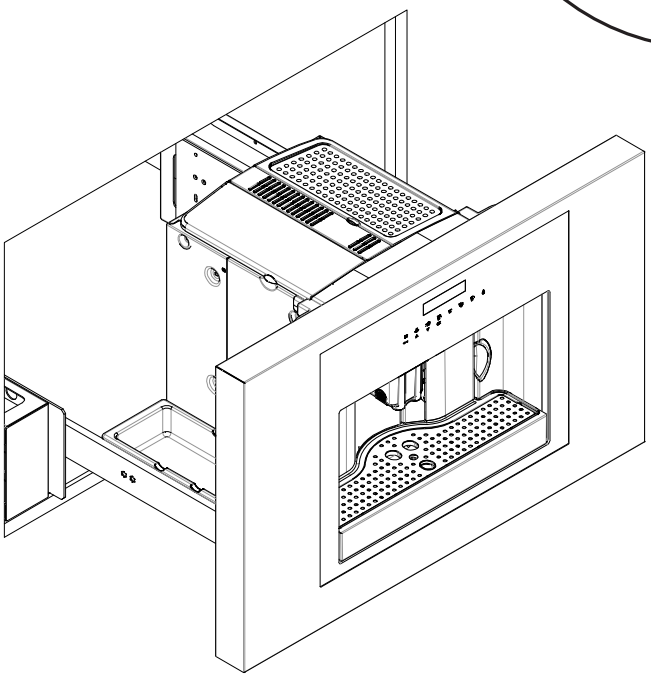

FULGOR
MILANO

SINCE 1949

DOC COD. 4.000.23.0-2ED - 06/2020