TIROIR CHAUFFANT
CONSIDÉRATIONS RELATIVES À L'INSTALLATION

Accéder aux spécifications de votre produit 8

Raccordement électrique 10

FISHER & PAYKEL

MINIMAL

WB24SMG3, WB24SMB3

STYLE CONTEMPORAIN

WB24SCX3

ACCÉDER AUX SPÉCIFICATIONS DE VOTRE PRODUIT

Pour obtenir les spécifications complètes des produits, des armoires et des raccordements, consultez le guide de planification. Pour accéder au Guide de planification, scannez le code QR ou visitez fisherpaykel.com/specify. Recherchez par type d'appareil, nom de produit ou code de modèle.

MINIMAL

WB24SMG3, WB24SMB3

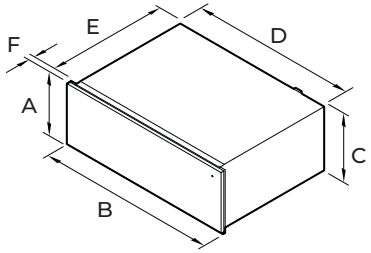

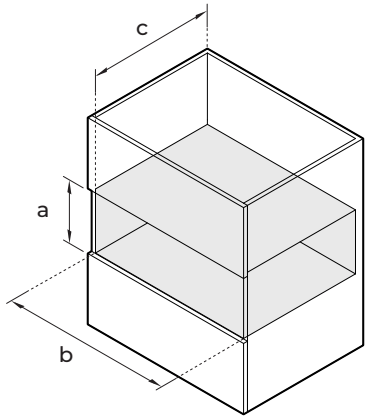

DIMENSIONS DU PRODUIT		po	mm
A	Hauteur totale	5 1/2	140
B	Largeur totale	23 7/16	596
C	Hauteur du châssis	5 1/2	140
D	Largeur du châssis	21 3/8	543
E	Profondeur du châssis*	21 9/17*	547*
F	Épaisseur du panneau avant	13/16	20
	Hauteur du panneau avant	5 3/8	136
	Largeur du panneau avant	23 7/16	596

*Fiche d'alimentation incluse

DIMENSIONS DE LA CAVITÉ		po	mm
A	Hauteur intérieure minimale de la cavité	5 9/16	273
B	Largeur intérieure minimale de la cavité	22 1/16	724
C	Profondeur intérieure minimale de la cavité	21 5/8	580
	Hauteur d'armoire recommandée	5 11/16	273
	Largeur d'armoire recommandée	23 5/8	762

ACCÉDER AUX SPÉCIFICATIONS DE VOTRE PRODUIT

Pour obtenir les spécifications complètes des produits, des armoires et des raccordements, consultez le guide de planification. Pour accéder au Guide de planification, scannez le code QR ou visitez fisherpaykel.com/specify. Recherchez par type d'appareil, nom de produit ou code de modèle.

STYLE CONTEMPORAIN

WB24SCX3

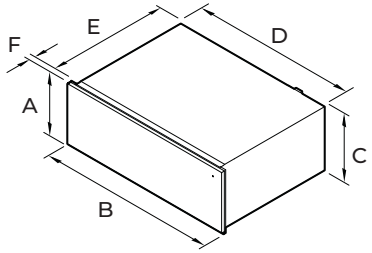

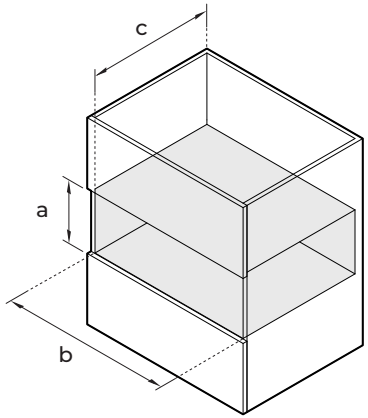

DIMENSIONS DU PRODUIT		po	mm
A	Hauteur totale	5 1/2	140
B	Largeur totale	23 7/16	596
C	Hauteur du châssis	5 1/2	140
D	Largeur du châssis	21 3/8	543
E	Profondeur du châssis*	21 9/17*	547*
F	Épaisseur du panneau avant	13/16	20
	Hauteur du panneau avant	5 3/8	136
	Largeur du panneau avant	23 7/16	596

*Fiche d'alimentation incluse

DIMENSIONS DE LA CAVITÉ		po	mm
A	Hauteur intérieure minimale de la cavité	5 9/16	273
B	Largeur intérieure minimale de la cavité	22 1/16	724
C	Profondeur intérieure minimale de la cavité	21 5/8	580
	Hauteur d'armoire recommandée	5 11/16	273
	Largeur d'armoire recommandée	23 5/8	762

RACCORDEMENT ÉLECTRIQUE

SPÉCIFICATIONS	MODÈLES WB24
SERVICE (A)	15
ALIMENTATION (Hz)	60
TENSION (V)	120V

FISHERPAYKEL.COM

© Fisher & Paykel Appliances 2026. Tous droits réservés.

Les modèles présentés dans ce guide peuvent ne pas être disponibles sur tous les marchés et peuvent être modifiés à tout moment.

Les spécifications de produit présentées dans ce guide s'appliquent aux modèles et produits spécifiques qui y sont décrits à la date de publication. En vertu de notre politique d'amélioration continue des produits, ces spécifications peuvent changer à tout moment.

Pour plus de détails sur la disponibilité des modèles et spécifications dans votre pays, veuillez consulter notre site Web ou communiquez avec votre distributeur local Fisher & Paykel.