# STEAM OVEN
# INSTALLATION CONSIDERATIONS


Accessing your product specifications 3
Electrical connection 5
Cabinetry trim 6

CONSIDÉRATIONS RELATIVES À L'INSTALLATION | FR 12
CONSIDERACIONES DE INSTALACIÓN | SP 16


FISHER & PAYKEL

US CA

**MINIMAL**

OS24SAMHUNB5, OS24SAMHUNG5, OS24NAMHUNB5, OS24NAMHUNG5, OS24SAMHUB5, OS24NAMHUB5, OS24NAMVUB5, OS24NAMVUG5

**CONTEMPORARY**

OS24NACVUDX5

# ACCESSING YOUR PRODUCT SPECIFICATIONS

For full product, cabinetry and service specifications, refer to the Planning Guide. To access the Planning Guide, scan the QR code or visit fisherpaykel.com/specify. Search by appliance type, product name or model code.

## STANDARD (MINIMAL & CONTEMPORARY MODELS)

OS24SAMHUB5, OS24SAMHUNB5, OS24SAMHUNG5

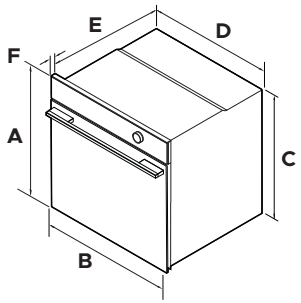


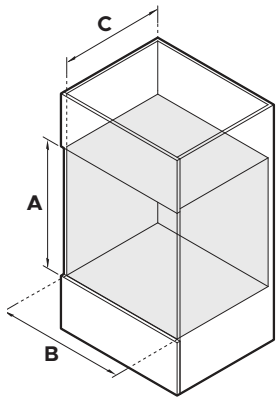


| PRODUCT DIMENSIONS | | inch | mm |
|---|---|---|---|
| **A** | Overall height | 23 9/16 | 598 |
| **B** | Overall width | 23 7/16 | 596 |
| **C** | Chassis height | 22 5/8 | 575 |
| **D** | Chassis width | 21 7/8 | 556 |
| **E** | Chassis depth | 21 7/16 | 545 |
| **F** | Control panel thickness | 13/16 | 20 |

| CAVITY DIMENSIONS | | inch | mm |
|---|---|---|---|
| **A** | Minimum inside height of cavity | 22 13/16 | 580 |
| **B** | Minimum inside width of cavity | 22 1/16 | 560 |
| **C** | Minimum inside depth of cavity | 21 5/8 | 550 |
| | Recommened cabinet width | 23 5/8 | 600 |

# ACCESSING YOUR PRODUCT SPECIFICATIONS

For full product, cabinetry and service specifications, refer to the Planning Guide. To access the Planning Guide, scan the QR code or visit fisherpaykel.com/specify. Search by appliance type, product name or model code.

## COMPACT (MINIMAL & CONTEMPORARY MODELS)

OS24NAMHUB5, OS24NAMVUB5, OS24NAMVUG5, OS24NACVUDX5, OS24NAMHUNB5, OS24NAMHUNG5

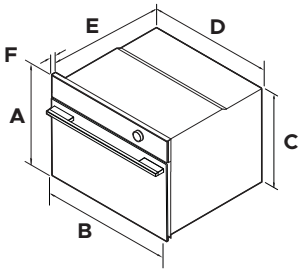


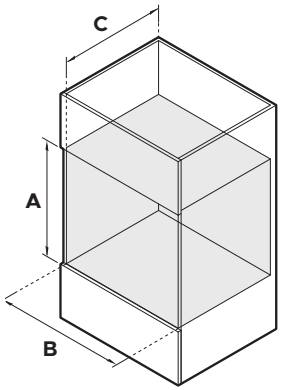


| PRODUCT DIMENSIONS | | inch | mm |
|---|---|---|---|
| **A** | Overall height | 18 | 458 |
| **B** | Overall width | 23 7/16 | 596 |
| **C** | Chassis height | 17 1/8 | 435 |
| **D** | Chassis width | 21 7/8 | 556 |
| **E** | Chassis depth | 21 7/16 | 545 |
| **F** | Control panel thickness | 13/16 | 20 |

| CAVITY DIMENSIONS | | inch | mm |
|---|---|---|---|
| **A** | Minimum inside height of cavity | 17 5/16 | 440 |
| **B** | Minimum inside width of cavity | 22 1/16 | 560 |
| **C** | Minimum inside depth of cavity | 21 5/8 | 550 |
| | Recommened cabinet width | 18 1/18 | 600 |

# ELECTRICAL CONNECTION

| SPECIFICATIONS | OS24 MODELS |
|---|---|
| Dedicated Circuit (A) | 20 |
| Rated Power (W) | 4200 / 3200 |
| Supply (Hz) | 60 |
| Voltage (V) | 208 / 240 |
| Connection | Hard wired (conduit supplied) |

# CABINETRY TRIM

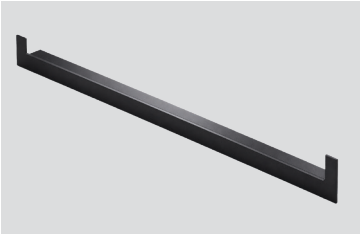

**Some models only**

For light cabinetry, the supplied trim can be used to improve the overall finish. Refer to your installation guide for details.

# FOUR
# CONSIDÉRATIONS RELATIVES À L'INSTALLATION


Accéder aux spécifications de votre produit 10
Raccordement électrique 12
Garnitures d'armoires 13


FISHER & PAYKEL

US CA

**MINIMAL**

OS24SAMHUNB5, OS24SAMHUNG5, OS24NAMHUNB5, OS24NAMHUNG5, OS24SAMHUB5, OS24NAMHUB5, OS24NAMVUB5, OS24NAMVUG5

**STYLE CONTEMPORAIN**

OS24NACVUDX5

# ACCÉDER AUX SPÉCIFICATIONS DE VOTRE PRODUIT

Pour obtenir les spécifications complètes des produits, des armoires et des raccordements, consultez le guide de planification. Pour accéder au Guide de planification, scannez le code QR ou visitez fisherpaykel.com/specify. Recherchez par type d'appareil, nom de produit ou code de modèle.

## STANDARD (MODÈLES MINIMALISTES ET CONTEMPORAINS)

OS24SAMHUB5, OS24SAMHUNB5, OS24SAMHUNG5

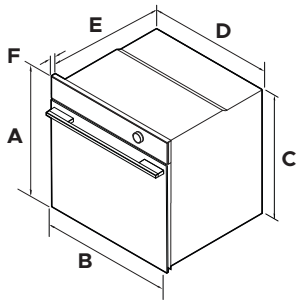


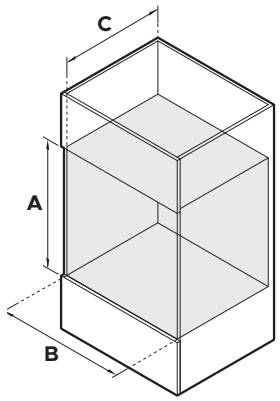


| DIMENSIONS DU PRODUIT | | po | mm |
|---|---|---|---|
| **A** | Hauteur totale | 23 9/16 | 598 |
| **B** | Largeur totale | 23 7/16 | 596 |
| **C** | Hauteur du châssis | 22 5/8 | 575 |
| **D** | Largeur du châssis | 21 7/8 | 556 |
| **E** | Profondeur du châssis | 21 7/16 | 545 |
| **F** | Épaisseur du tableau de commande | 13/16 | 20 |

| DIMENSIONS DE LA CAVITÉ | | po | mm |
|---|---|---|---|
| **A** | Hauteur intérieure minimale de la cavité | 22 13/16 | 580 |
| **B** | Largeur intérieure minimale de la cavité | 22 1/16 | 560 |
| **C** | Profondeur intérieure minimale de la cavité* | 21 5/8 | 550 |
| | Hauteur d'armoire recommandée | 23 5/8 | 600 |

# ACCÉDER AUX SPÉCIFICATIONS DE VOTRE PRODUIT

Pour obtenir les spécifications complètes des produits, des armoires et des raccordements, consultez le guide de planification. Pour accéder au Guide de planification, scannez le code QR ou visitez fisherpaykel.com/specify. Recherchez par type d'appareil, nom de produit ou code de modèle.

## COMPACT (MODÈLES MINIMALISTES ET CONTEMPORAINS)

OS24NAMHUB5, OS24NAMVUB5, OS24NAMVUG5, OS24NACVUDX5, OS24NAMHUNB5, OS24NAMHUNG5

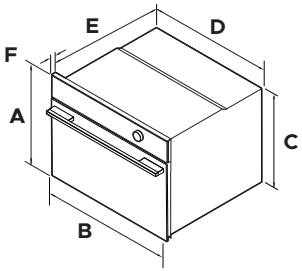


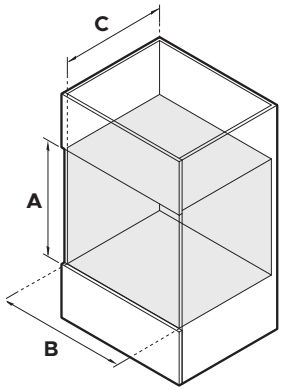


| DIMENSIONS DU PRODUIT | | po | mm |
|---|---|---|---|
| **A** | Hauteur totale | 18 | 458 |
| **B** | Largeur totale | 23 7/16 | 596 |
| **C** | Hauteur du châssis | 17 1/8 | 435 |
| **D** | Largeur du châssis | 21 7/8 | 556 |
| **E** | Profondeur du châssis | 21 7/16 | 545 |
| **F** | Épaisseur du tableau de commande | 13/16 | 20 |

| DIMENSIONS DE LA CAVITÉ | | po | mm |
|---|---|---|---|
| **A** | Hauteur intérieure minimale de la cavité | 17 5/16 | 440 |
| **B** | Largeur intérieure minimale de la cavité | 22 1/16 | 560 |
| **C** | Profondeur intérieure minimale de la cavité* | 21 5/8 | 550 |
| | Hauteur d'armoire recommandée | 18 1/18 | 600 |

# RACCORDEMENT ÉLECTRIQUE

| SPÉCIFICATIONS | MODÈLES OS24 |
|---|---|
| Circuit dédié (A) | 20 |
| Puissance nominale (W) | 4200 / 3200 |
| Alimentation (Hz) | 60 |
| Tension (V) | 208 / 240 |
| Connexion | Câblé en dur (conduit fourni) |

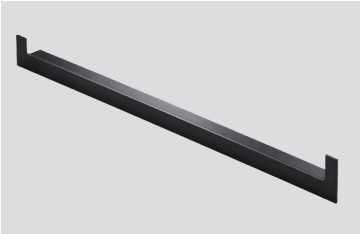

**Seulement certains modèles**

Pour les armoires légères, les moulures fournies peuvent être utilisées pour accentuer les finitions de contraste. Consultez votre guide d’installation pour connaître les étapes à installer.

FISHERPAYKEL.COM

© Fisher & Paykel Appliances 2026. Tous droits réservés.

Les modèles présentés dans ce guide peuvent ne pas être disponibles sur tous les marchés et peuvent être modifiés à tout moment.

Les spécifications de produit présentées dans ce guide s'appliquent aux modèles et produits spécifiques qui y sont décrits à la date de publication. En vertu de notre politique d'amélioration continue des produits, ces spécifications peuvent changer à tout moment.

Pour plus de détails sur la disponibilité des modèles et spécifications dans votre pays, veuillez consulter notre site Web ou communiquez avec votre distributeur local Fisher & Paykel.

433770A

# HORNO
# CONSIDERACIONES DE INSTALACIÓN


Acceder a las especificaciones de su producto 18
Conexión eléctrica 20
Molduras de gabinetes 21


FISHER & PAYKEL

US CA

**MINIMAL**

OS24SAMHUNB5, OS24SAMHUNG5, OS24NAMHUNB5, OS24NAMHUNG5, OS24SAMHUB5, OS24NAMHUB5, OS24NAMVUB5, OS24NAMVUG5

**CONTEMPORARY**

OS24NACVUDX5

# ACCEDER A LAS ESPECIFICACIONES DE SU PRODUCTO

Para conocer todas las especificaciones en cuanto al producto, los gabinetes y el mantenimiento y servicio, consulte la Guía de planificación. Para acceder a la Guía de planificación, escanee el código QR o visite fisherpaykel.com/specify. Busque por tipo de electrodoméstico, nombre del producto o código de modelo.

## ESTÁNDAR (MODELOS MINIMALISTAS Y CONTEMPORÁNEOS)

OS24SAMHUB5, OS24SAMHUNB5, OS24SAMHUNG5

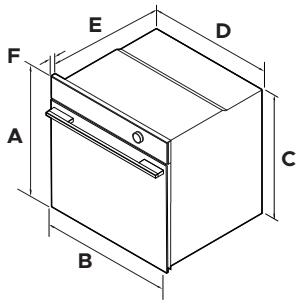


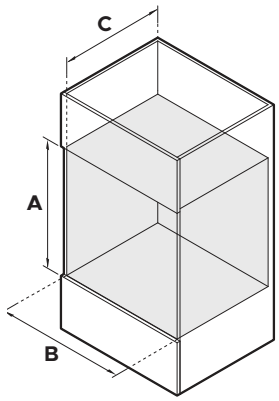


| DIMENSIONES DEL PRODUCTO | | in | mm |
|---|---|---|---|
| **A** | Altura total | 23 9/16 | 598 |
| **B** | Ancho total | 23 7/16 | 596 |
| **C** | Altura de la carcasa | 22 5/8 | 575 |
| **D** | Ancho de la carcasa | 21 7/8 | 556 |
| **E** | Profundidad de la carcasa | 21 7/16 | 545 |
| **F** | Espesor del panel de control | 13/16 | 20 |

| DIMENSIONES DE LA CAVIDAD | | in | mm |
|---|---|---|---|
| **A** | Altura interior mínima de la cavidad | 22 13/16 | 580 |
| **B** | Ancho interior mínimo de la cavidad | 22 1/16 | 560 |
| **C** | Profundidad interior mínima de la cavidad* | 21 5/8 | 550 |
| | Altura recomendada del gabinete | 23 5/8 | 600 |

# ACCEDER A LAS ESPECIFICACIONES DE SU PRODUCTO

Para conocer todas las especificaciones en cuanto al producto, los gabinetes y el mantenimiento y servicio, consulte la Guía de planificación. Para acceder a la Guía de planificación, escanee el código QR o visite fisherpaykel.com/specify. Busque por tipo de electrodoméstico, nombre del producto o código de modelo.

## COMPACTOS (MODELOS MINIMALISTAS Y CONTEMPORÁNEOS)

OS24NAMHUB5, OS24NAMVUB5, OS24NAMVUG5, OS24NACVUDX5, OS24NAMHUNB5, OS24NAMHUNG5

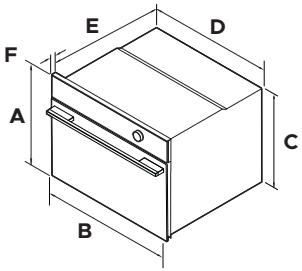


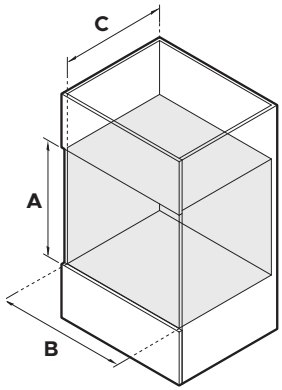


| DIMENSIONES DEL PRODUCTO | | in | mm |
|---|---|---|---|
| **A** | Altura total | 18 | 458 |
| **B** | Ancho total | 23 7/16 | 596 |
| **C** | Altura de la carcasa | 17 1/8 | 435 |
| **D** | Ancho de la carcasa | 21 7/8 | 556 |
| **E** | Profundidad de la carcasa | 21 7/16 | 545 |
| **F** | Espesor del panel de control | 13/16 | 20 |

| DIMENSIONES DE LA CAVIDAD | | in | mm |
|---|---|---|---|
| **A** | Altura interior mínima de la cavidad | 17 5/16 | 440 |
| **B** | Ancho interior mínimo de la cavidad | 22 1/16 | 560 |
| **C** | Profundidad interior mínima de la cavidad* | 21 5/8 | 550 |
| | Altura recomendada del gabinete | 18 1/18 | 600 |

| ESPECIFICACIONES | MODELOS OS24 |
|---|---|
| Circuito dedicado (A) | 20 |
| Potencia nominal (W) | 4200 / 3200 |
| Suministro (Hz) | 60 |
| Voltaje (V) | 208 / 240 |
| Conexión | Cableado fijo (conducto incluido) |

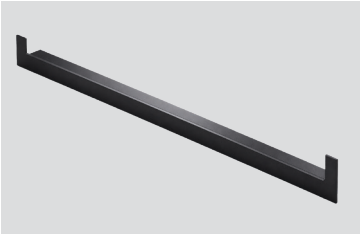

**Seulement certains modèles**

Pour les armoires légères, les moulures fournies peuvent être utilisées pour accentuer les finitions de contraste. Consultez votre guide d'installation pour connaître les étapes à installer.

FISHERPAYKEL.COM

© Fisher & Paykel Appliances 2026. Todos los derechos reservados.

Los modelos ilustrados en esta guía pueden no estar disponibles en todos los mercados y están sujetos a cambio en cualquier momento.

Las especificaciones de los productos en esta guía corresponden a los productos y modelos específicos descritos a la fecha de su emisión. De acuerdo con nuestra política de mejora continua del producto, estas especificaciones pueden cambiar en cualquier momento.

Para obtener información actualizada acerca de la disponibilidad de modelos y especificaciones en su país de origen, visite nuestro sitio web o póngase en contacto con un distribuidor local de Fisher & Paykel.

433770A

FISHERPAYKEL.COM

© Fisher & Paykel Appliances 2026. All rights reserved.

The models shown in this guide may not be available in all markets and are subject to change at any time.

The product specifications in this guide apply to the specific products and models described at the date of issue. Under our policy of continuous product improvement, these specifications may change at any time.

For current details about model and specification availability in your country, please go to our website or contact your local Fisher & Paykel dealer.

433770A 04.26