THANK YOU FOR CHOOSING SOUTH SHORE!

MERCI DE CHOISIR SOUTH SHORE!

GRACIAS POR ELEGIR SOUTH SHORE!

DAMAGED OR MISSING PART? NEED ASSISTANCE FOR ASSEMBLY?
PLEASE CONTACT US DIRECTLY!

PIÈCE BRISÉE OU MANQUANTE? BESOIN D'ASSISTANCE POUR ASSEMBLAGE?
S'IL VOUS PLAIT CONTACTEZ -NOUS!

ESTA DAÑADA O LE FALTA ALGUNA PIEZA? NECESITA AYUDA CON EL ENSAMBLE?
POR FAVOR CONTACTENOS DIRECTAMENTE!

PRODUCTION CODE – CODE DE PRODUCTION – CODIGO PRODUCCION

**

_____

**This number should be kept for all service requests.
**Ce numéro devra être conservé pour toute demande de service.
**Este numero debera guardarlo para cualquier solicitud de servicio.

1-800-290-0465

service@southshore.ca

www.southshore.ca
Live Chat available – Clavardage en ligne disponible

ASSEMBLY INSTRUCTIONS
INSTRUCTIONS D'ASSEMBLAGE
INSTRUCCIONES DE ENSAMBLAJE

SOUTH SHORE TM/MC

5 YEARS ANS AÑOS WARRANTY GARANTIE GARANTÍA

Model/ Modèle/ Modelo

-3119-3150-3170-9005-
-9006-9007-

This number is mandatory for all request regarding warranty
Ce numéro est obligatoire pour toutes demandes concernant la garantie
Este numero es obligatorio para cualauier solicitud relativa a garantia.

Article/ Item/ Articulo

-210- Mates Bed Box 60"
Lit matelot 152cm
Cama marinero 152cm

Option/Opción B

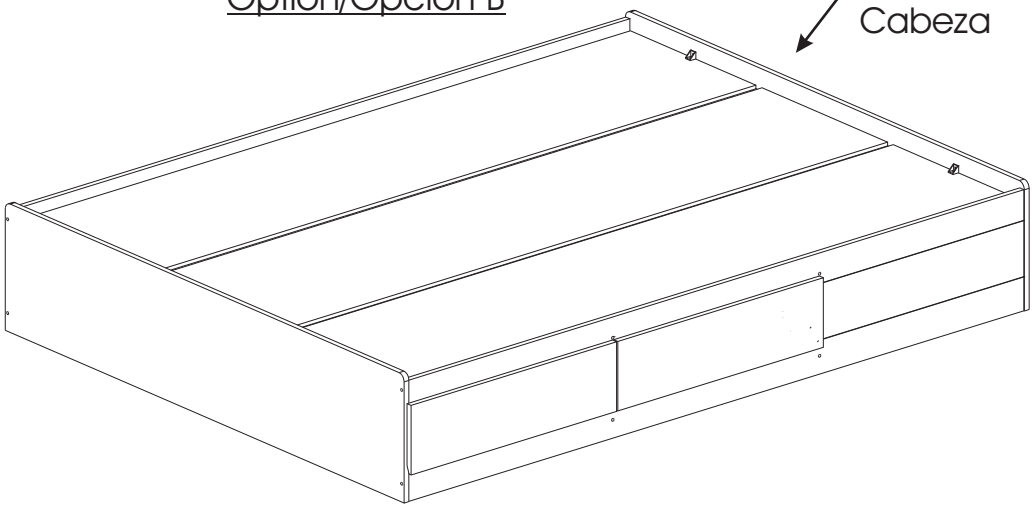

Option/Opción A

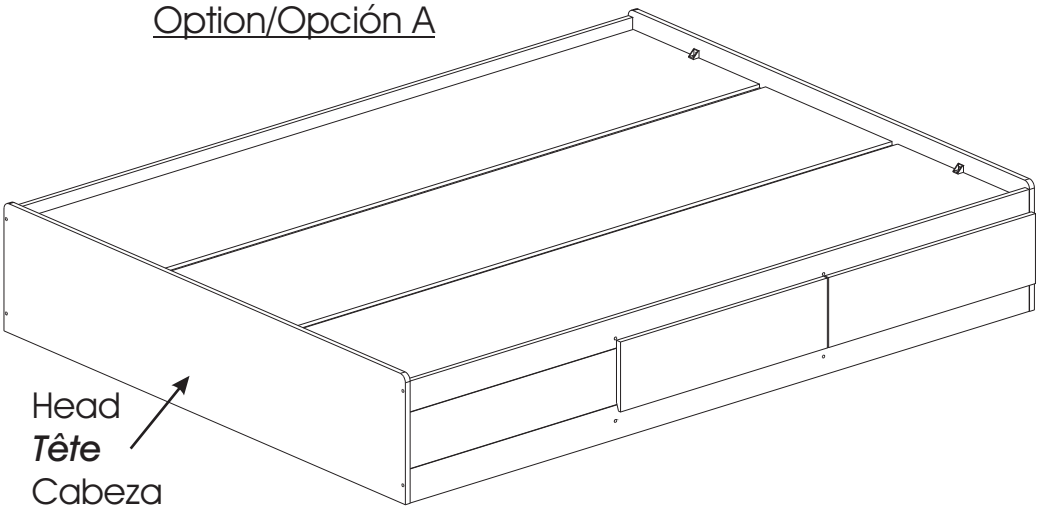

1-800-290-0465

10015186 Rev.:Ci2 04/10/2013

ADULT ASSEMBLY REQUIRED
DOIT ÊTRE ASSEMBLÉ PAR UN ADULTE
DEBE SER ENSAMBLADO POR UN ADULTA

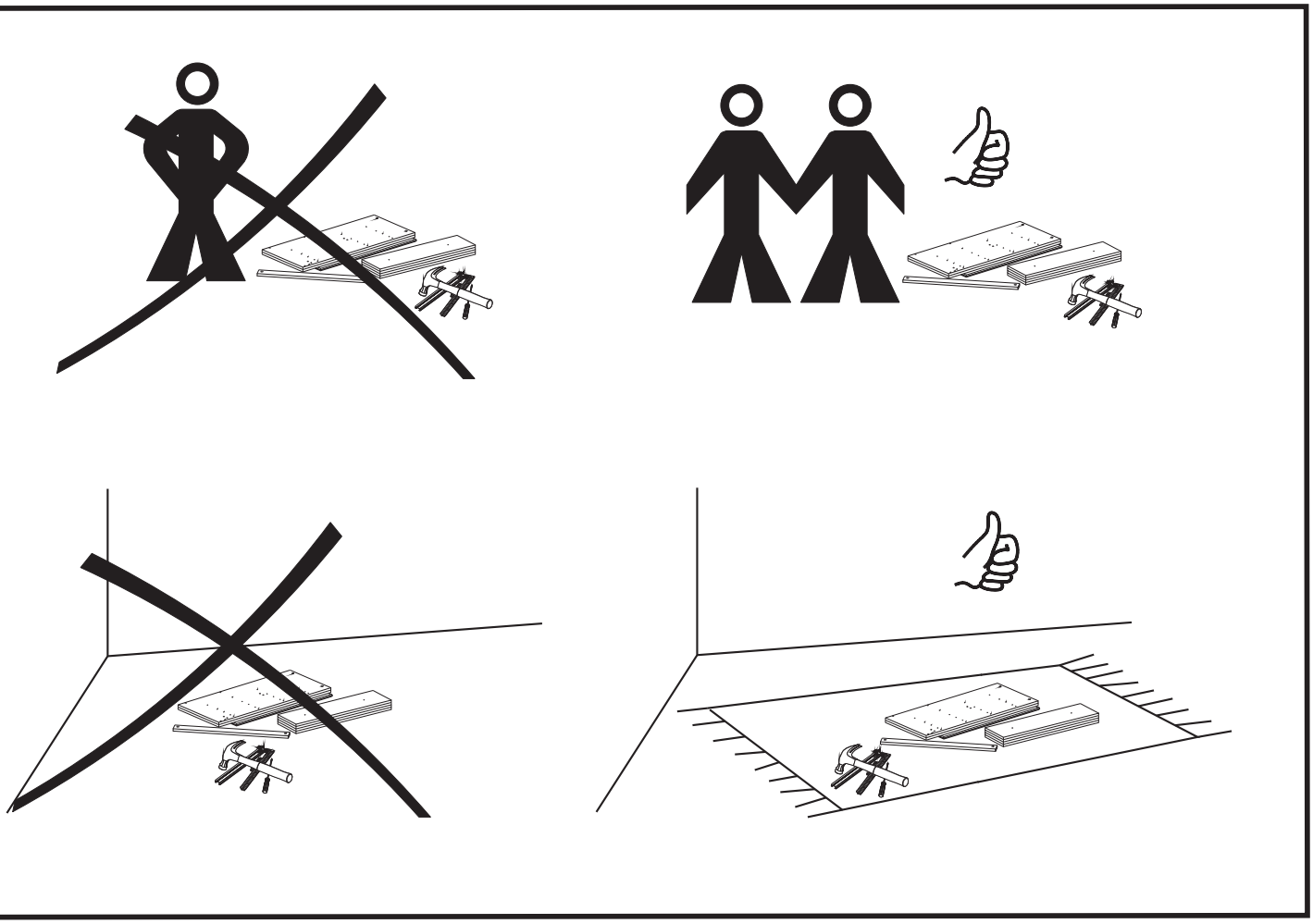

* TOOLS REQUIRED/*OUTILS REQUIS*/HERRAMIENTAS REQUERIDOS:

- HAMMER/*MARTEAU*/MARTILLO

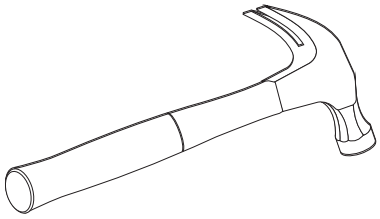

- PHILLIPS/*ÉTOILE*/ESTRELLA

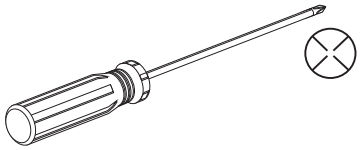

OR/*OU*/O

- ROBERTSON #1 and #2
- *CARRÉ #1 et #2*
- CUADRADO #1 y #2

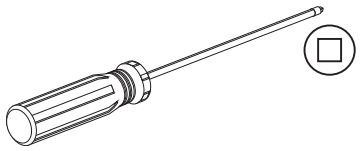

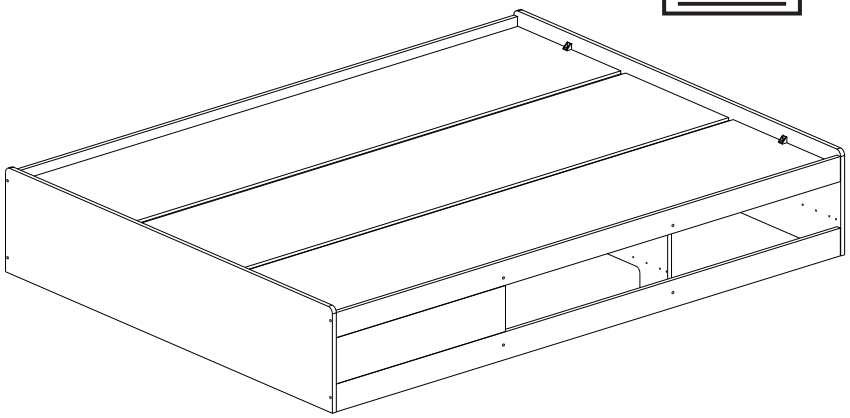

RIGHT SIDE
CÔTÉ DROIT
LADO DERECHO

B
B
B
W
C1
N2
W
F
N2
H
W
N2
H
N
C
W
M
N1

LEFT SIDE
CÔTÉ GAUCHE
LADO IZQUIERDO

T
S1
S
U
R

2x Drawers
Tiroirs
Cajones

HARDWARE / QUINCAILLERIE / FERRETERÍA

8X	#6	16X	#160
2X	#21	19X	#170
2X	#22	8X	#184
4X	#23	5X	#191
4X	#92	4X	#193
14X	#99	1X	#221
4X	#101	4X	#229 ø5 mm
12X	#106	35X	#231 ø8mm
8X	#111	8X	#242
2X	#143	8X	#278
2X	#144	12X	#414
6X	#158		

1

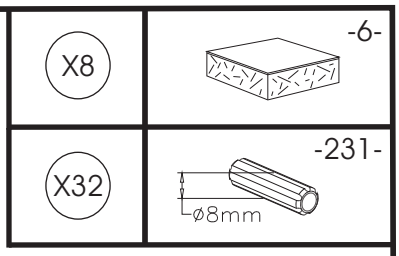

Pull the paper off.
Enlever le papier.
Quitar el papel.

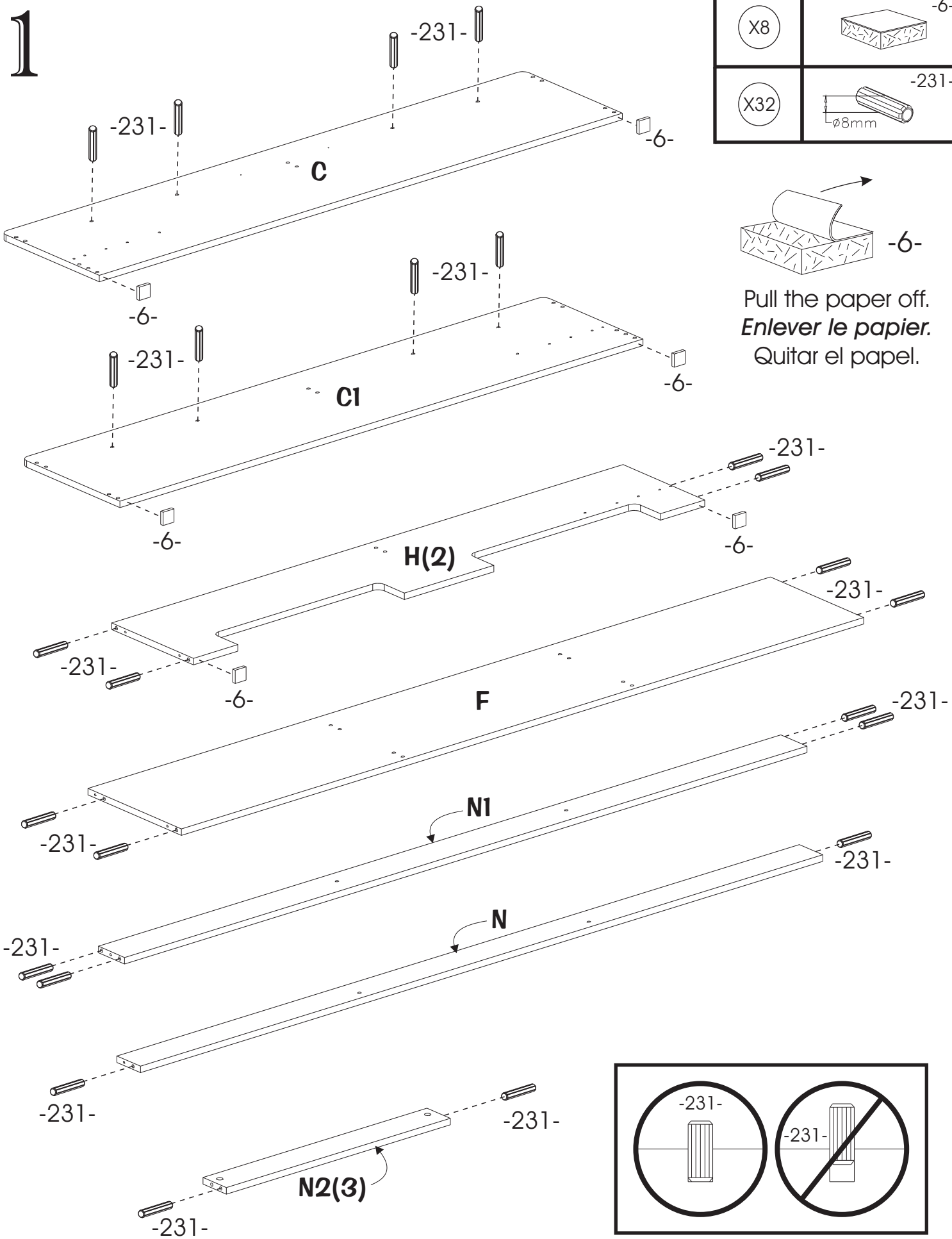

2

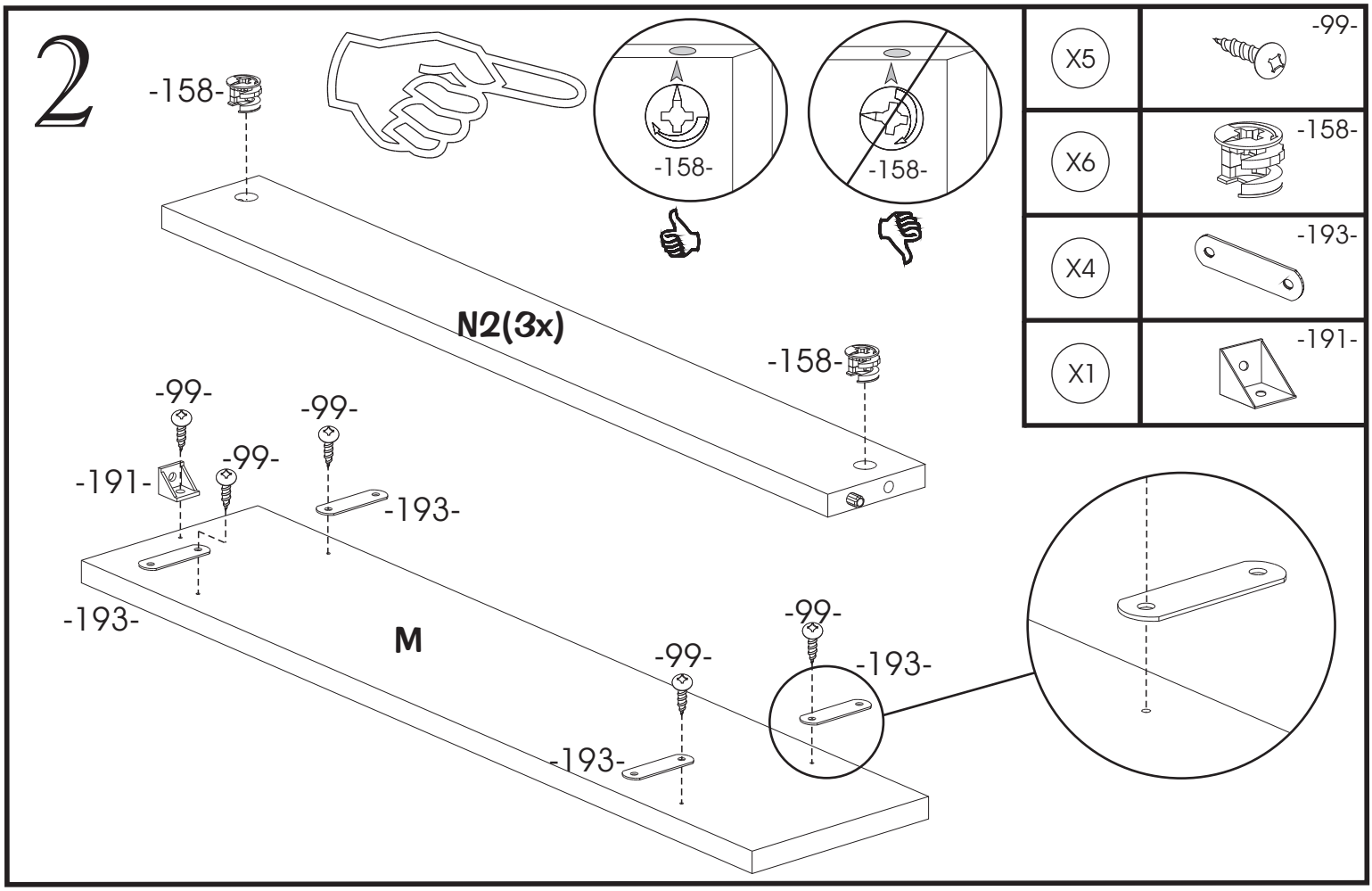

3

Warning / *Avertissement* / Advertencia

- Choose between the option A and the option B on the cover page.

- For the option A, follow the instructions A.

- For the option B, follow the instructions B.

- *Choisir entre l'option A et l'option B sur la page couverture.*

- *Pour l'option A, suivre les instructions A.*

- *Pour l'option B, suivre les instructions B.*

- Escoger entre la opción A y la opción B sobre la página cobertura.

- Para la opción A, seguir las instrucciones A.

- Para la opción B, seguir las instrucciones B.

4A

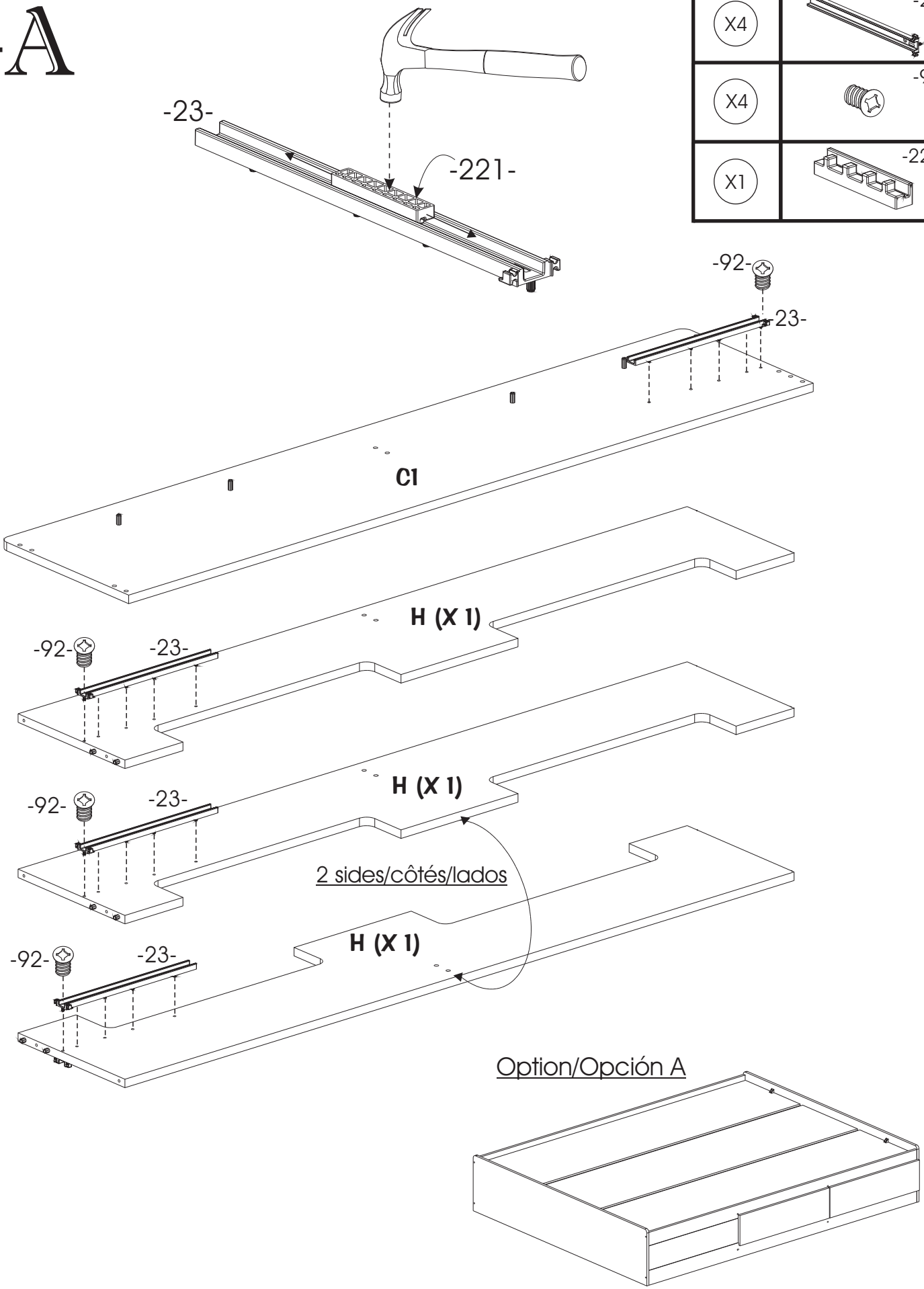
X4
-23-
X4
-92-
X1
-221-
-23-
-221-
-92-
23-
C1
H (X 1)
-92-
-23-
H (X 1)
-92-
-23-
2 sides/côtés/lados
H (X 1)
-92-
-23-
Option/Opción A

4B

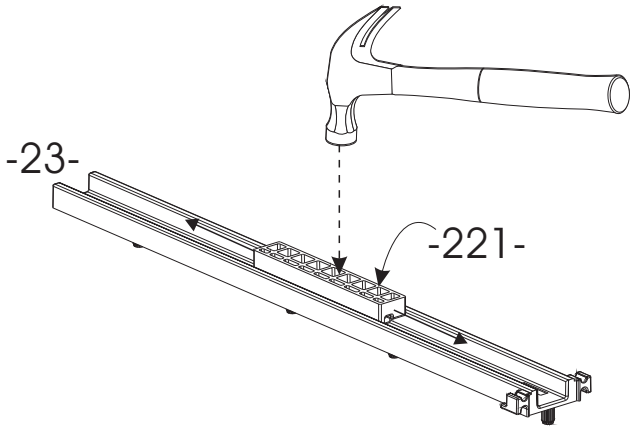

X4	-23-
X4	-92-
X1	-221-

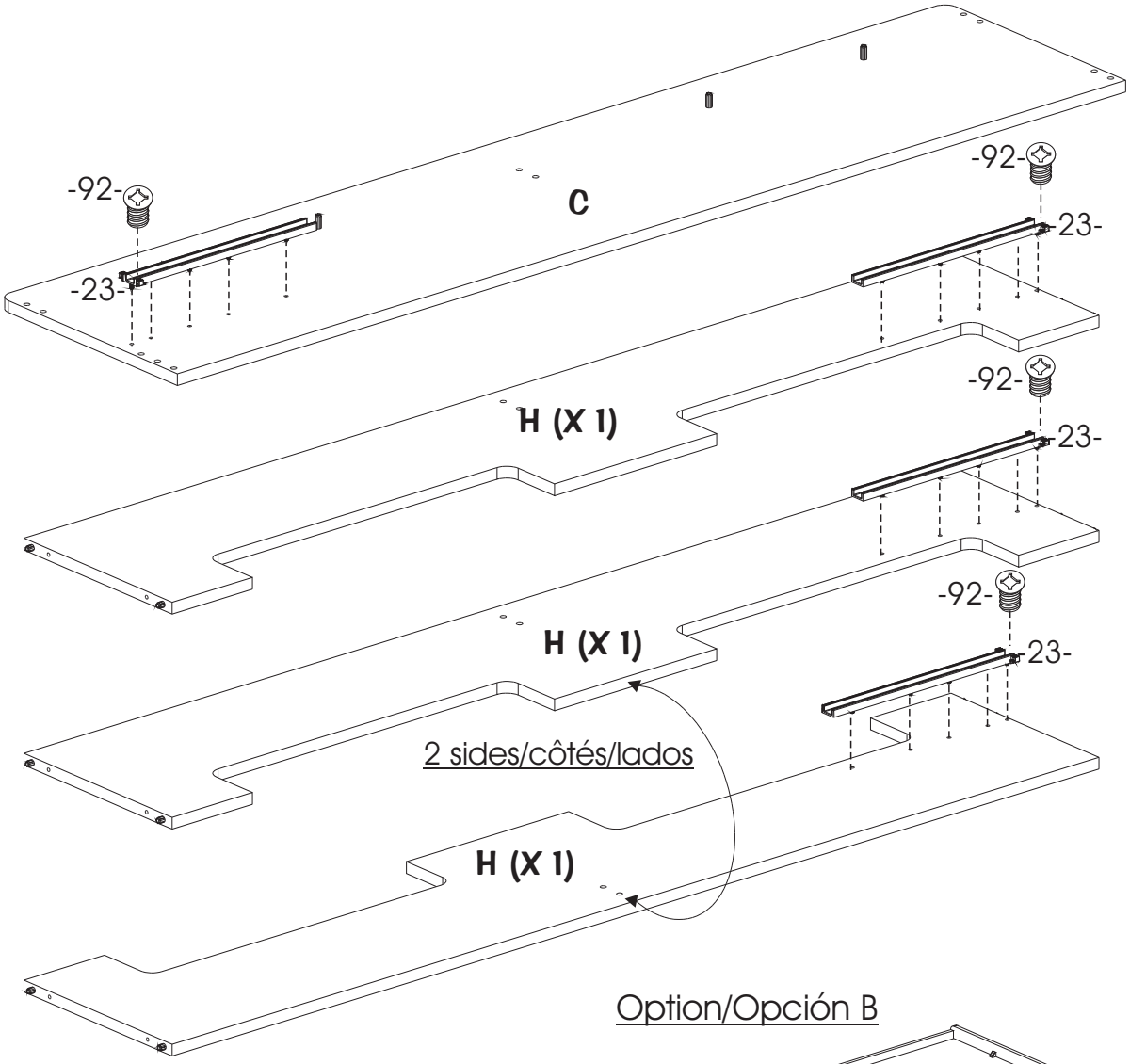

Option/Opción B

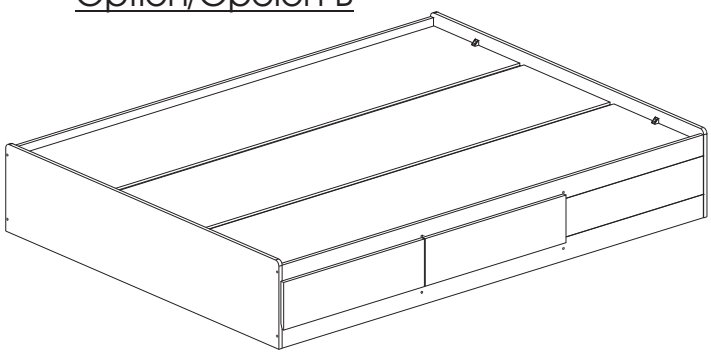

5A

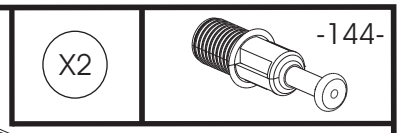
X2
-144-

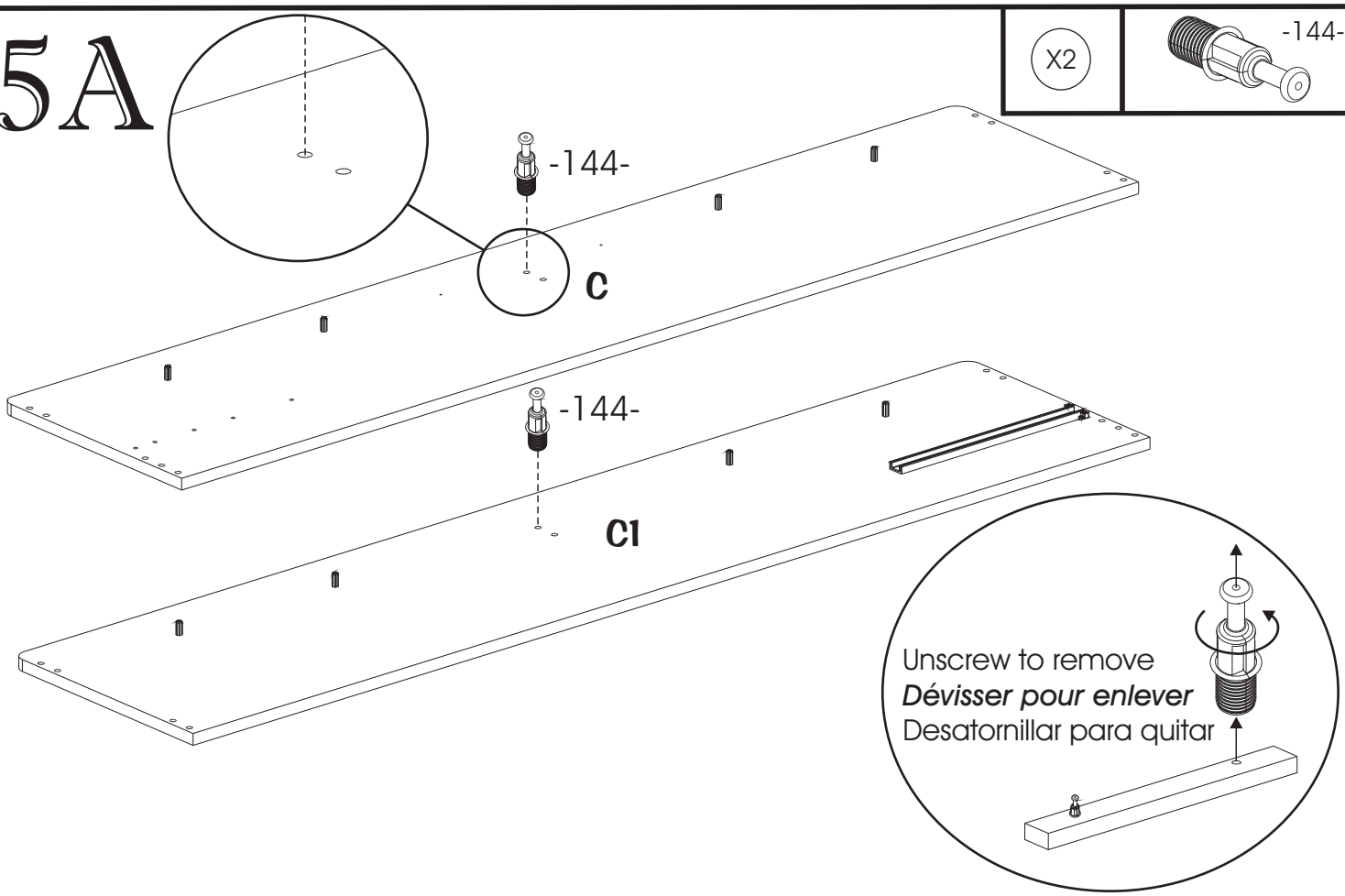
-144-
C
-144-
C1
Unscrew to remove
Dévisser pour enlever
Desatornillar para quitar

5B

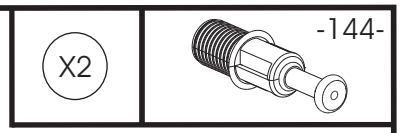
X2
-144-

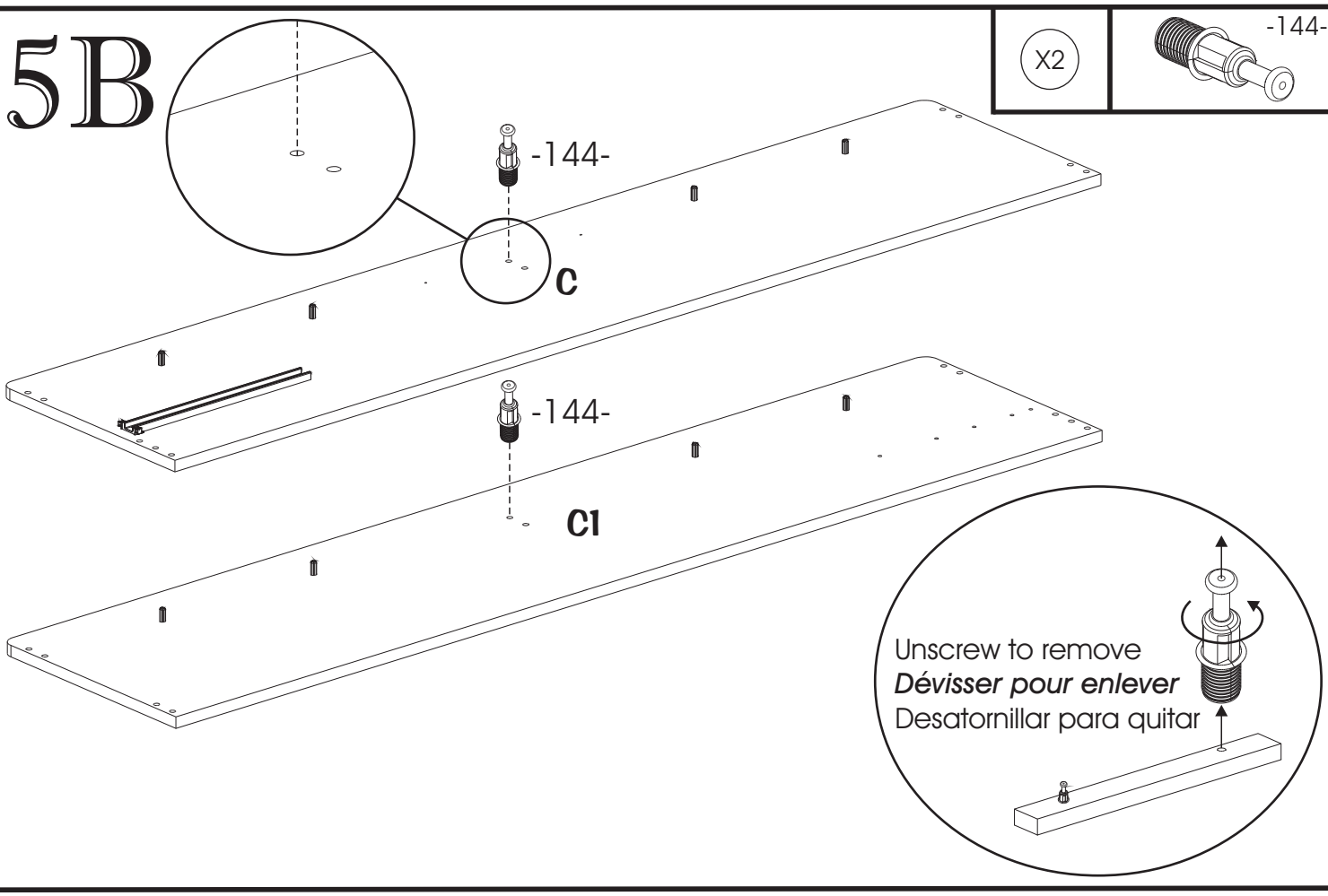
-144-
C
-144-
C1
Unscrew to remove
Dévisser pour enlever
Desatornillar para quitar

6A

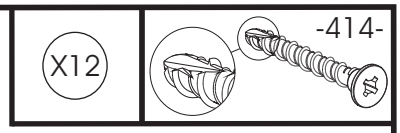
X12
-414-

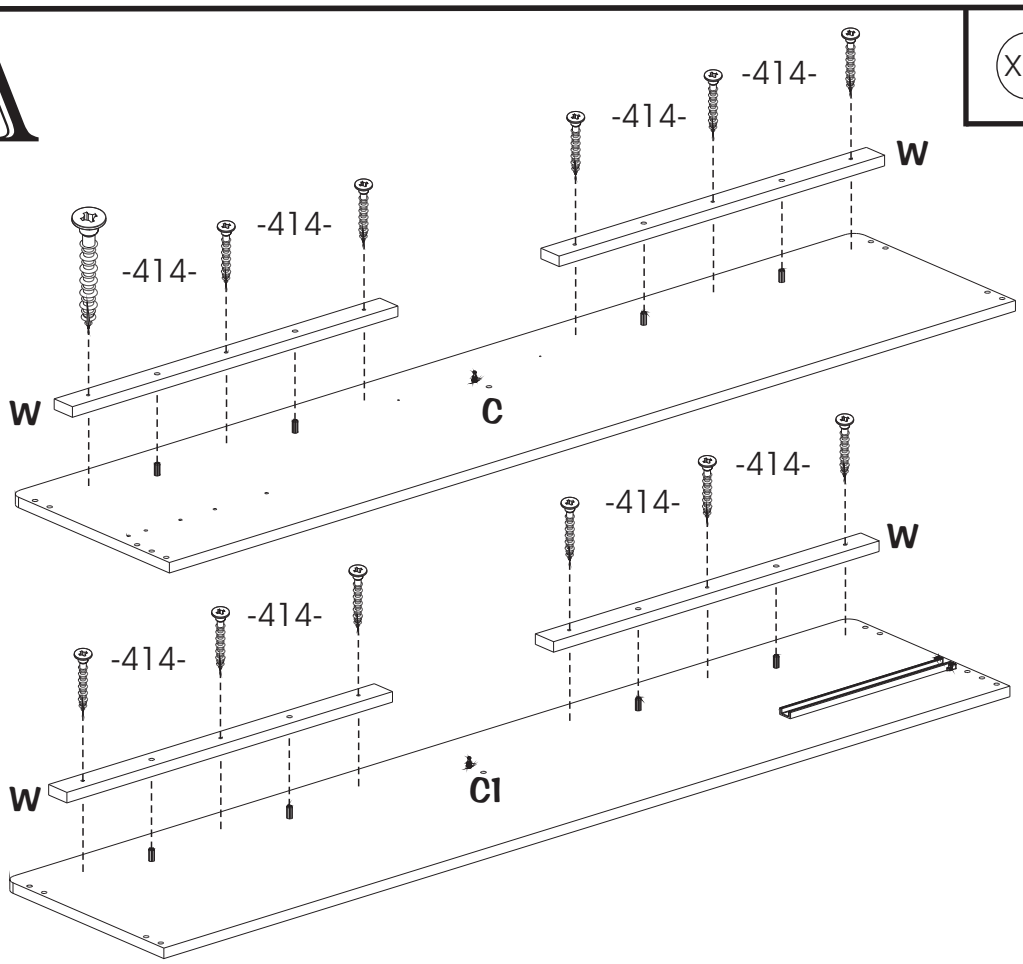
-414-
-414-
-414-
-414-
W
W
C
-414-
-414-
-414-
-414-
W
W
C1

6B

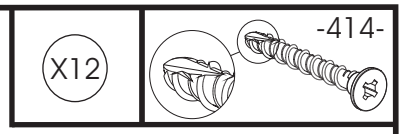
X12
-414-

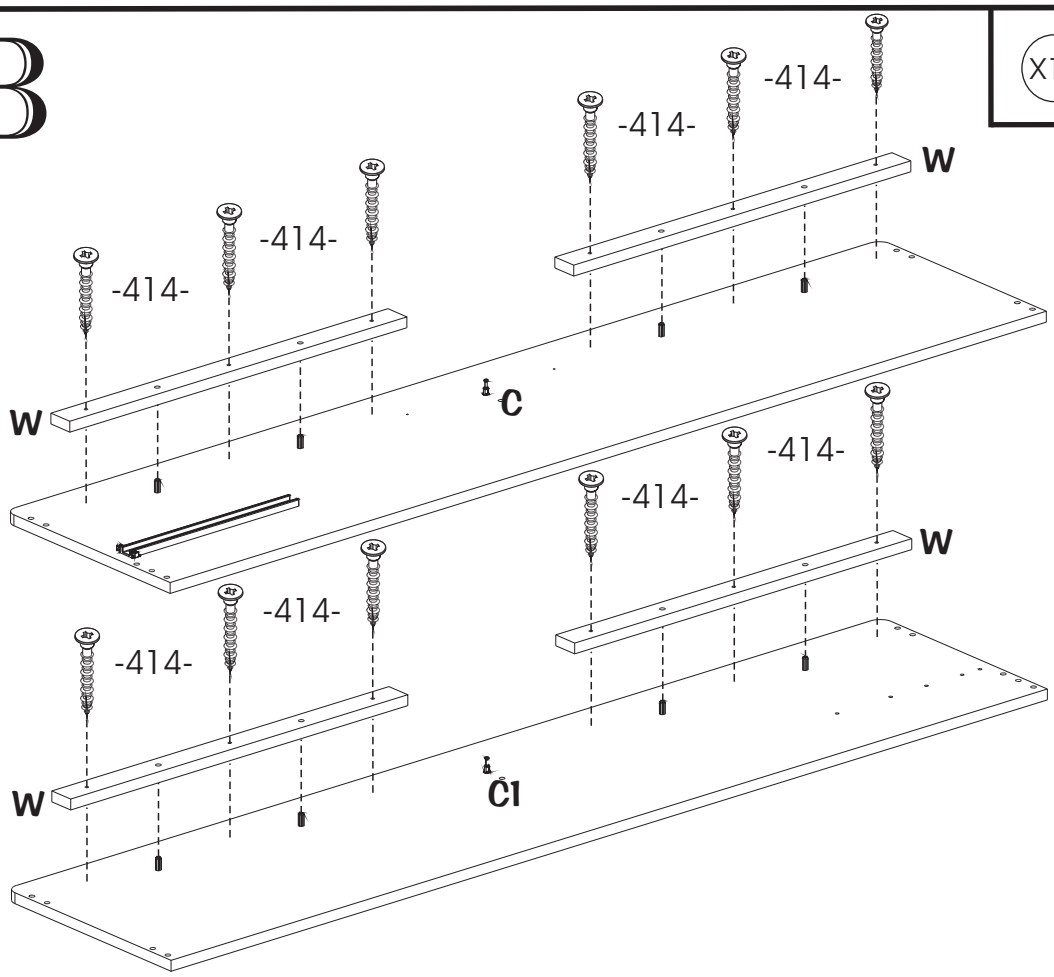
-414-
-414-
-414-
-414-
W
W
C
-414-
-414-
-414-
-414-
W
W
C1

7A

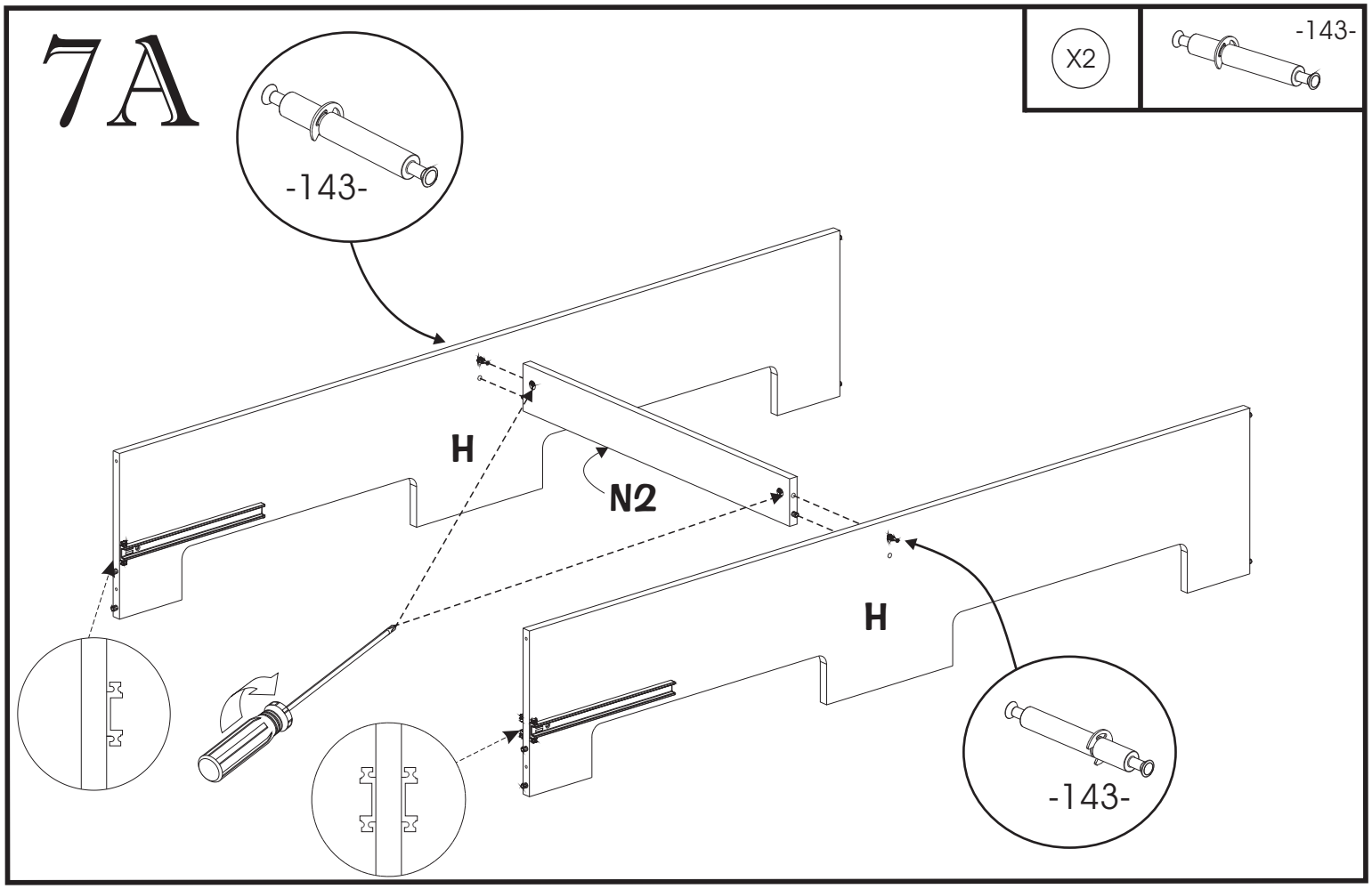

7B

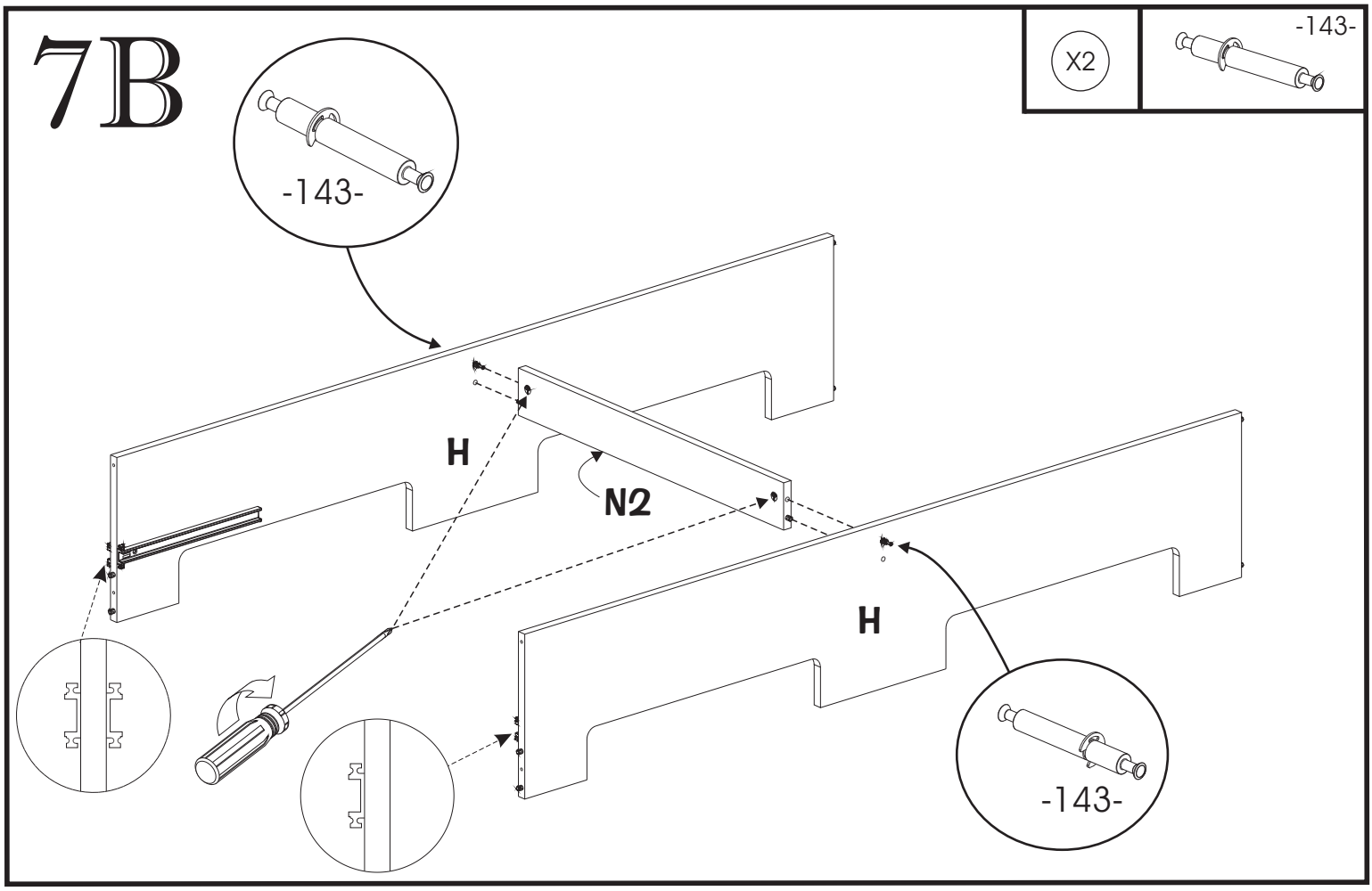

8A

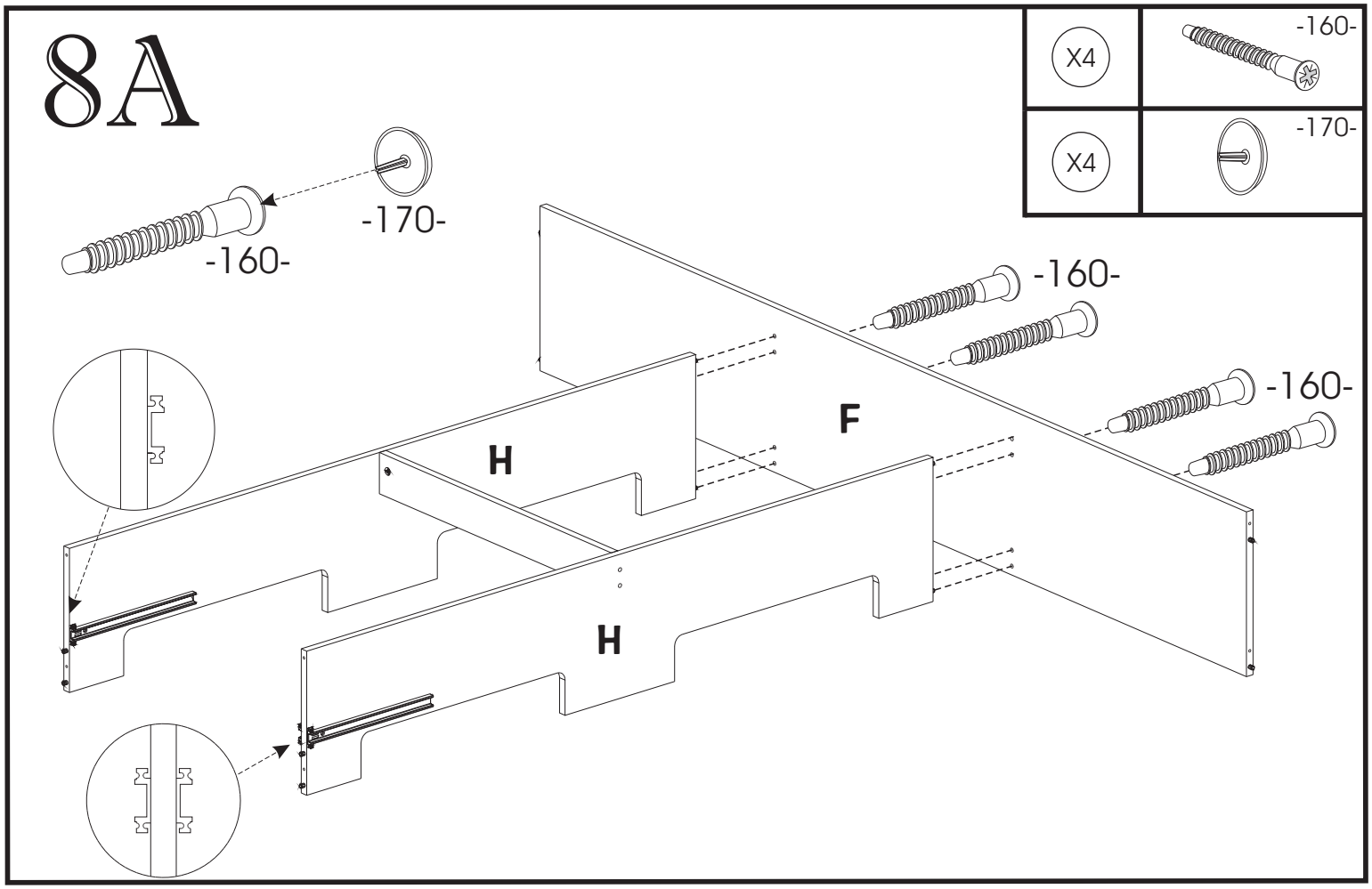
X4
-160-
X4
-170-
-170-
-160-
-160-
-160-
F
H
H

8B

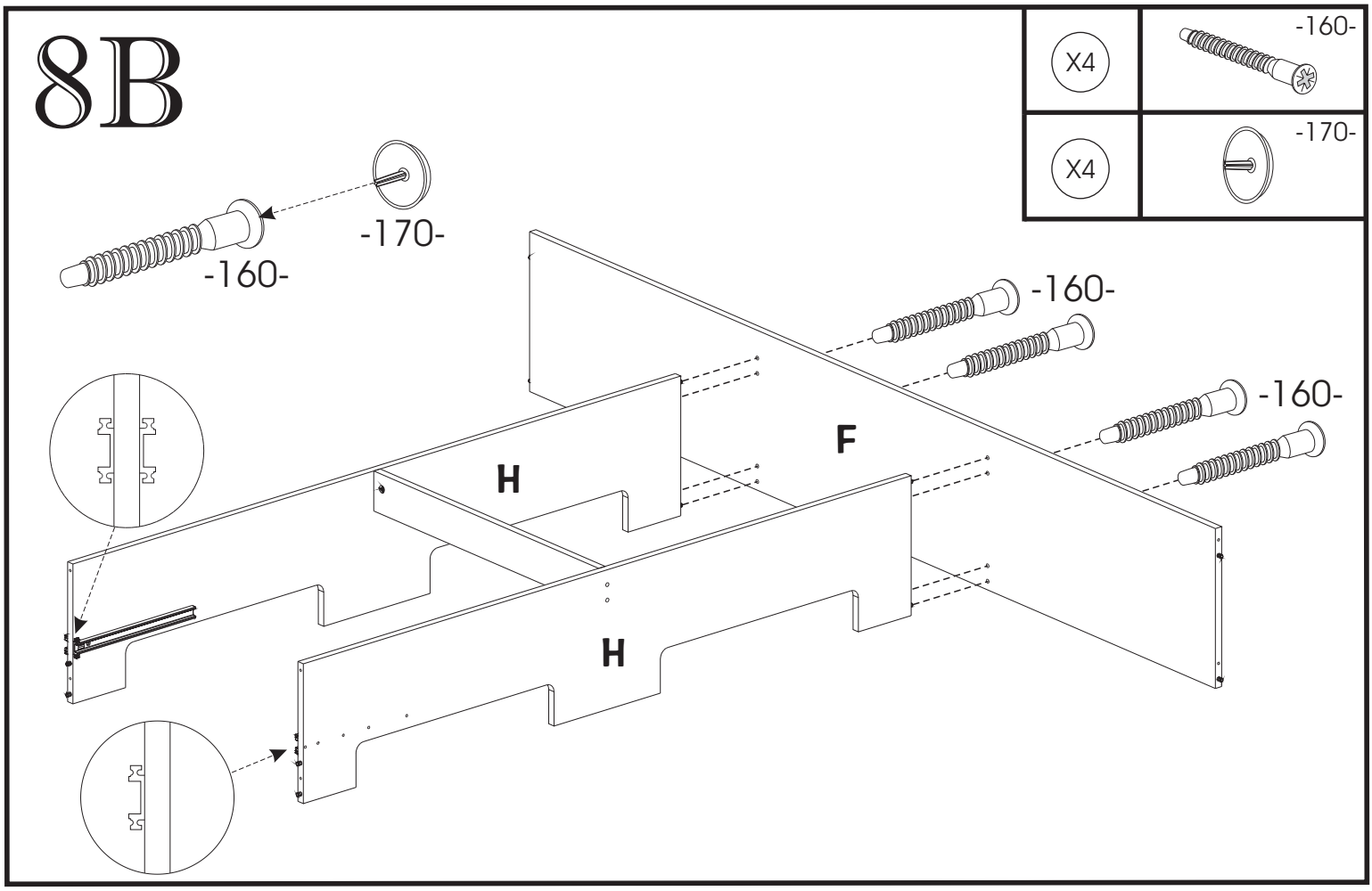
X4
-160-
X4
-170-
-170-
-160-
-160-
-160-
F
H
H

9A

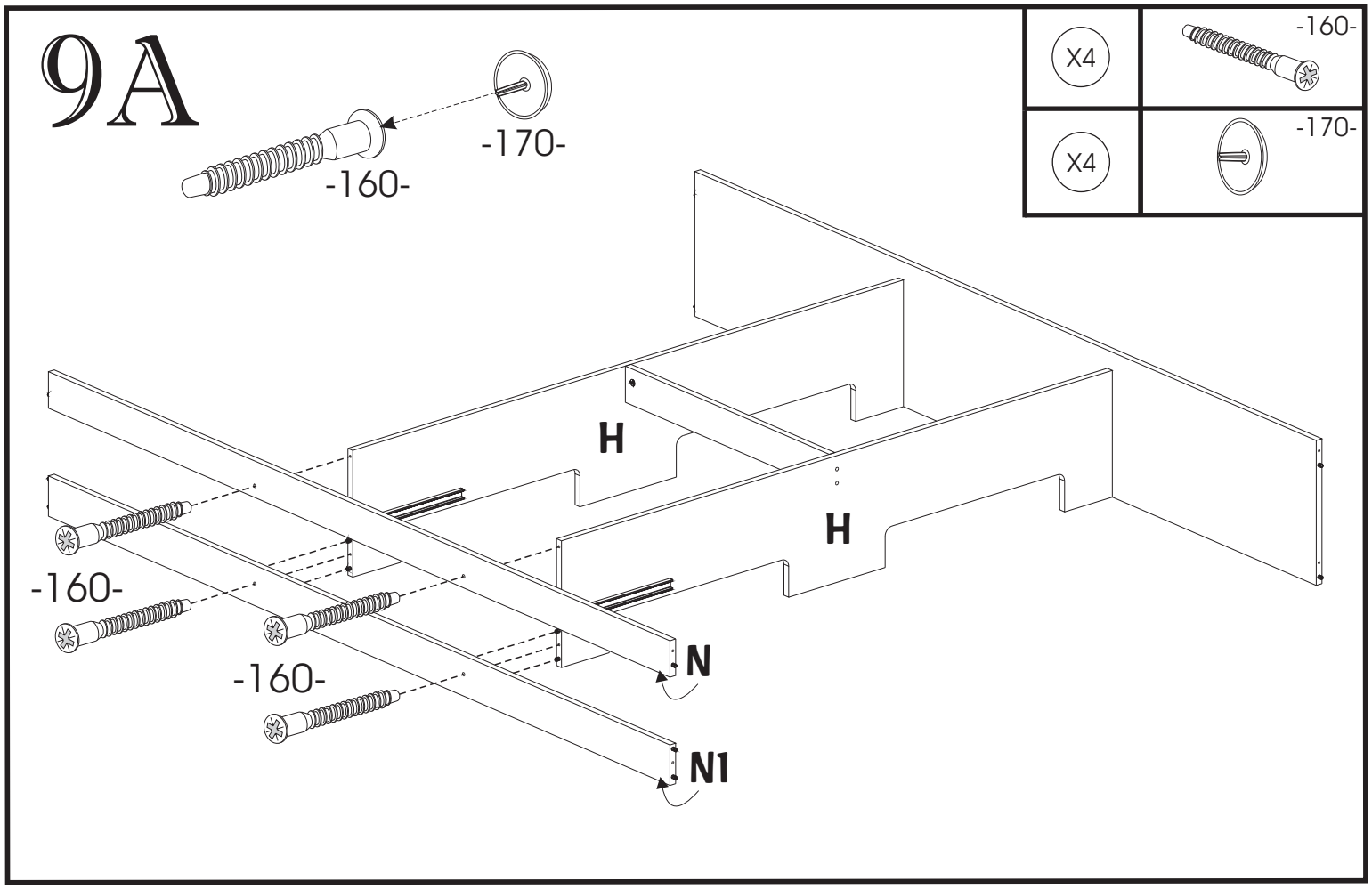
-170-
-160-
X4
-160-
X4
-170-
H
H
-160-
-160-
N
N1

9B

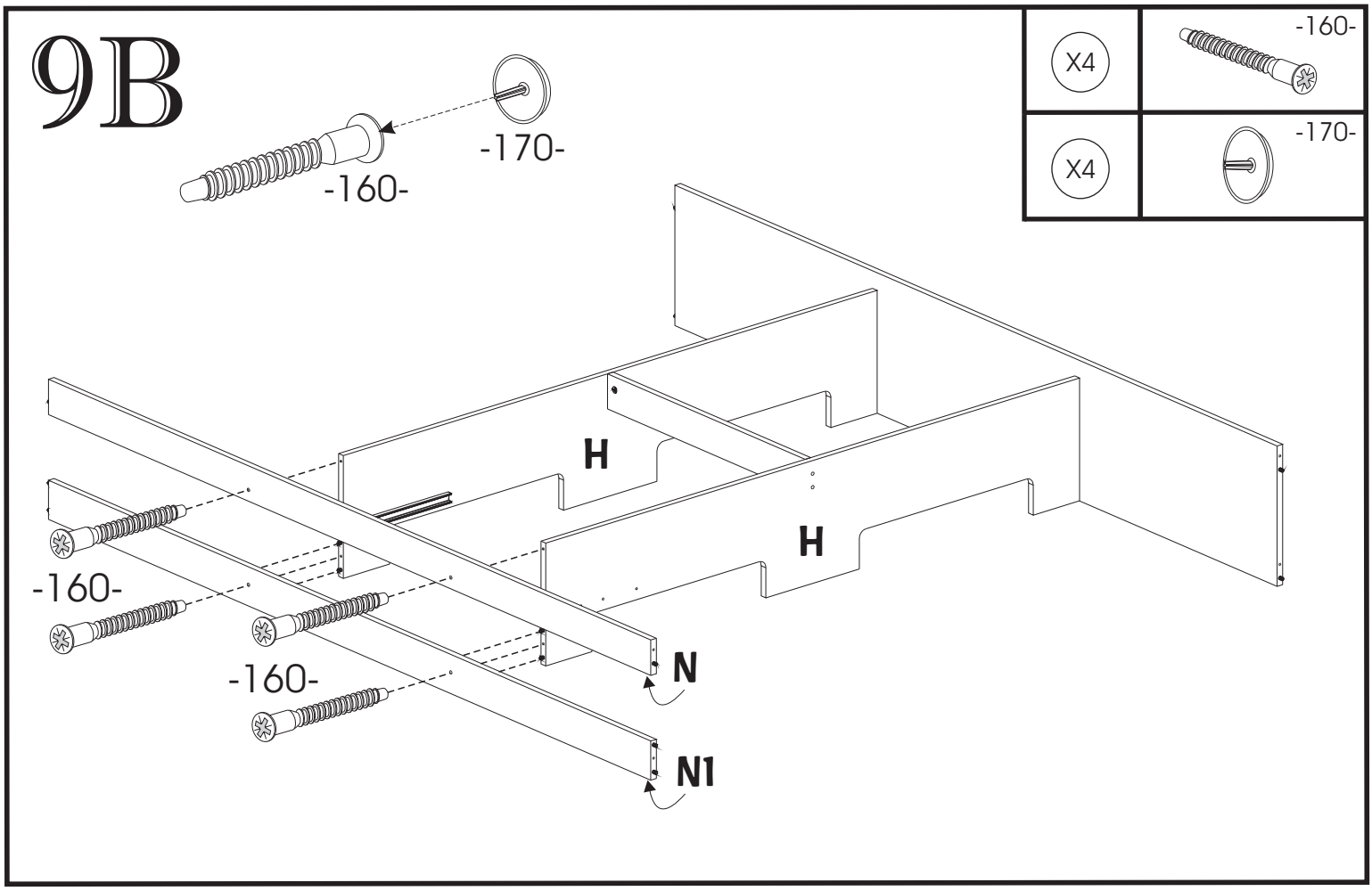
-170-
-160-
X4
-160-
X4
-170-
H
H
-160-
-160-
N
N1

10A

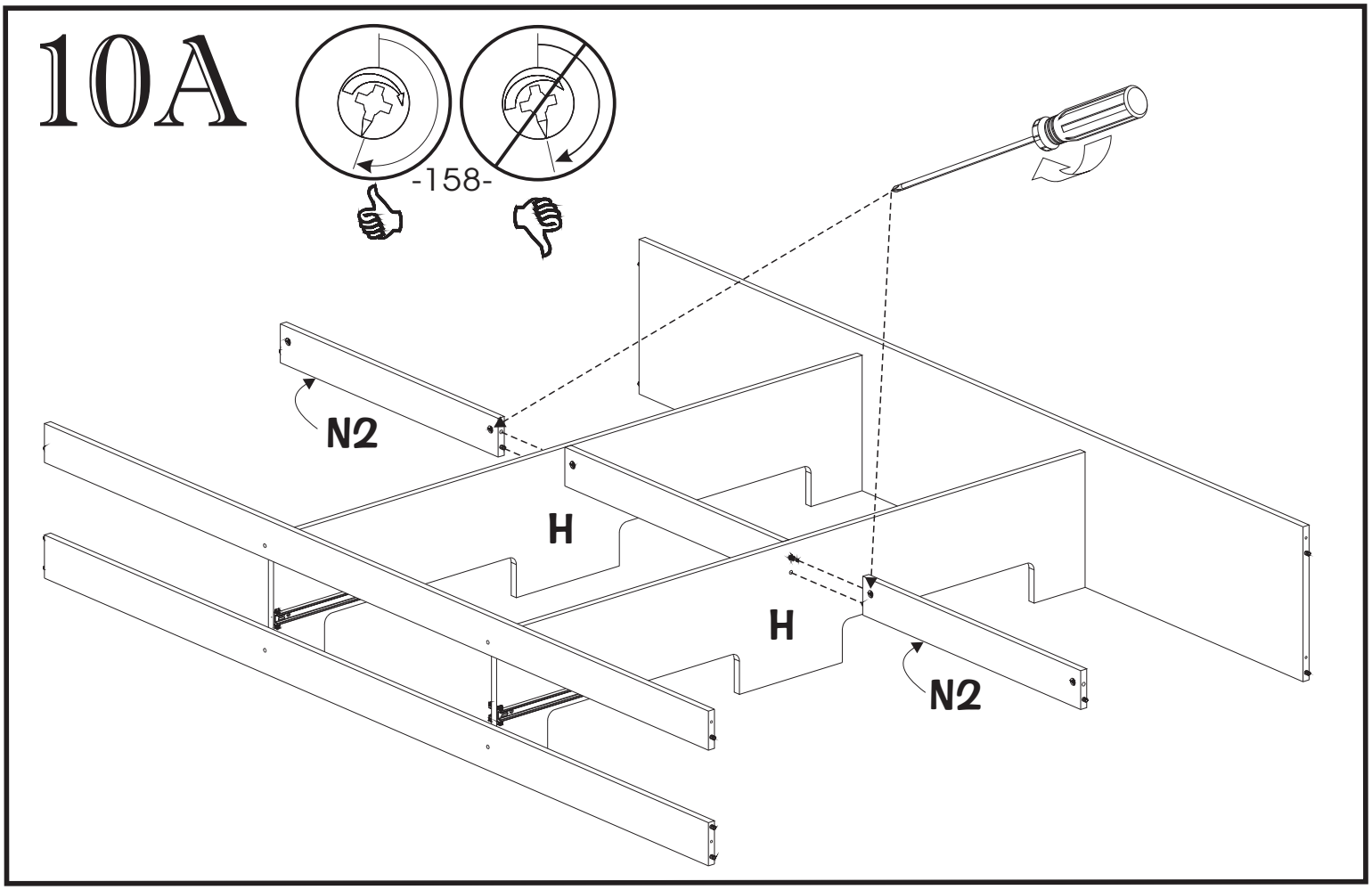

10B

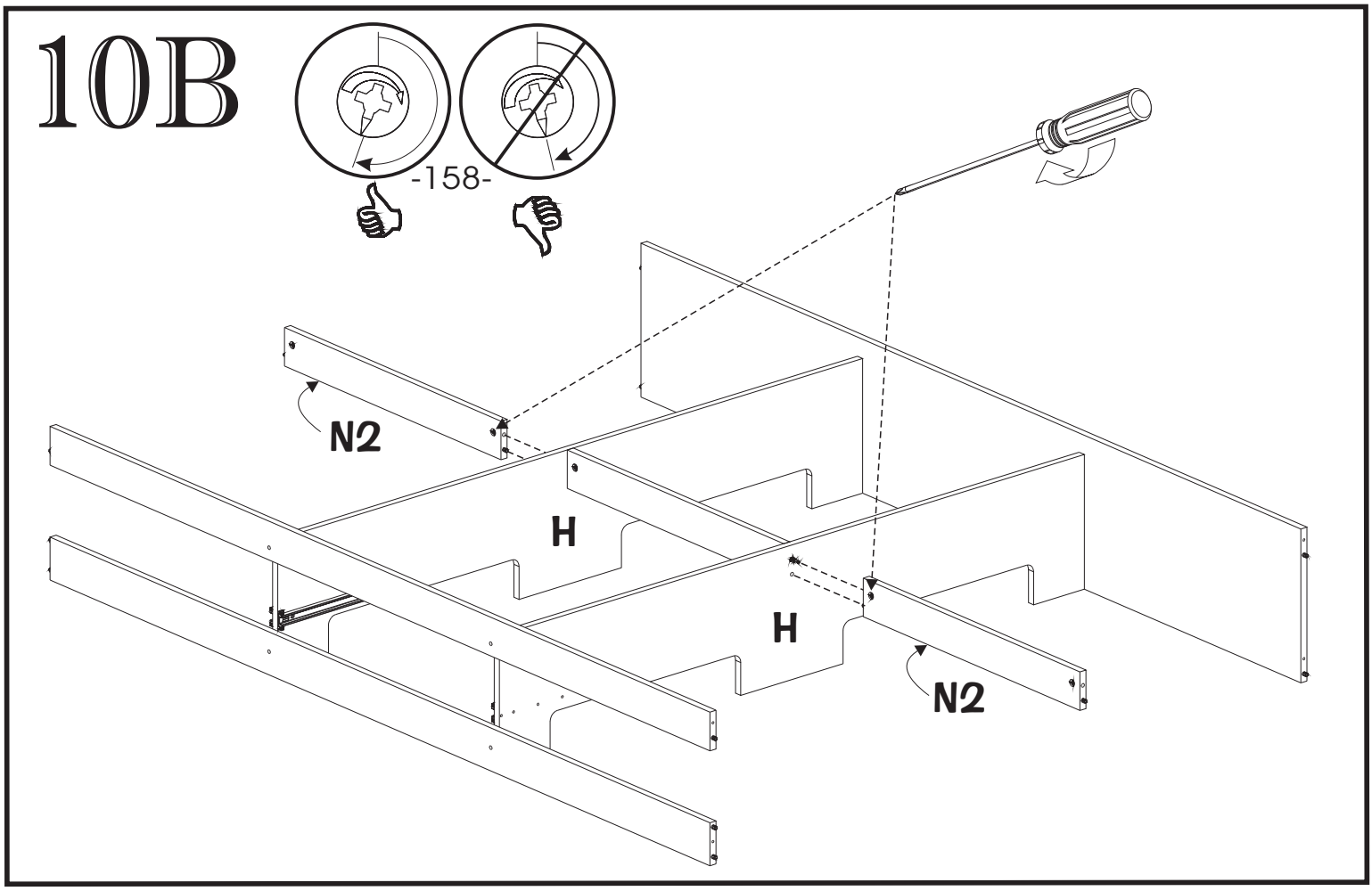

11A

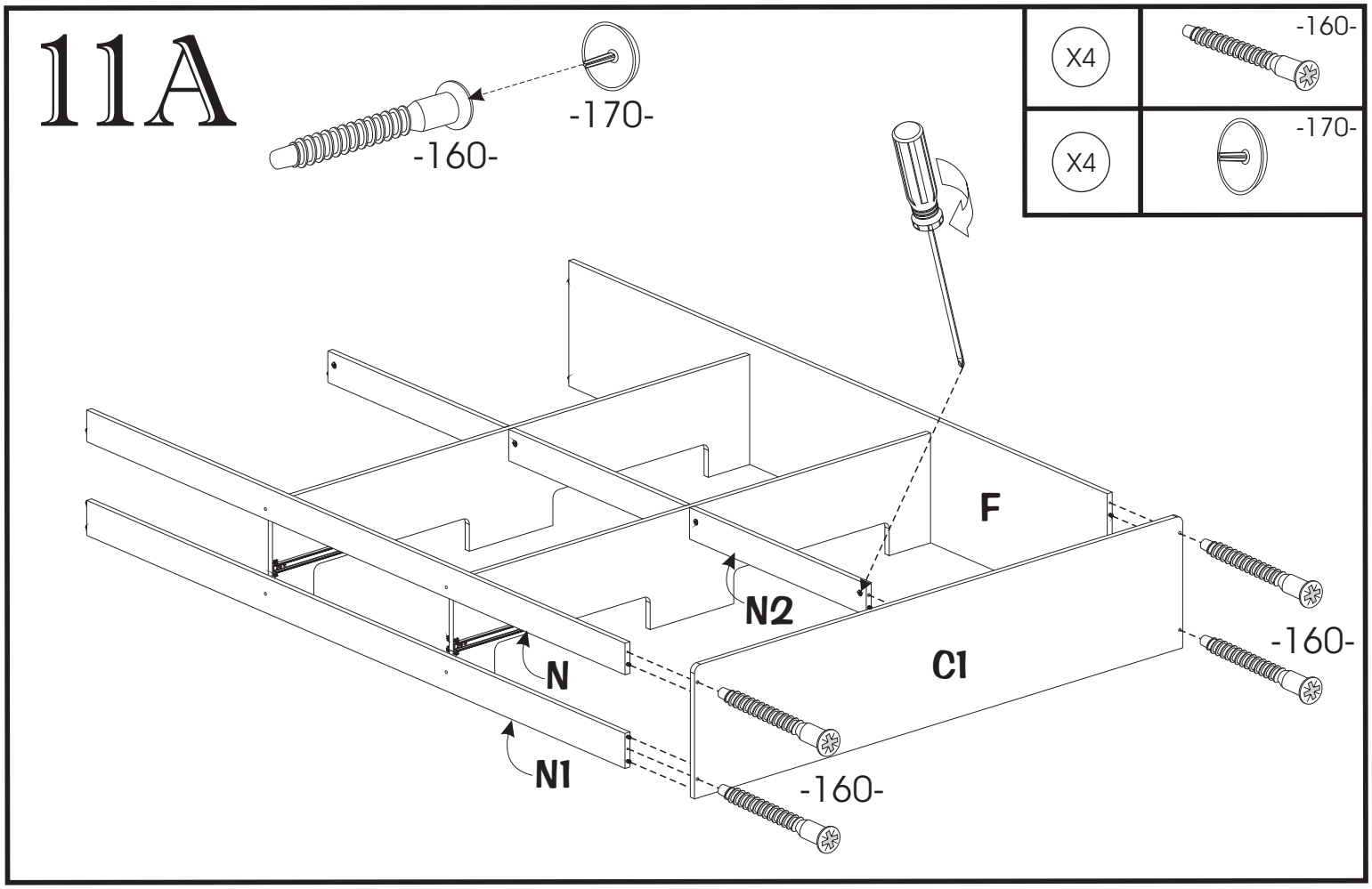
-170-
-160-
X4
-160-
X4
-170-
F
N2
N
C1
-160-
N1
-160-

11B

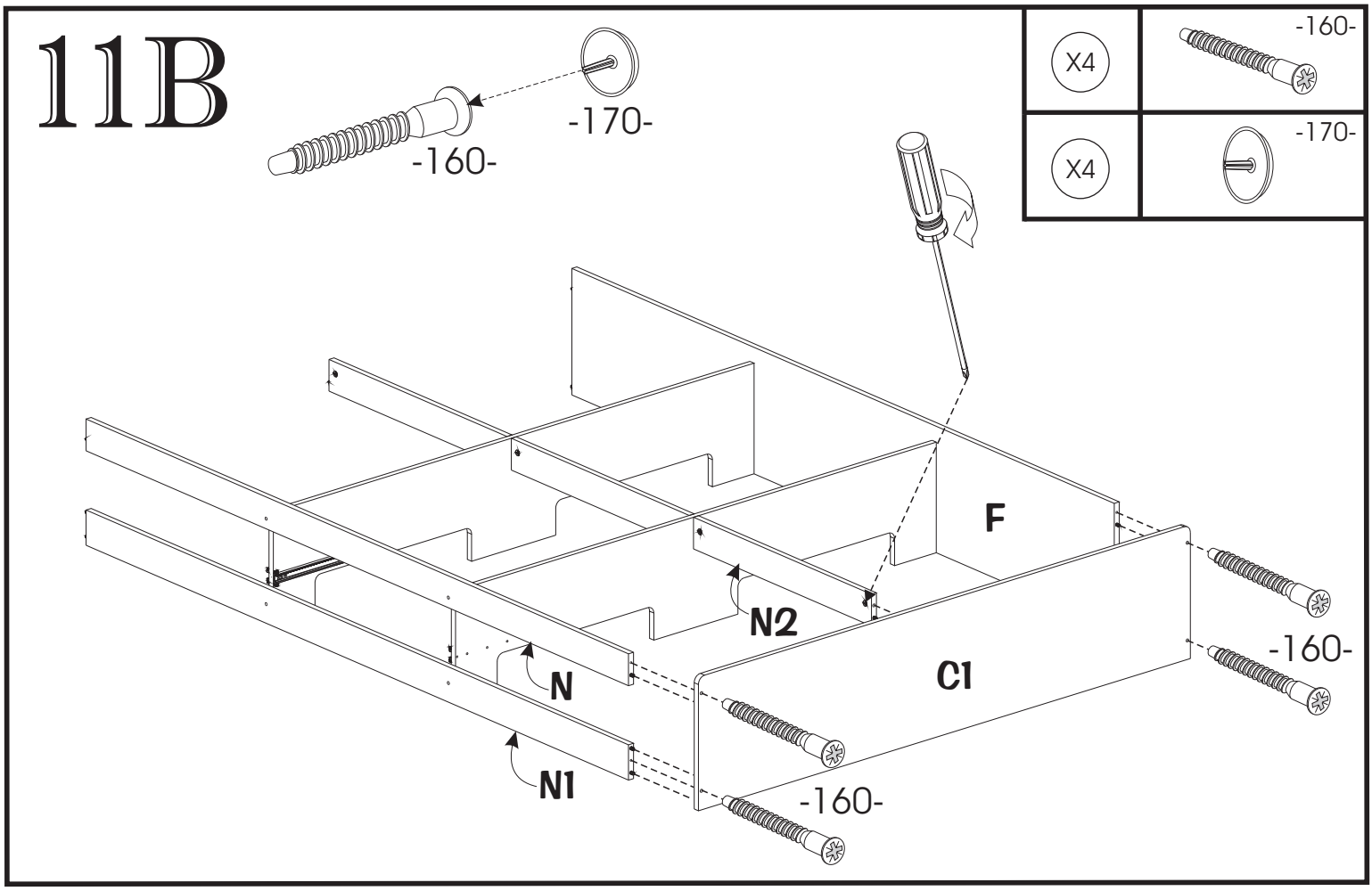
-170-
-160-
X4
-160-
X4
-170-
F
N2
N
C1
-160-
N1
-160-

12A

X4	-160-
X4	-170-

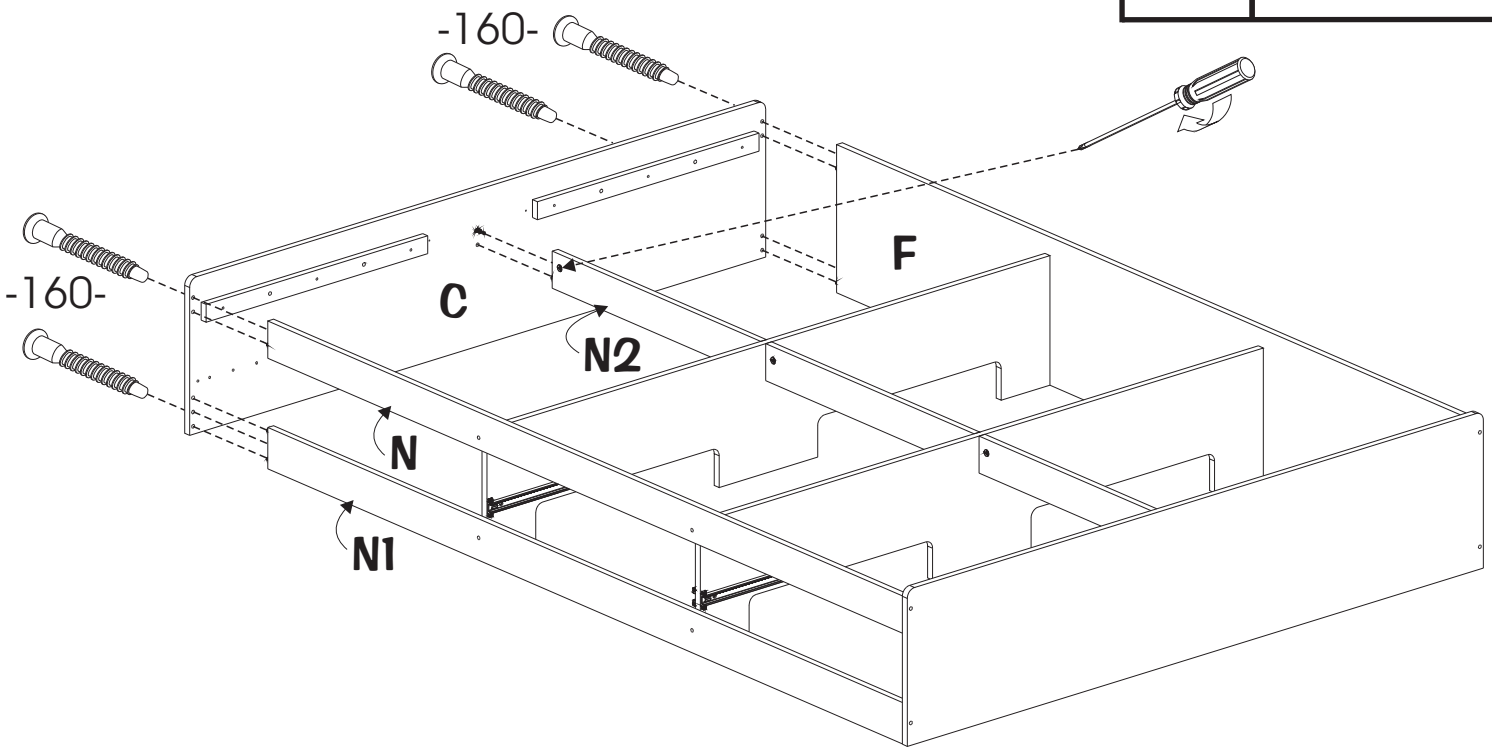

12B

X4	-160-
X4	-170-

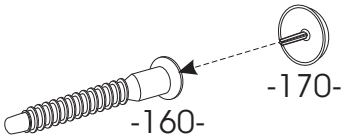

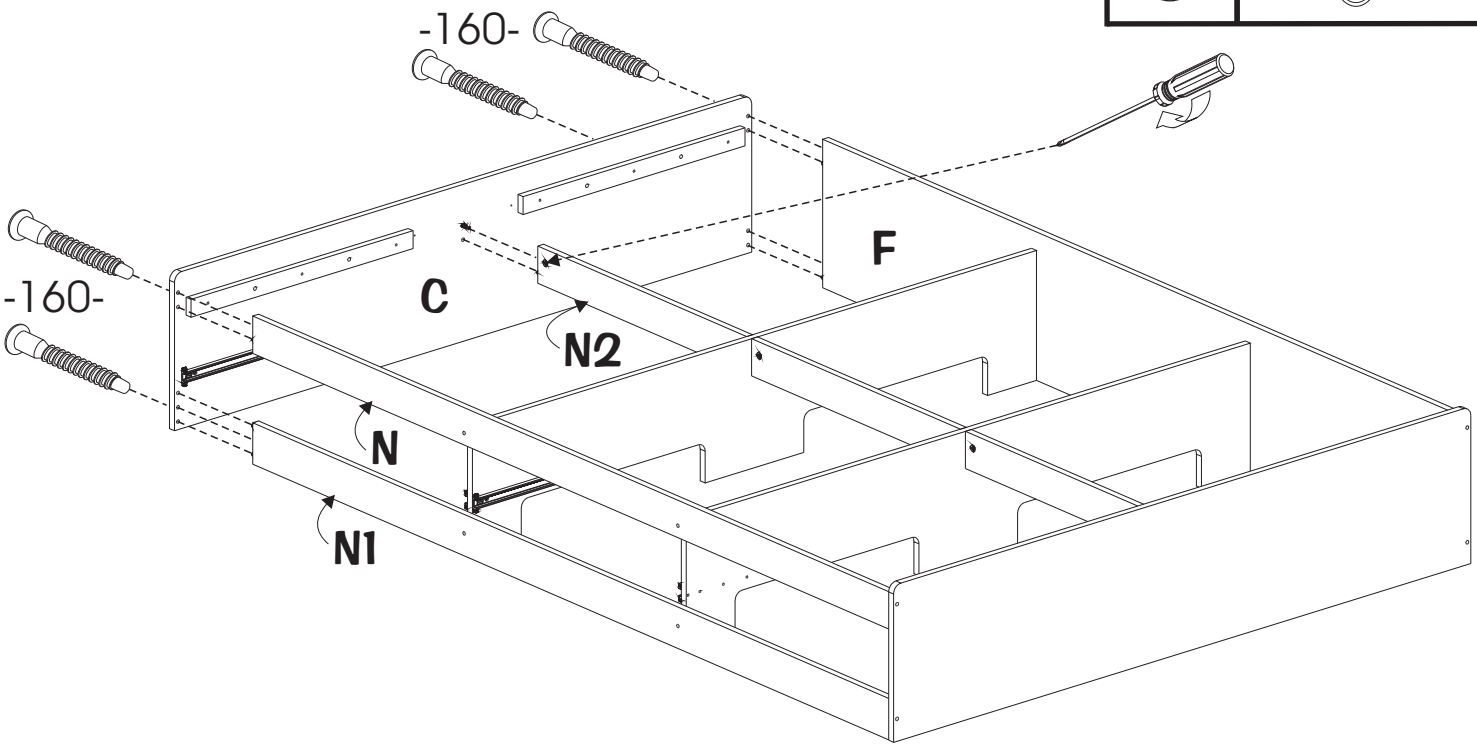

13A

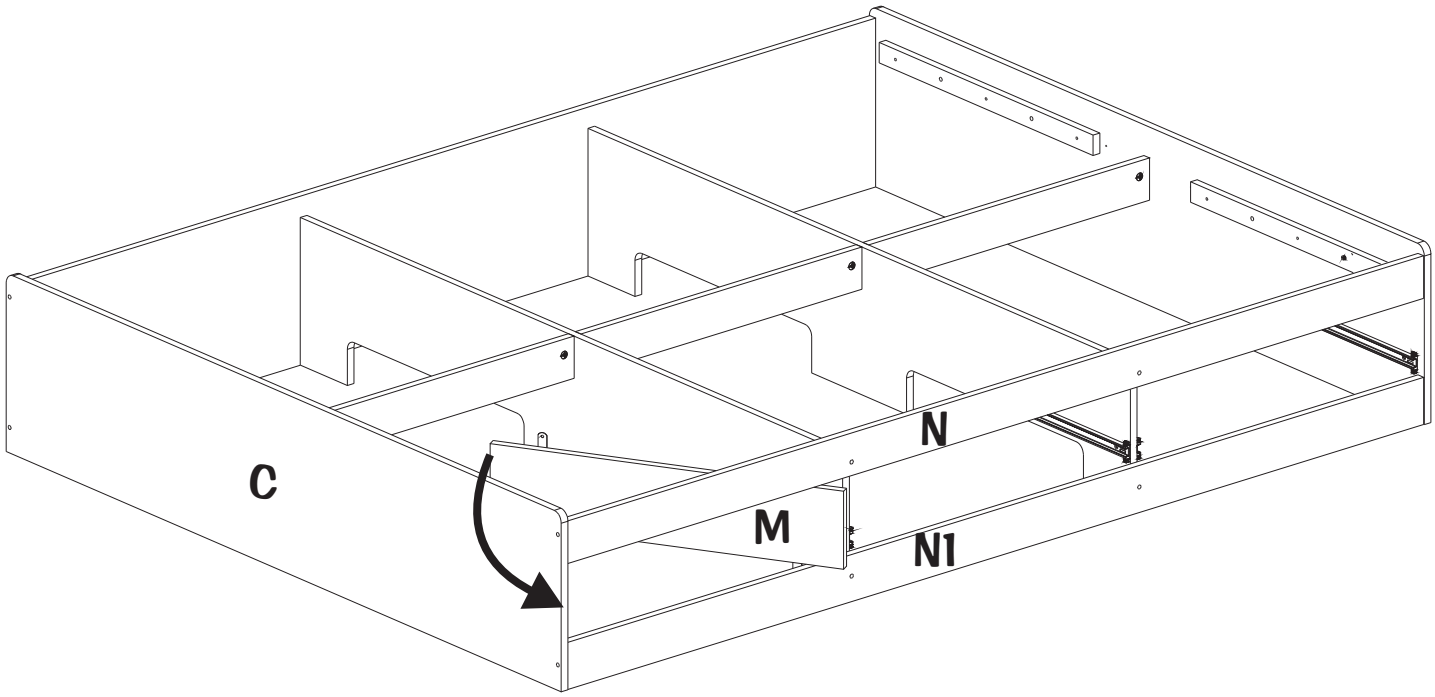

13B

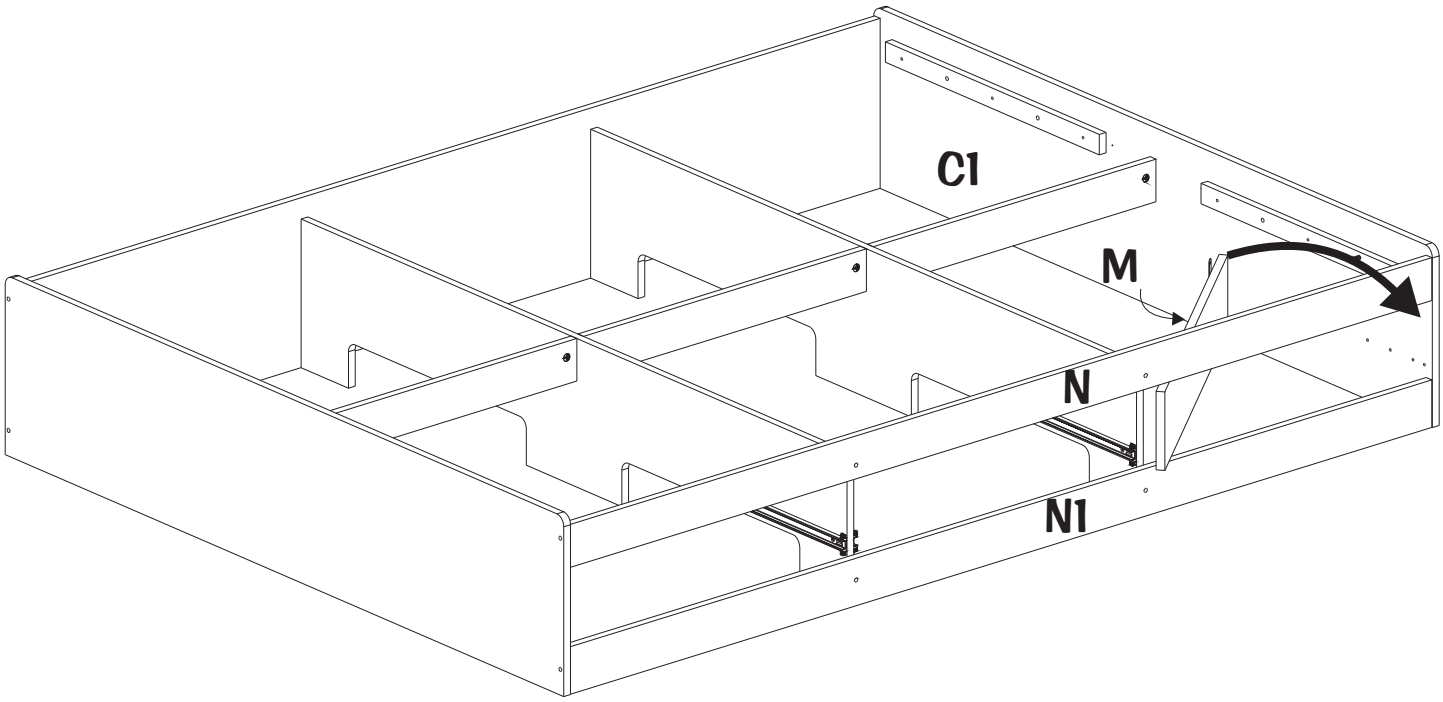

14A

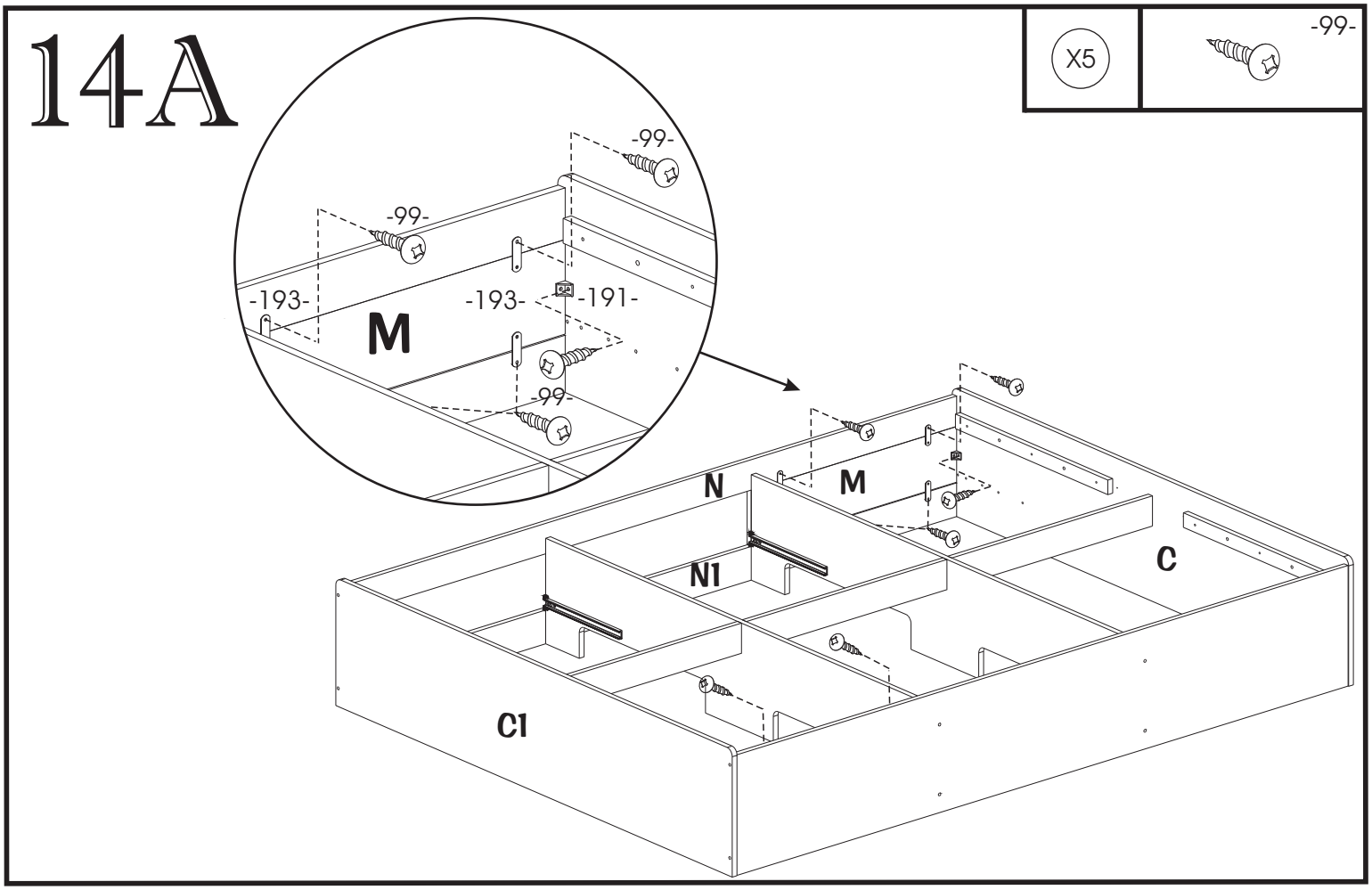
X5
-99-
-99-
-99-
-193-
-193-
-191-
M
-99-
N
M
N1
C
C1

14B

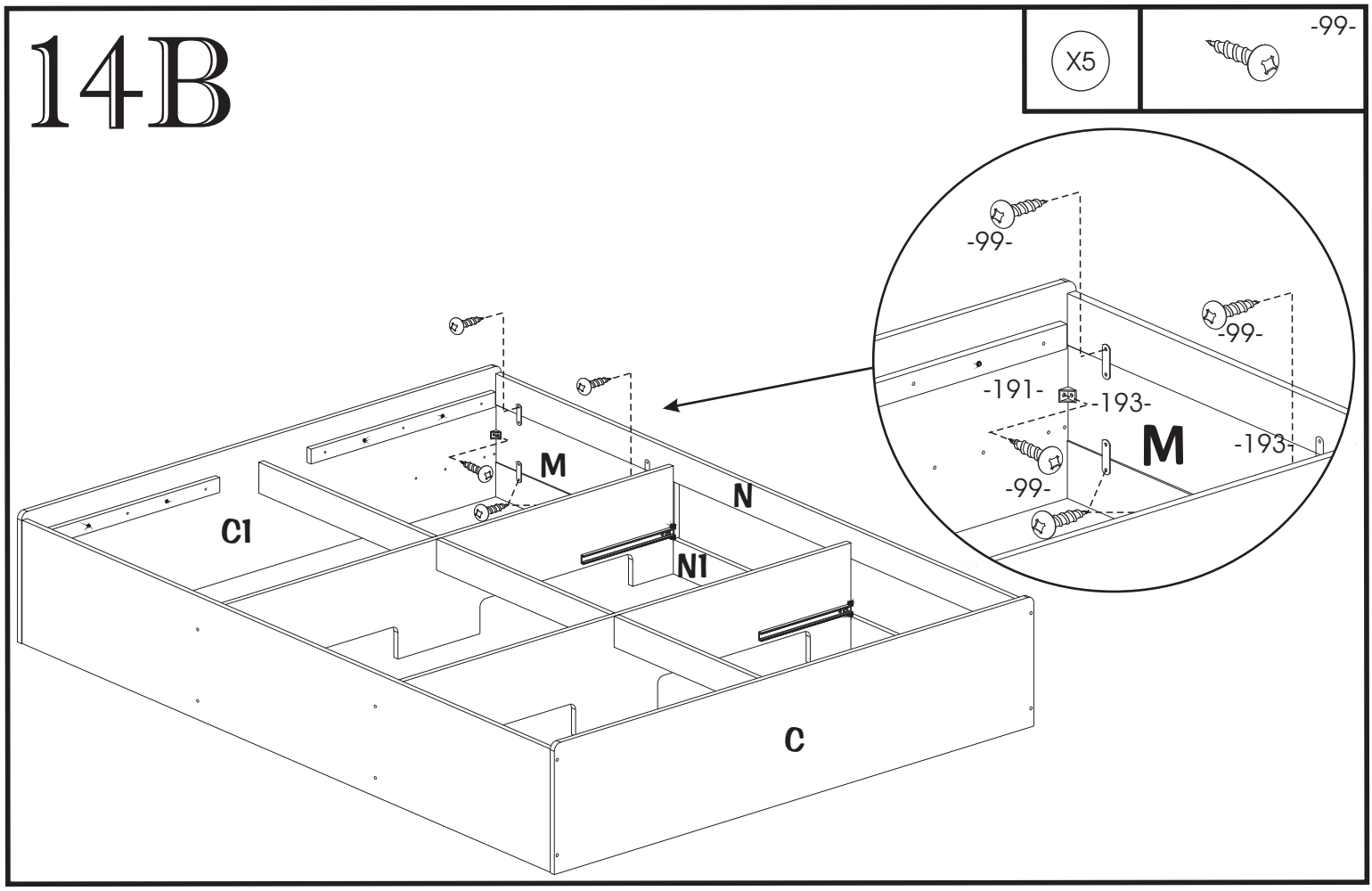
X5
-99-
-99-
-99-
-191-
-193-
M
-193-
-99-
M
N
C1
N1
C

15A

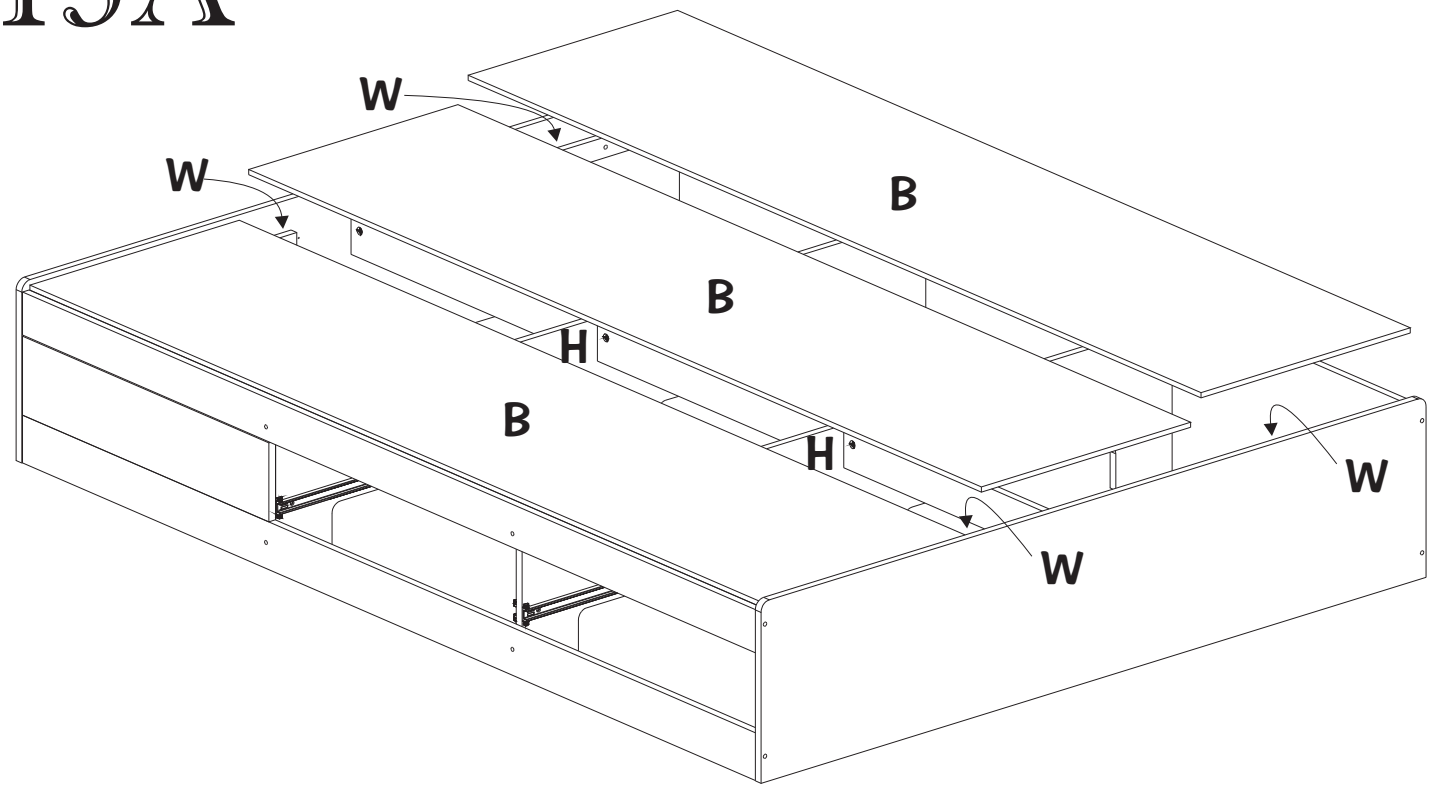

15B

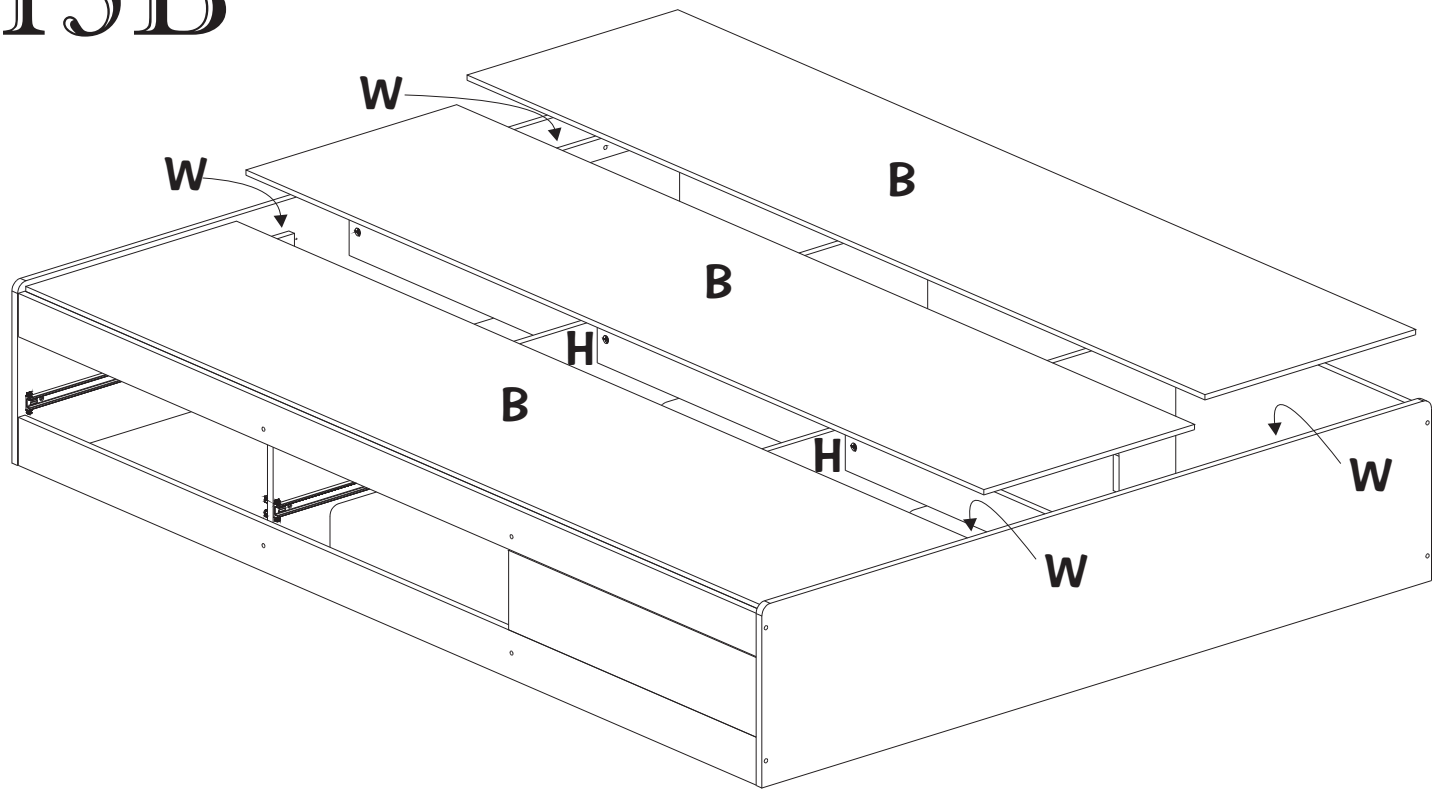

16A

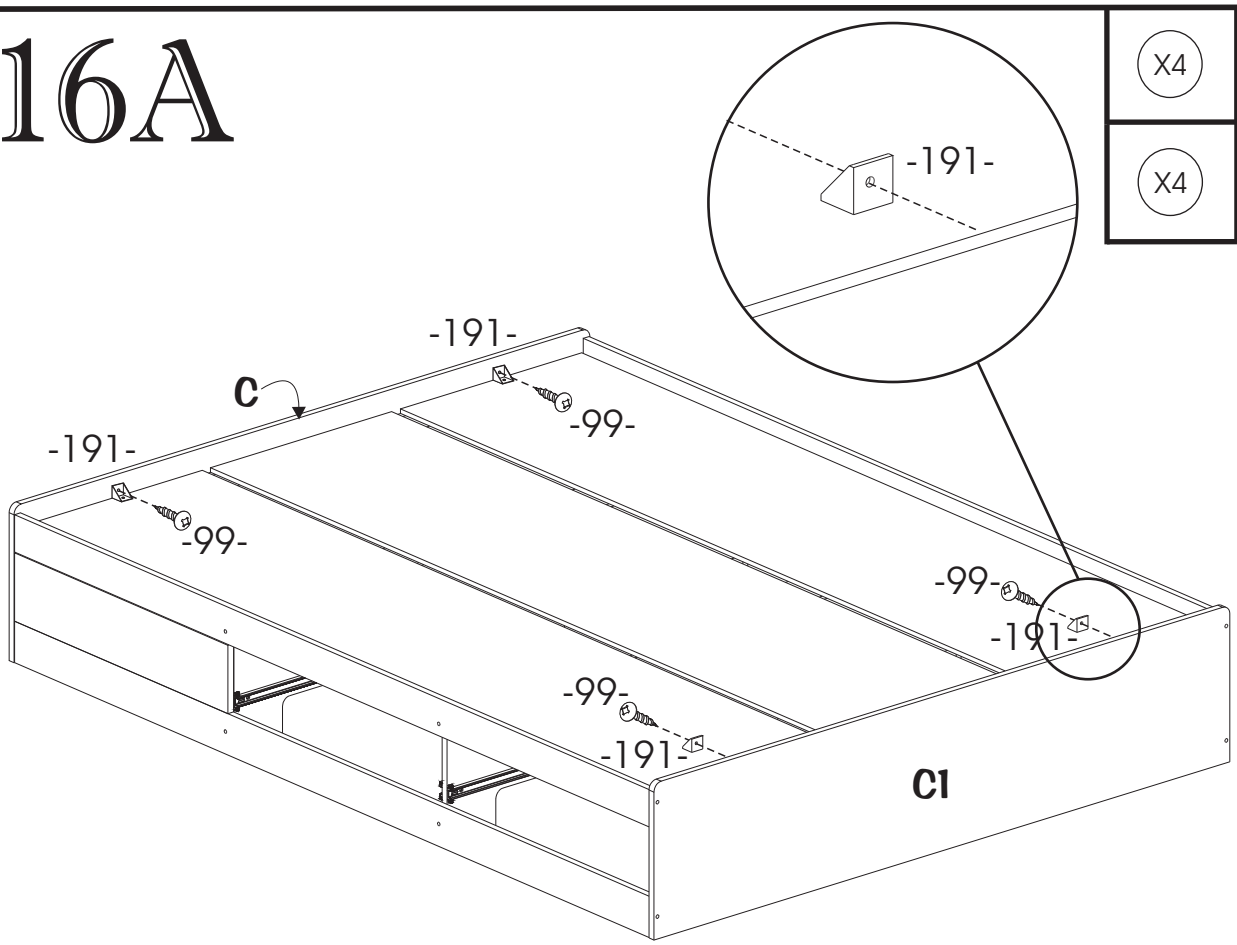

X4	-99-
X4	-191-

16B

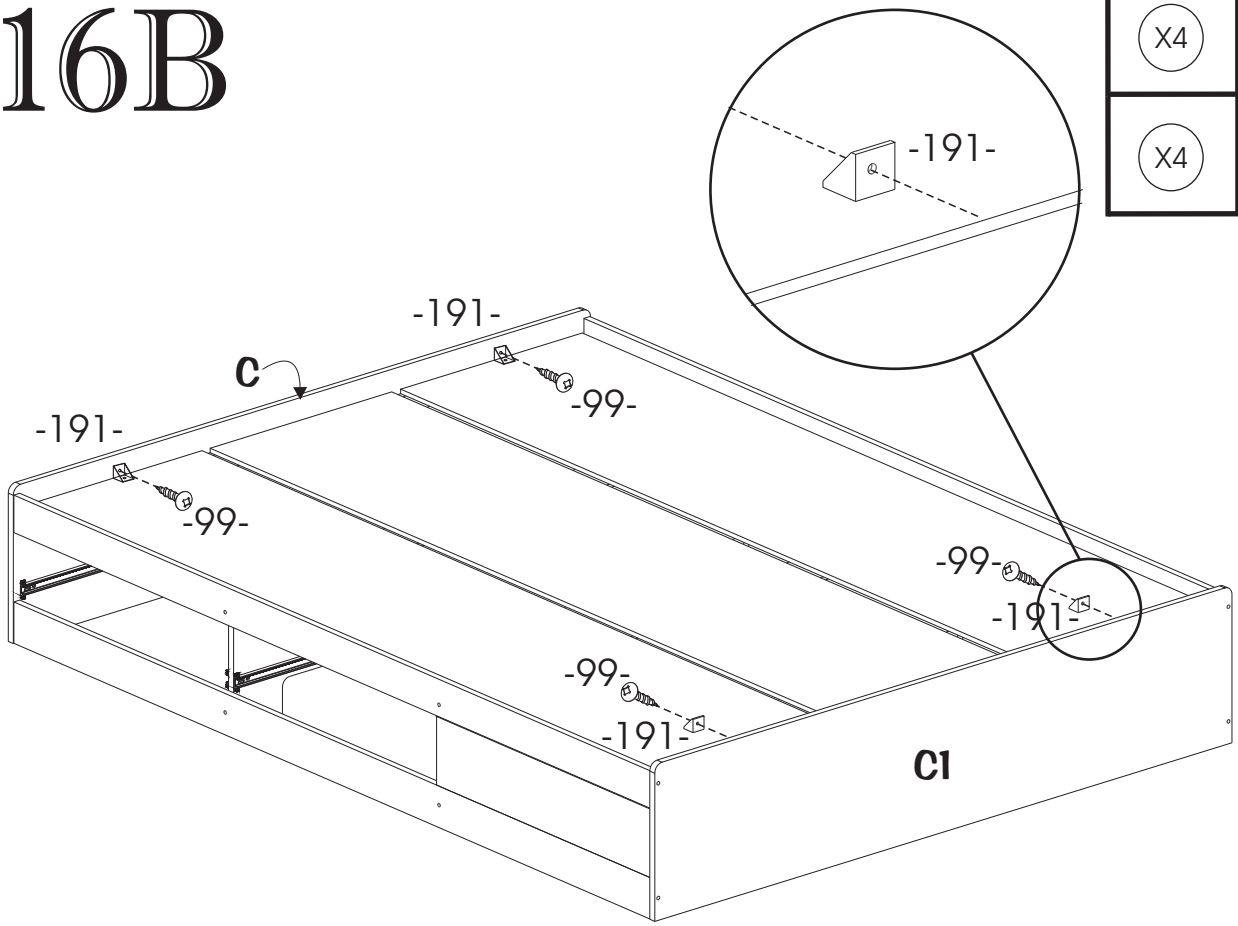

X4	-99-
X4	-191-

17

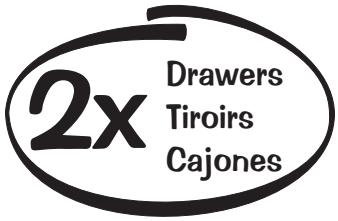

X4	-229- 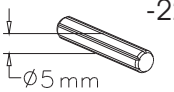

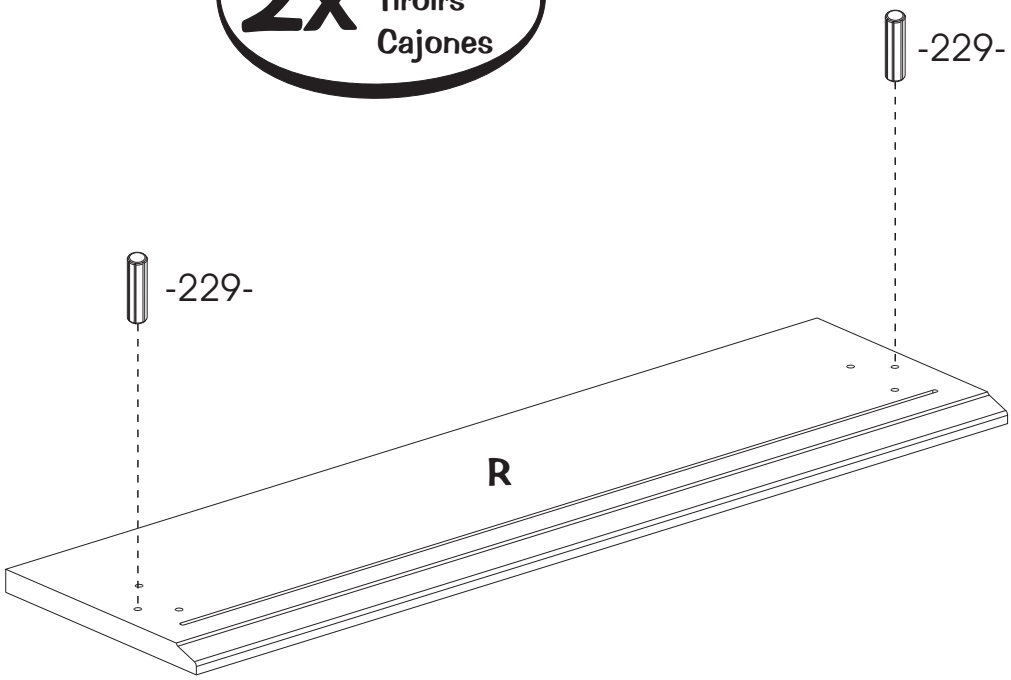

18

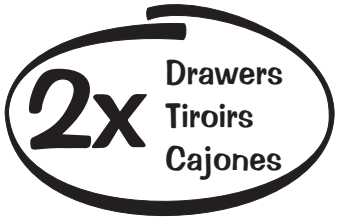

X2	-21- 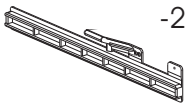
X2	-22- 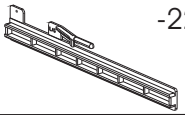
X1	-221-

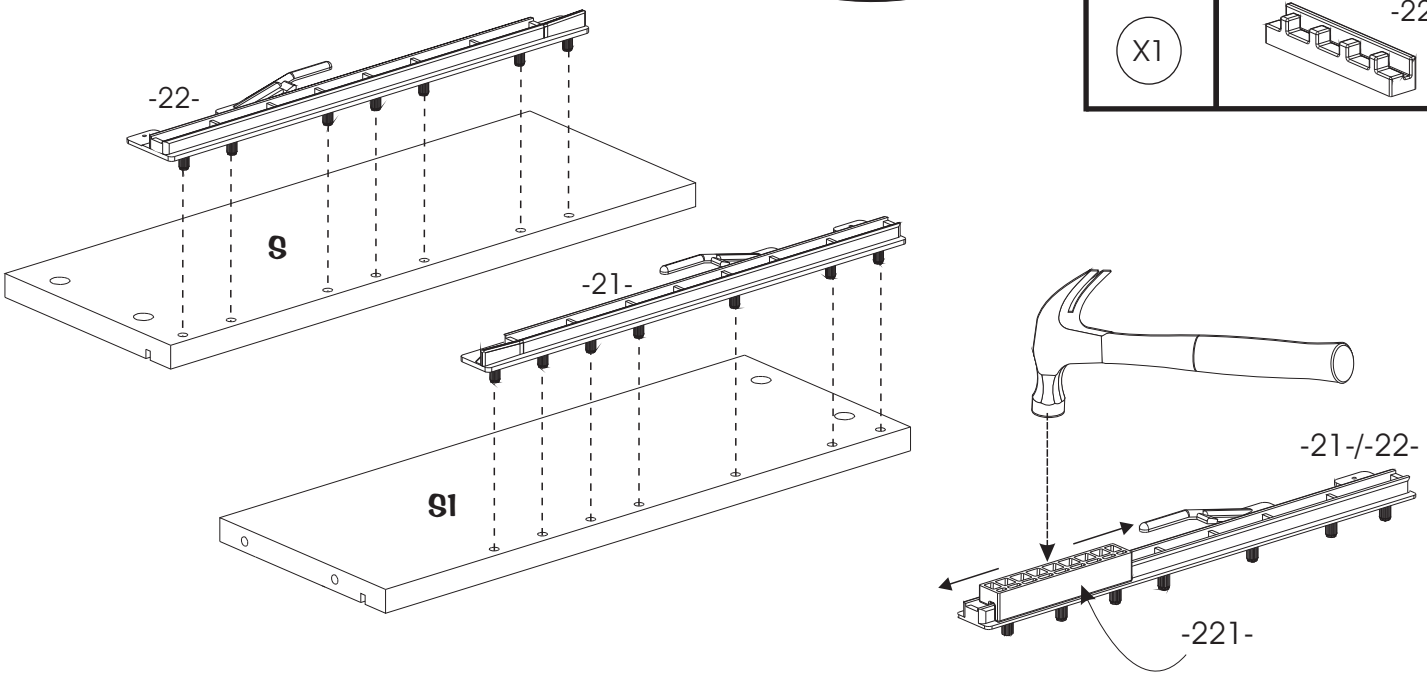

19

X8

-242-

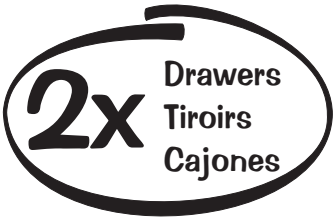
2x
Drawers
Tiroirs
Cajones

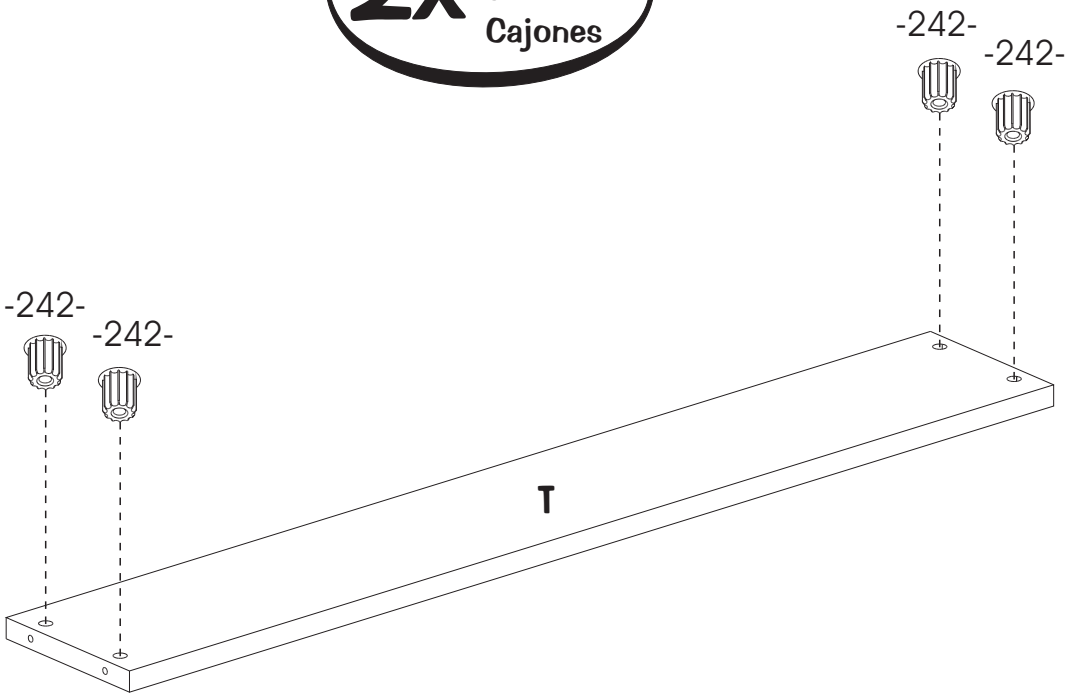
-242-
-242-
-242-
-242-
T

20

X8

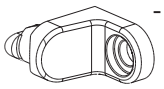
-184-

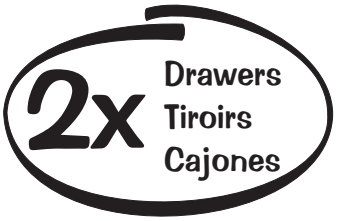
2x
Drawers
Tiroirs
Cajones

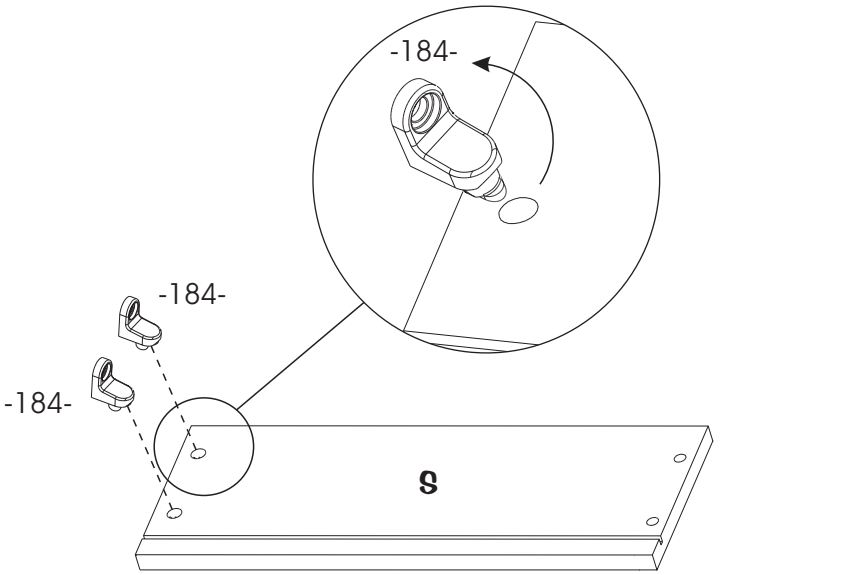
-184-
-184-
-184-
S

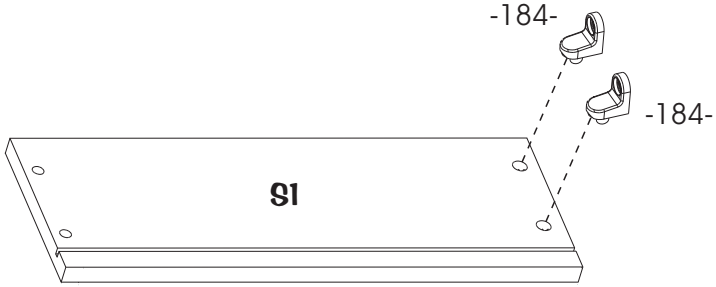
-184-
-184-
S1

21

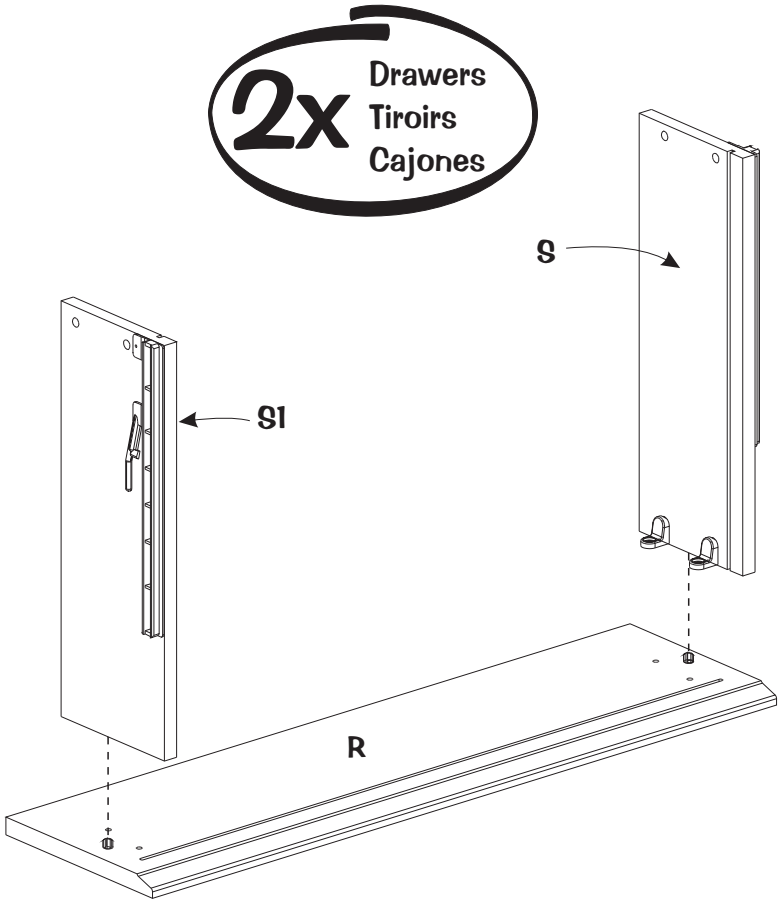
2x Drawers
Tiroirs
Cajones
S
S1
R

22

X8	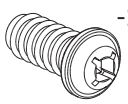 -278-

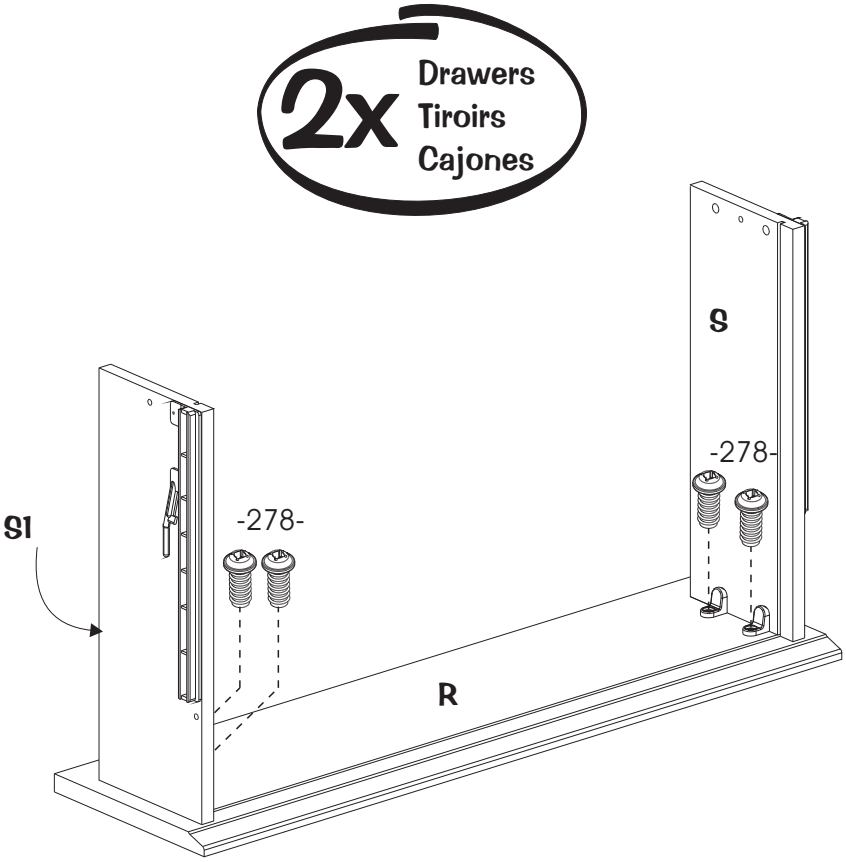
2x Drawers
Tiroirs
Cajones
S
-278-
S1
-278-
R

23

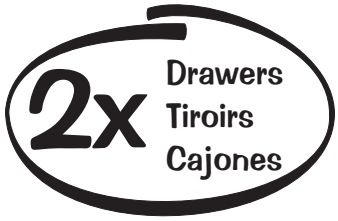
2x
Drawers
Tiroirs
Cajones

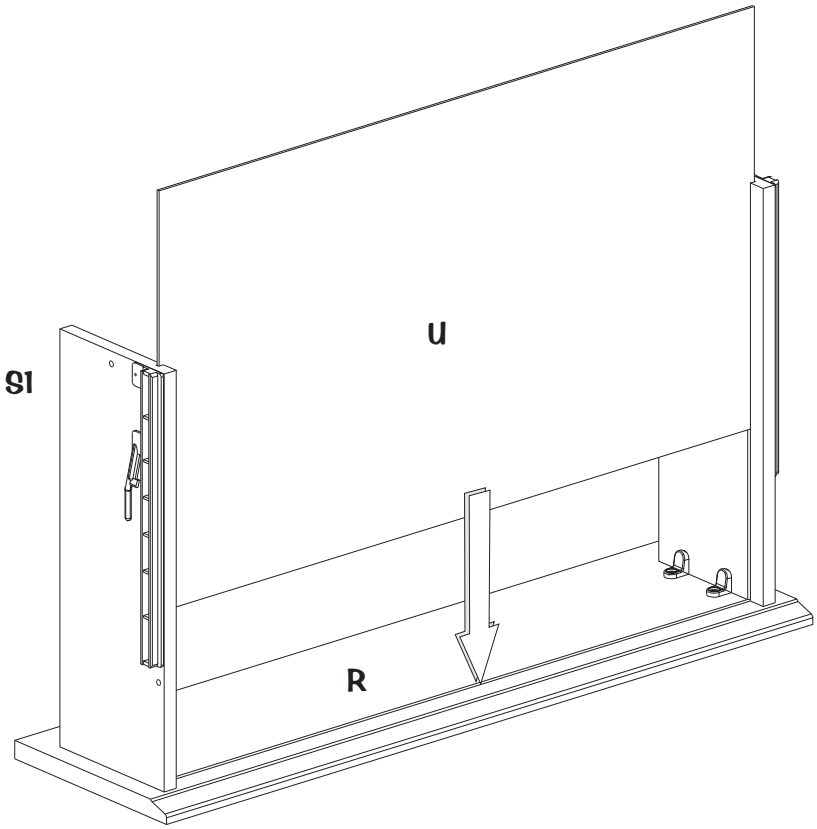
U
S1
R

24

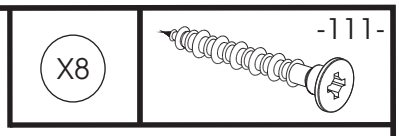
X8
-111-

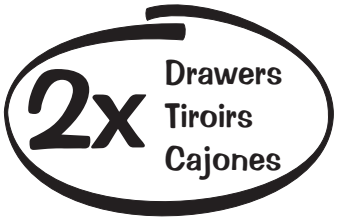
2x
Drawers
Tiroirs
Cajones

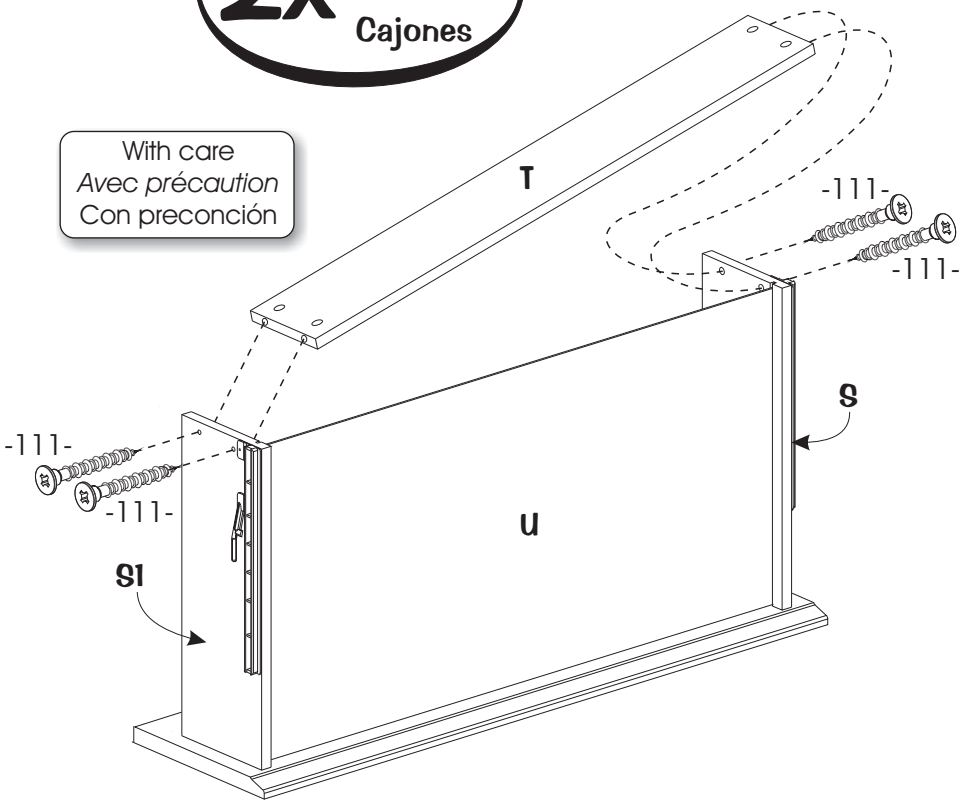
With care
Avec précaution
Con preconción
T
-111-
-111-
S
-111-
-111-
U
S1

25

X4	-101-
X12	-106-

2x Drawers
Tiroirs
Cajones

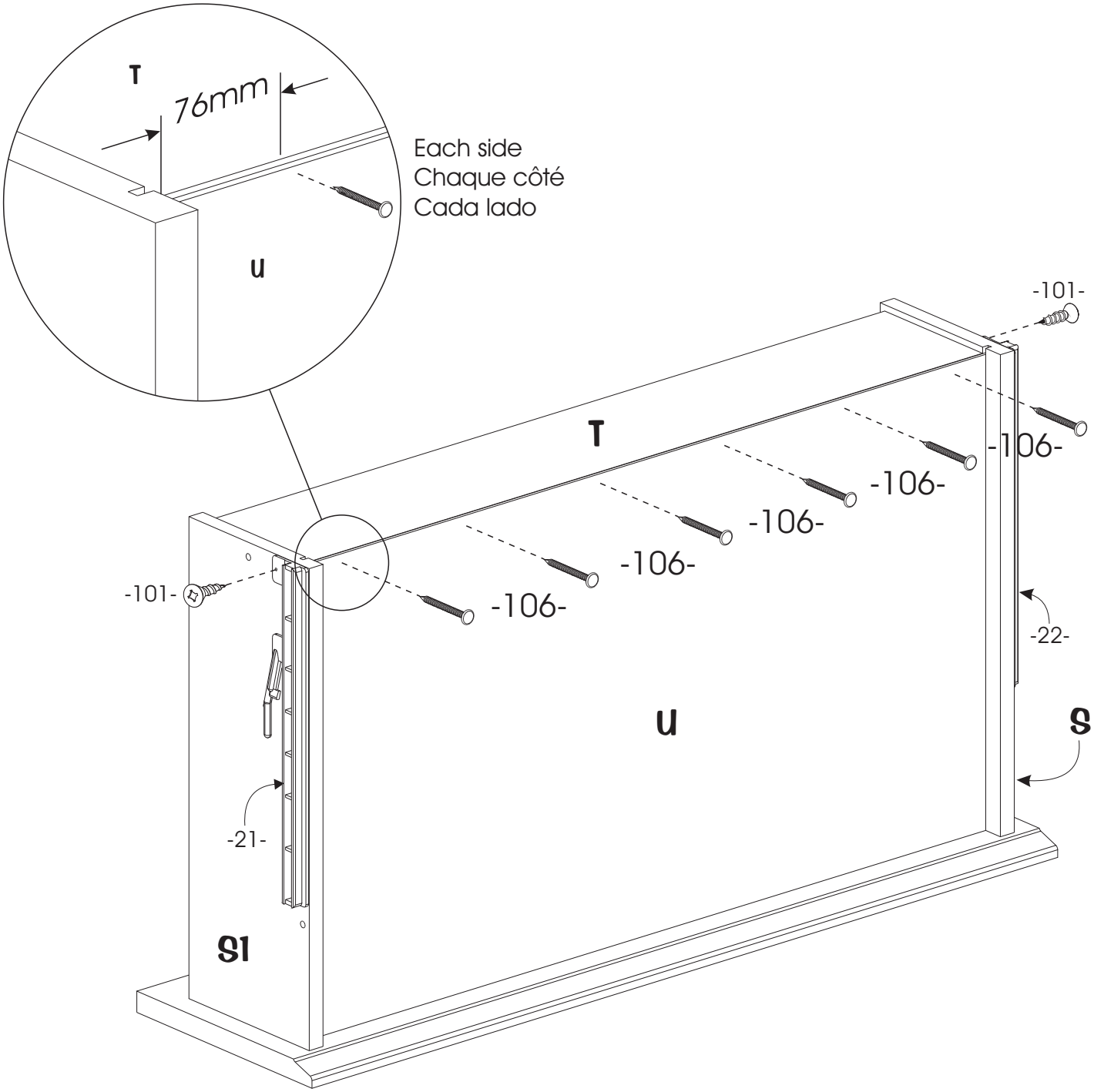

26A

A- 1570mm	61 13/16”
B- 2080mm	81 7/8”
C- 350,5mm	13 13/16”

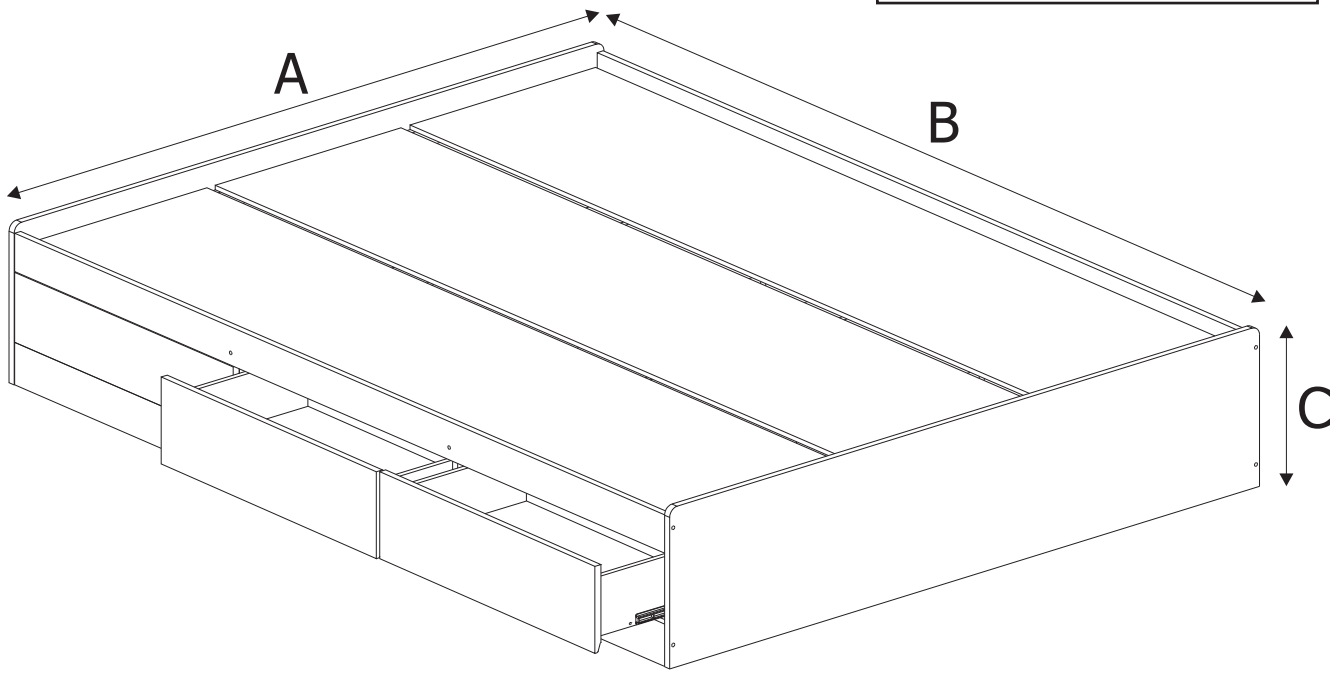

26B

A- 1570mm	61 13/16”
B- 2080mm	81 7/8”
C- 350,5mm	13 13/16”

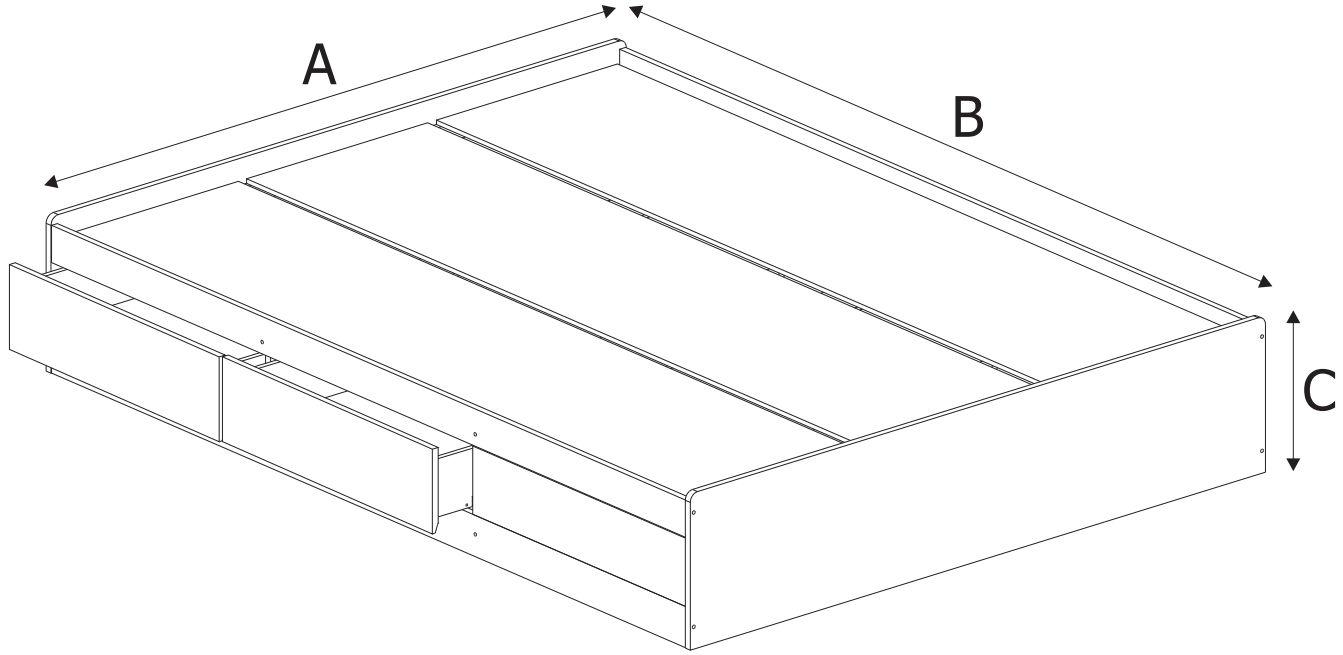

MAINTENANCE TIPS / *CONSEILS D'ENTRETIEN* / CONSEJOS DE MANTENIMIENTO

- Never let liquids or damp cloths sit on this furniture.
- *Ne jamais laisser de liquide ou linge humide sur le meuble.*
- Nunca deje un líquido o un trapo húmedo sobre el mueble.

- Never use chemical cleaning products. They can damage the finish. For cleaning, use only a slightly damp cloth and wipe dry.
- *Ne jamais utiliser de nettoyeur*s à base de produits chimiques*, cela va endommager le fini.* Utiliser seulement un linge légèrement humide.
- Nunca utilice limpiadores a base de químicos, estos dañaran le acabado. Use sólo un paño húmedo.

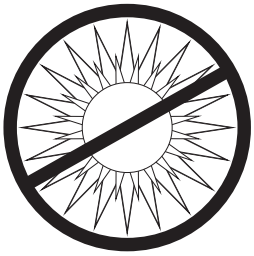

- To avoid dulling of the finish, do not place furniture in direct sunlight.
- *Ne pas placer le meuble directement au soleil pour prévenir le ternissement.*
- No exponga el mueble directamente al sol para prevenir empañamiento.

- Do not put plastic or rubber rings under appliances. Use cloth of felt protectors.
- *Évitez de déposer des appareils avec des rondelles de plastique ou de caoutchouc. Utilisez un protecteur en tissu ou en feutre.*
- Evite apoyar aparatos con redondeles de plástico o de goma. Utilizar un protector de tela o de fieltro.

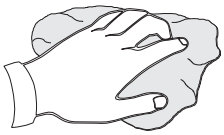

- To clean, use a soft or slightly damp cloth, then wipe with a clean, dry cloth.
- *Pour nettoyer, utilisez un linge doux ou légèrement humecté. Essuyez par la suite avec un linge propre et sec.*
- Para limpiar, utilice un trapo suave o ligeramente humedecido. Seque luego con un trapo limpio y seco.

5 YEAR LIMITED WARRANTY

1. South ShoreTM Furniture provides the original buyer with a warranty covering "defects" on furniture parts and workmanship for a period of 5 years from the date of purchase.
2. The word "defect" as used in this warranty is defined as any imperfection that may impair the intended use of the product.
3. This warranty is strictly limited to the repair or replacement of defective component parts, and excludes all other direct or indirect charges and expenses up to the limit permitted by law in your state/province.
4. In the case of a discontinued part or product, South ShoreTM Furniture promises to reimburse the value of that part or product.
5. If a replacement part is unavailable, South ShoreTM Furniture's liability to the buyer will not exceed the production cost of the part in question.
6. This warranty only applies under conditions of normal domestic use. It does not cover defects resulting from commercial use, intentional damage, negligence, abuse, product modification, accidents, exposure to the elements, or maintenance that does not comply with the guidelines on our website.
7. To honor this warranty, South ShoreTM Furniture reserves the right to verify the grounds of any request and to ask for the original buyer's proof of purchase.
8. This warranty is only valid on purchases made at authorized South ShoreTM Furniture retailers in canada, the U.S., Mexico, Puerto rico and Bermuda.
9. This warranty defines the limits of South ShoreTM Furniture's liability, and entitles the original buyer to specific rights. Any warranty defined by law in your state/province is limited to a period of 5 years. If the law in your state/province prohibits this restriction, then it does not apply.
10. South ShoreTM Furniture will not reimburse defective furniture, but will replace it with an item of equivalent value.

To qualify for your warranty, please take a moment to fill out our on-ligne registration form (southshorefurniture.com)

Afin de bénéficier de votre garantie, nous vous invitons à remplir le formulaire d'enregistrement en ligne (meublesrivesud.com)

Para obtener su garantìa tenga a bien llenar nuestro formulario en linea (southshorefurniture.com)

GARANTIE LIMITÉE DE 5 ANS

1.Meubles South ShoreMC garantit à l'acheteur original, pour une période de 5 ans à partir de la date d'achat, toutes les composantes des meubles contre les «défauts» de matériaux et de main- d'œuvre.
2.Le mot «défaut» utilisé dans cette garantie signifie une imperfection pouvant altérer l'utilité pour laquelle le produit est destiné.
3.Cette garantie se limite strictement à la réparation ou au remplacement des pièces composantes défectueuses. Cette garantie exclut tous les autres frais et dépenses directs ou indirects et ce, jusqu'à la limite permise par la législation en vigueur dans votre lieu de résidence.
4.Dans le cas d'une réclamation concernant un produit ou une pièce discontinué, Meubles South ShoreMC s'engage à rembourser la valeur du produit ou de la pièce en question.
5.À défaut de pouvoir fournir la pièce de remplacement, la responsabilité de Meubles South ShoreMC ne peut excéder la valeur équivalente au coût de production de la pièce en litige.
6.Cette garantie s'applique sous des conditions d'usage domestique normal et ne couvre pas les défauts pouvant résulter d'un usage commercial, de dommages intentionnels, de la négligence, de l'usage abusif, de modifications personnelles, d'un accident, de l'exposition aux éléments ou d'un entretien ne respectant pas les conseils décrits sur notre site Internet.
7.Comme condition pour fournir une pièce de remplacement, Meubles South ShoreMC se réserve le droit de vérifier le fondement de la requête, de même que d'exiger la preuve d'achat de l'acheteur original.
8.Cette garantie n'est valide que si et seulement si l'achat a été effectué chez un marchand autorisé par Meubles South ShoreMC au canada, aux États-Unis, au Mexique, à Puerto rico et aux Bermudes.
9.Cette garantie définit les limites de la responsabilité de Meubles South ShoreMC et donne à l'acheteur original des droits spécifiques. Toute garantie législative prévalant dans votre lieu de résidence est limitée à une période de 5 ans. Si cette restriction n'est pas permise par la législation de votre lieu de résidence, elle ne s'applique pas.
10.Meubles South ShoreMC ne remboursera pas un meuble défectueux, mais le remplacera par un autre de valeur équivalente.

GARANTIA LIMITADA DE 5 AÑOS

1.South ShoreMR garantizan al comprador original, por un período de 5 años a partir de la fecha de compra, todas las piezas que componen el mueble contra los «defectos» de material y mano de obra.
2.La palabra «defecto» utilizada en esta garantía se define como toda imperfección que pueda alterar la utilidad para la cual se destina el producto.
3.Esta garantía se limita estrictamente a la reparación o reemplazo de las piezas que tengan componentes defectuosos. Esta garantía no incluye cualquier gasto directo o indirecto hasta el límite permitido por la legislación vigente en su lugar de residencia.
4.En el caso de una reclamación referente a un producto o pieza descontinuada, South ShoreMR se compromete a reembolsar el valor del producto o pieza en cuestión.
5.A falta de poder suministrar la pieza de repuesto, la responsabilidad de South ShoreMR no puede exceder el valor equivalente al costo de producción de la pieza en litigio.
6.Esta garantía se aplica bajo las condiciones de uso doméstico normal y no cubre los defectos que puedan resultar de un uso comercial, daños intencionales, negligencia, uso abusivo, modificaciones personales, un accidente, exposicíon a los elementos y mantenimiento sin respetar los consejos que se describen en este sitio web.
7.Como condición para suministrar una pieza de repuesto, South ShoreMR se reservan el derecho de verificar el fundamento de la solicitud, así como de exigir la prueba de compra del comprador original.
8.Esta garantía sólo será válida si la compra se efectuó en una tienda autorizado por Muebles South ShoreMR de canadá, estados Unidos, México, Puerto rico o las Bermudas.
9.Esta garantía define los límites de la responsabilidad de South ShoreMR y otorga el comprador original los derechos específicos. Cualquier garantía legislativa que prevalece en su lugar de residencia está límitada a un período de 5 años. Si esta restricción no está permitida por la legislación de su lugar de residencia, ésta no se aplica.
10.South ShoreMR no hará ningún rembolso por muebles defectuosos, pero le enviará uno de valor equivalente.

CUSTOMERS SERVICE / *SERVICE À LA CLIENTÈLE* / SERVICIO AL CLIENTE

CANADA / USA
1-800-290-0465

MEXICO
001-800-514-5320
toll free number / lada sin costo

INTERNATIONAL
418-926-2961

SOUTH SHORE TM/MC

6168, Rue Principale, C.P. 190
SAINTE-CROIX, QUÉBEC
CANADA, G0S 2H0

FAX: 1-877-586-5339
(CANADA / USA)

E-MAIL: service@southshore.ca
WEB: www.southshore.ca

ASSEMBLY INSTRUCTIONS
INSTRUCTIONS D'ASSEMBLAGE
INSTRUCCIONES DE ENSAMBLAJE

5 YEARS ANS AÑOS | WARRANTY GARANTIE GARANTÍA

Model/ Modèle/ Modelo

-3119-3150-3170-9005-
-9006-9007-

This number is mandatory for all request regarding warranty
Ce numéro est obligatoire pour toutes demandes concernant la garantie
Este numero es obligatorio para cualauier solicitud relativa a garantia.

Article/ Item/ Articulo

-092- Bookcase Headboard 54/60"
Tête de lit bibliothèque 137/152 cm
Cabecera de biblioteca 54/60"

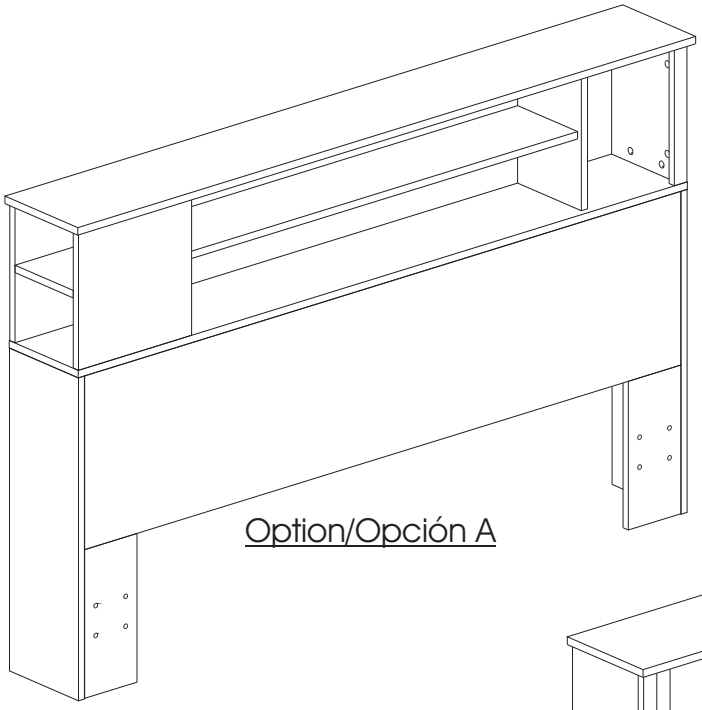

Option/Opción A

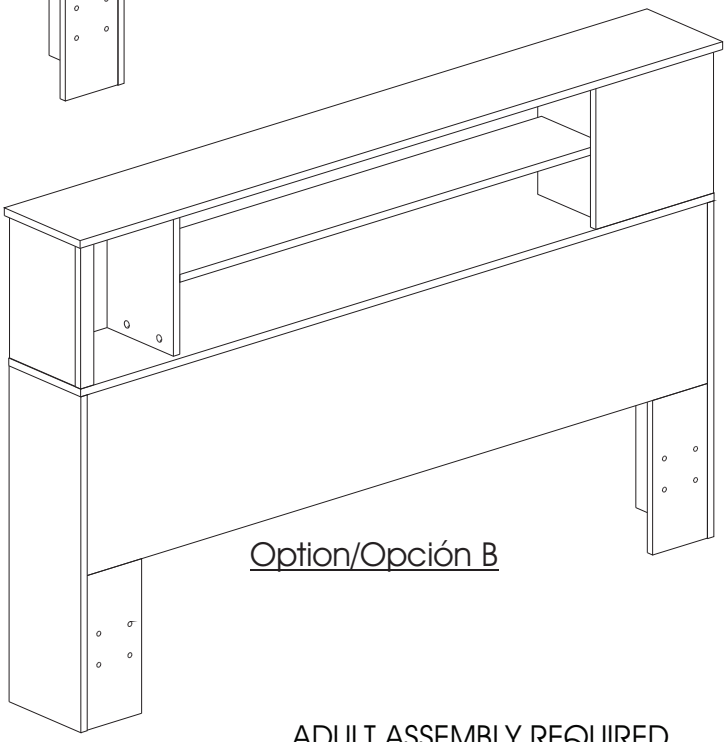

Option/Opción B

1-800-290-0465

10015185 Rev.:Bi2 04/10/2013

ADULT ASSEMBLY REQUIRED
DOIT ÊTRE ASSEMBLÉ PAR UN ADULTE
DEBE SER ENSAMBLADO POR UN ADULTA

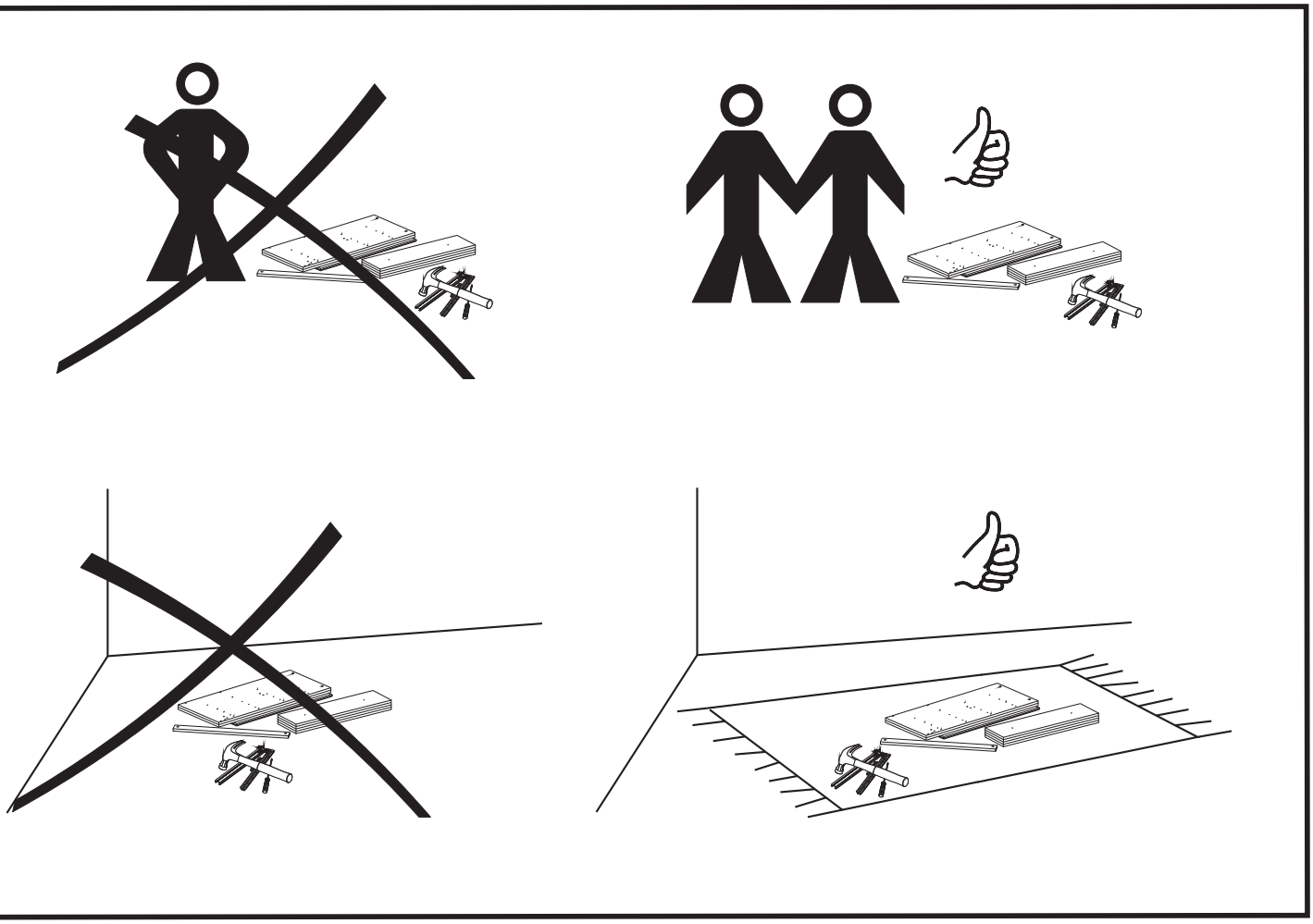

* TOOLS REQUIRED/*OUTILS REQUIS*/HERRAMIENTAS REQUERIDOS:

- HAMMER/*MARTEAU*/MARTILLO

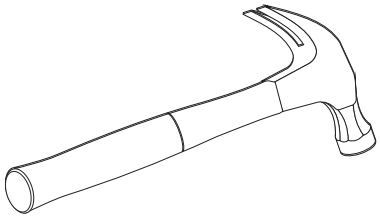

- PHILLIPS/*ÉTOILE*/ESTRELLA

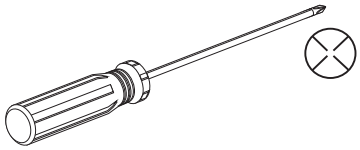

OR/*OU*/O

- ROBERTSON #1 and #2
- *CARRÉ #1 et #2*
- CUADRADO #1 y #2

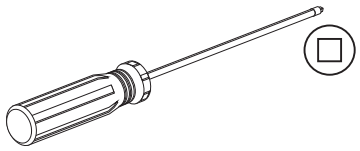

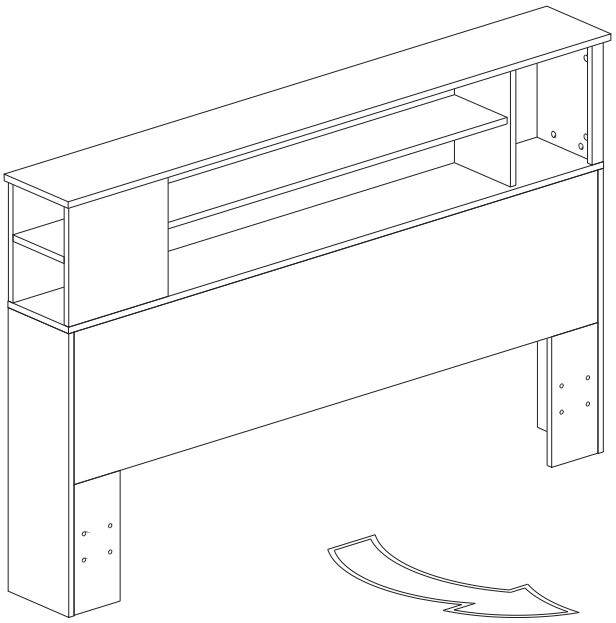

RIGHT SIDE
CÔTÉ DROIT
LADO DERECHO

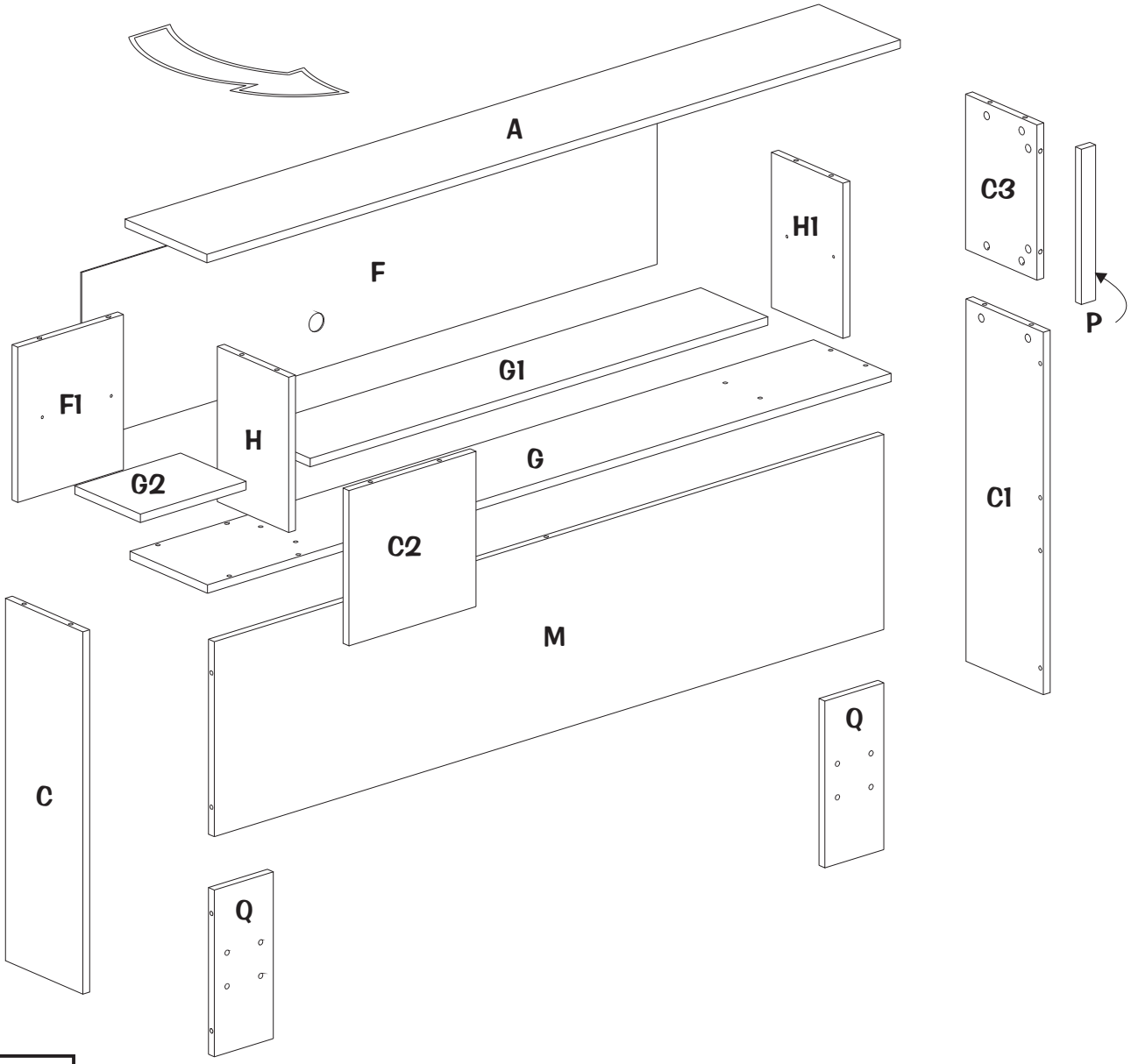

LEFT SIDE
CÔTÉ GAUCHE
LADO IZQUIERDO

HARDWARE / QUINCAILLERIE / FERRETERÍA

4X	#6	4X	#299
24X	#90	1X	#816
4X	#99		
1X	#131		
31X	#144		
31X	#158		
17X	#171		
9X	#173		
11X	#180		
2X	#193		
7X	#231 ø8mm		
4X	#271		

* Hardware package may have spare parts .

** Le sac de quincaillerie peut contenir des pièces de remplacement .*

** La bolsa de herraje puede contener piezas adicionales de repuesto .*

1

Warning / *Avertissement* / Advertencia

- Choose between the option A and the option B on the cover page.
- For the option A, follow the instructions A.
- For the option B, follow the instructions B.

- *Choisir entre l'option A et l'option B sur la page couverture.*
- *Pour l'option A, suivre les instructions A.*
- *Pour l'option B, suivre les instructions B.*

- Escoger entre la opción A y la opción B sobre la página cobertura.
- Para la opción A, seguir las instrucciones A.
- Para la opción B, seguir las instrucciones B.

X4

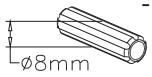

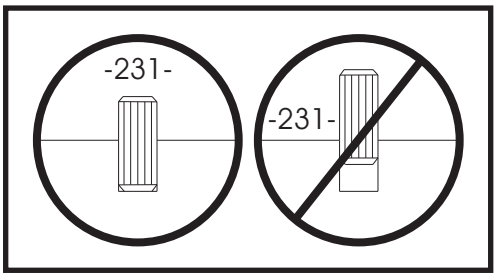

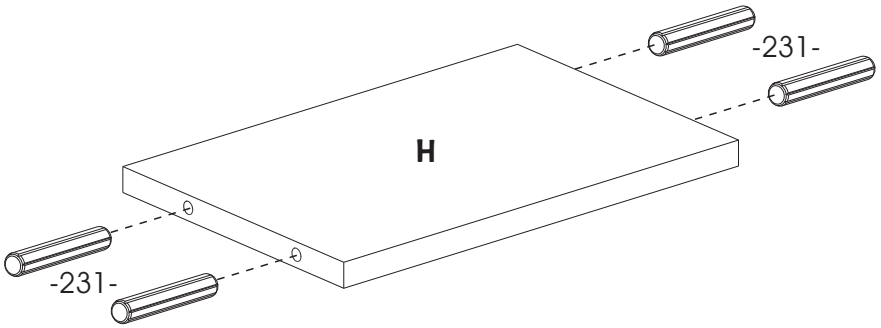

2

X31

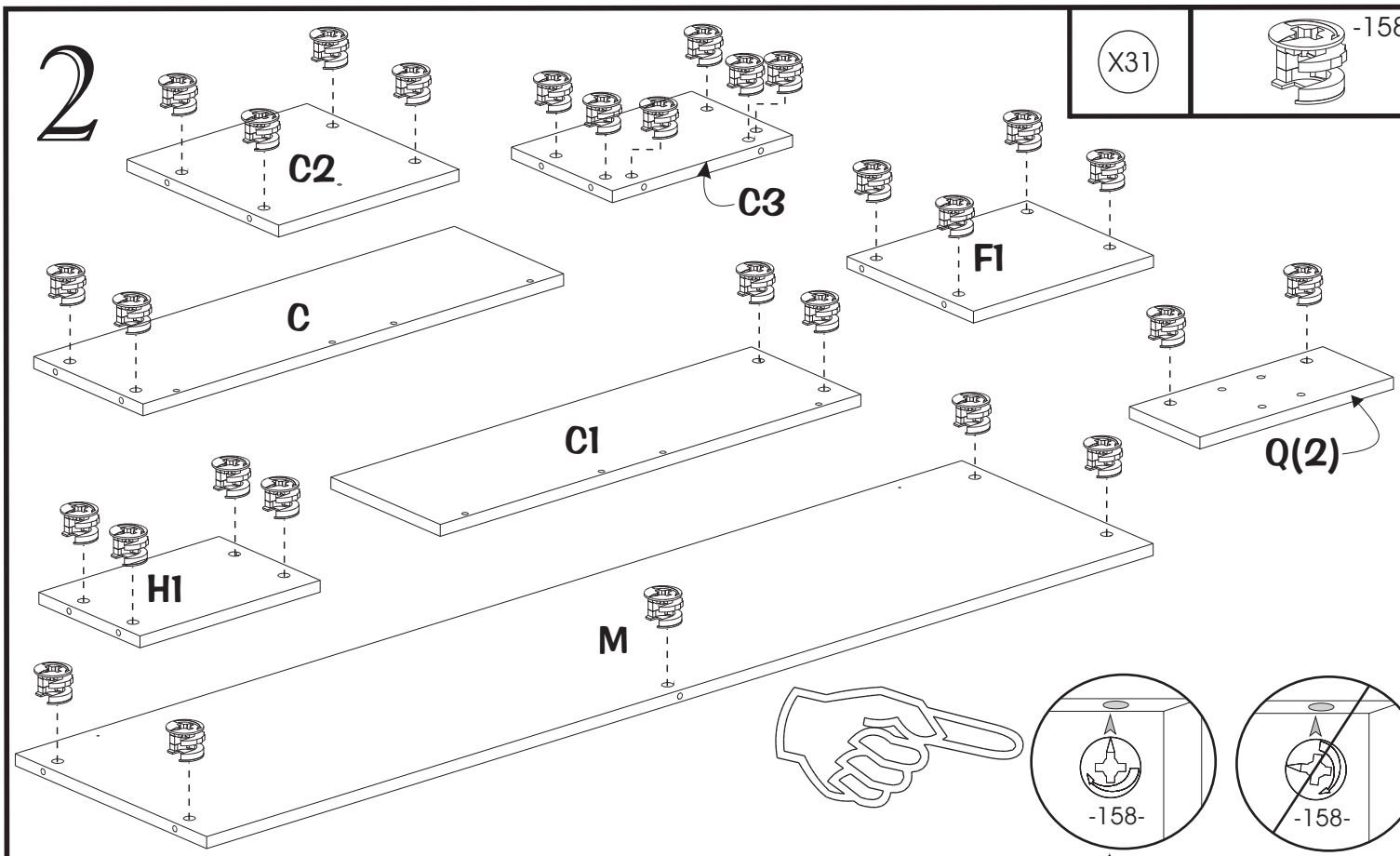

3A

X31

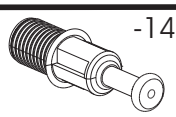

EDGE
BORDURE
CANTO

A

C1

C

G
SAME PIECE-2 SIDES
MÊME PIÈCE-2 CÔTÉS
MISMO PIEZA-2 LADOS

P

Unscrew to remove
Dévisser pour enlever
Desatornillar para quitar

3B

X31

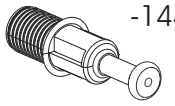

EDGE
BORDURE
CANTO

A

C1

C

G
SAME PIECE-2 SIDES
MÊME PIÈCE-2 CÔTÉS
MISMO PIEZA-2 LADOS

P

Unscrew to remove
Dévisser pour enlever
Desatornillar para quitar

4

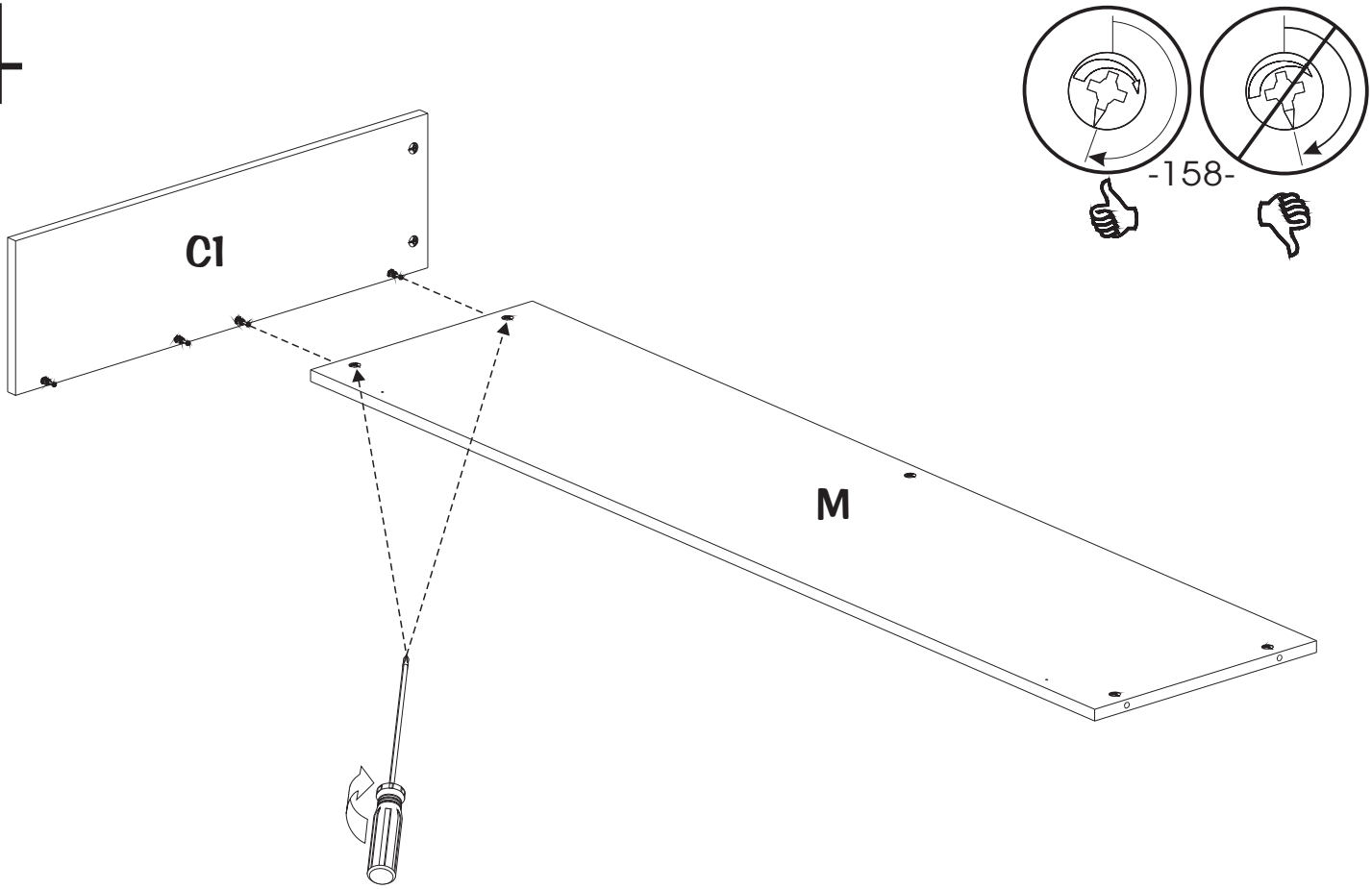

5

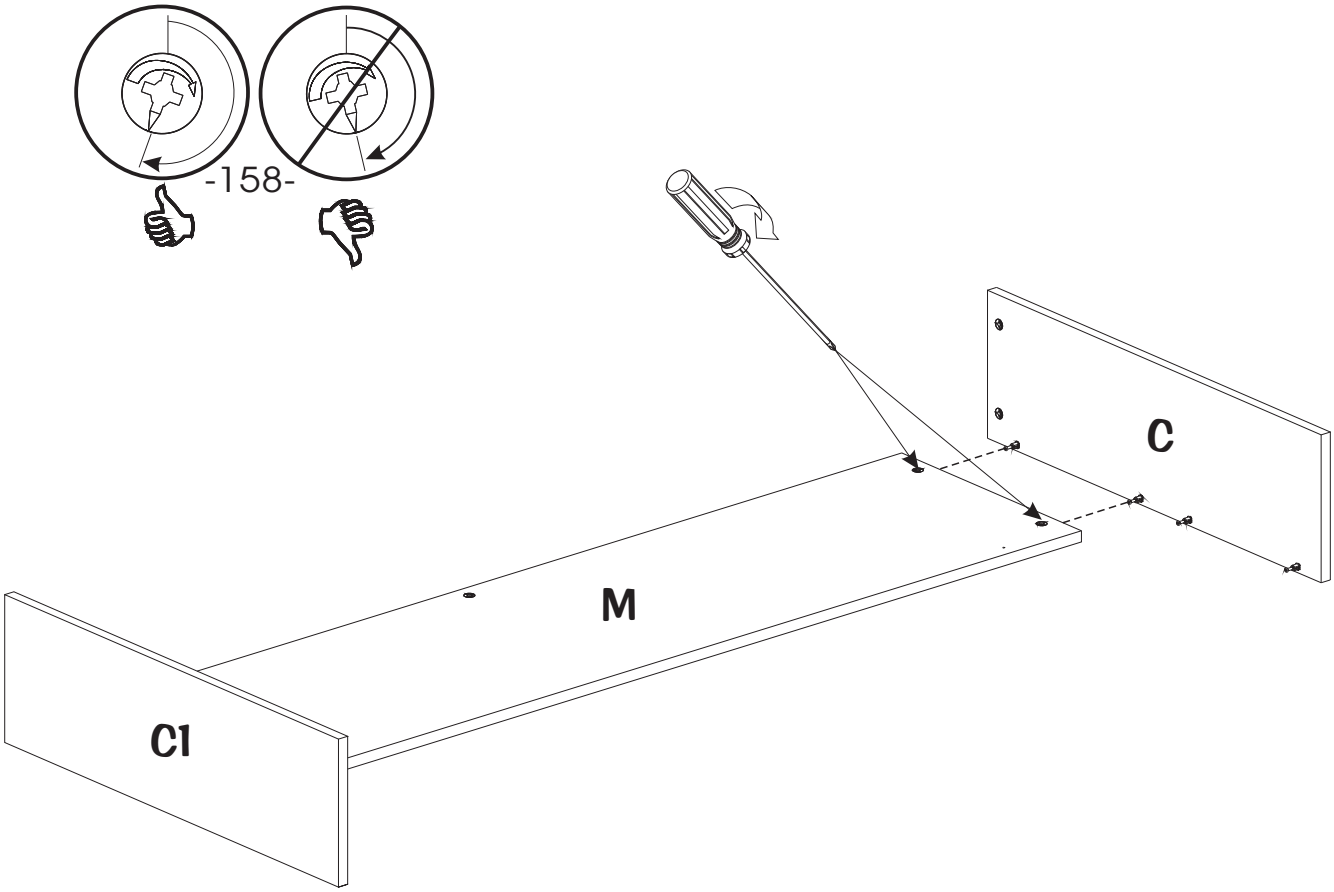

6

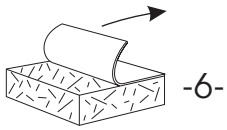

Pull the paper off.
Enlever le papier.
Quitar el papel.

X4

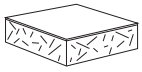

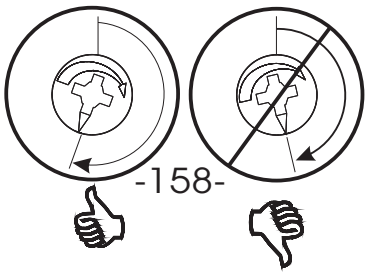

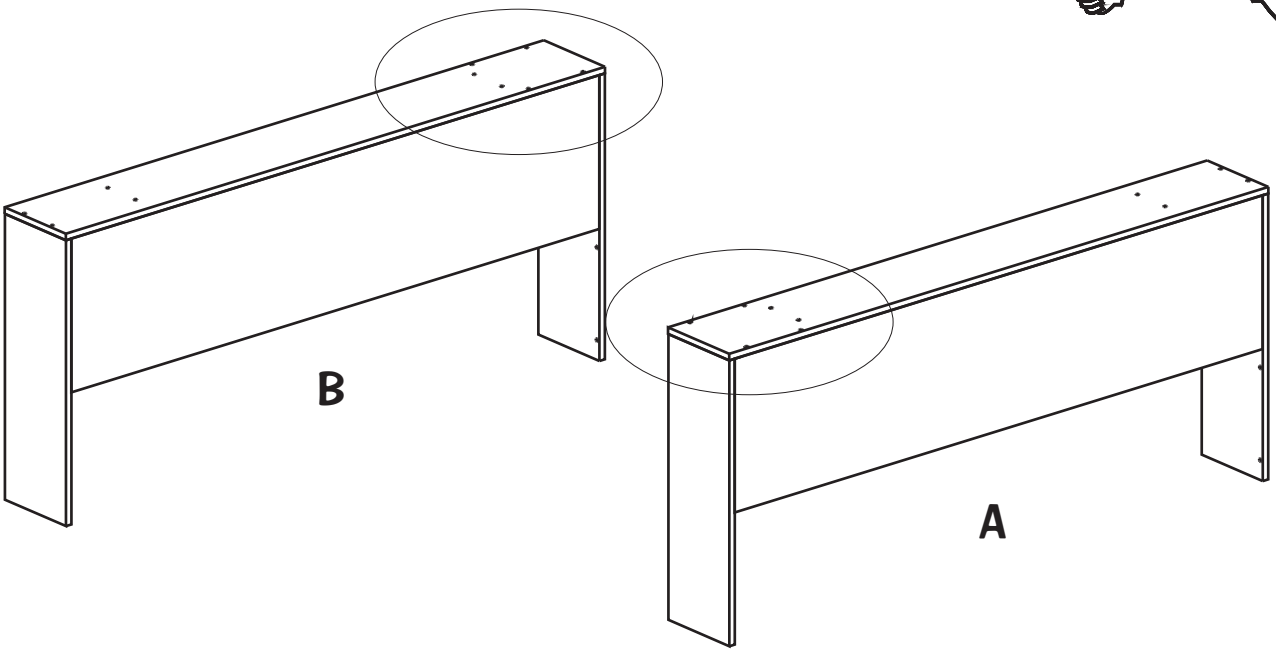

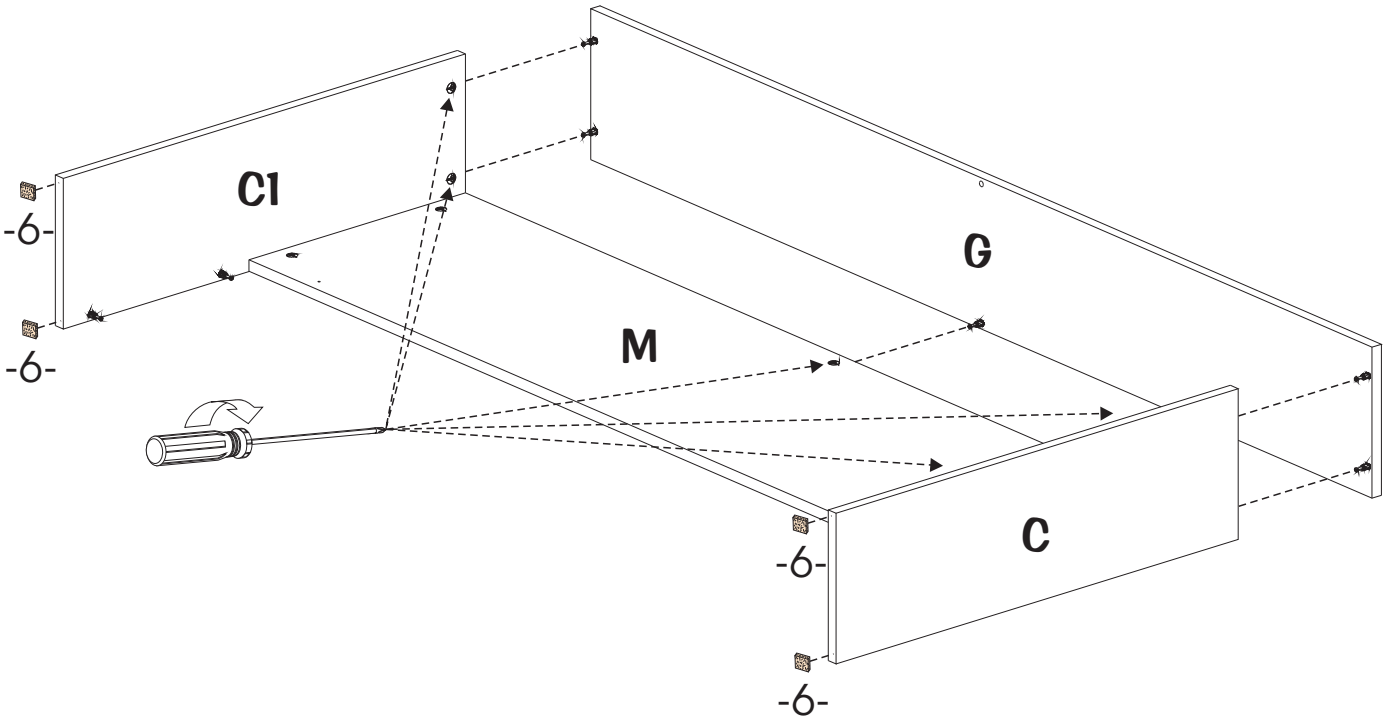

7

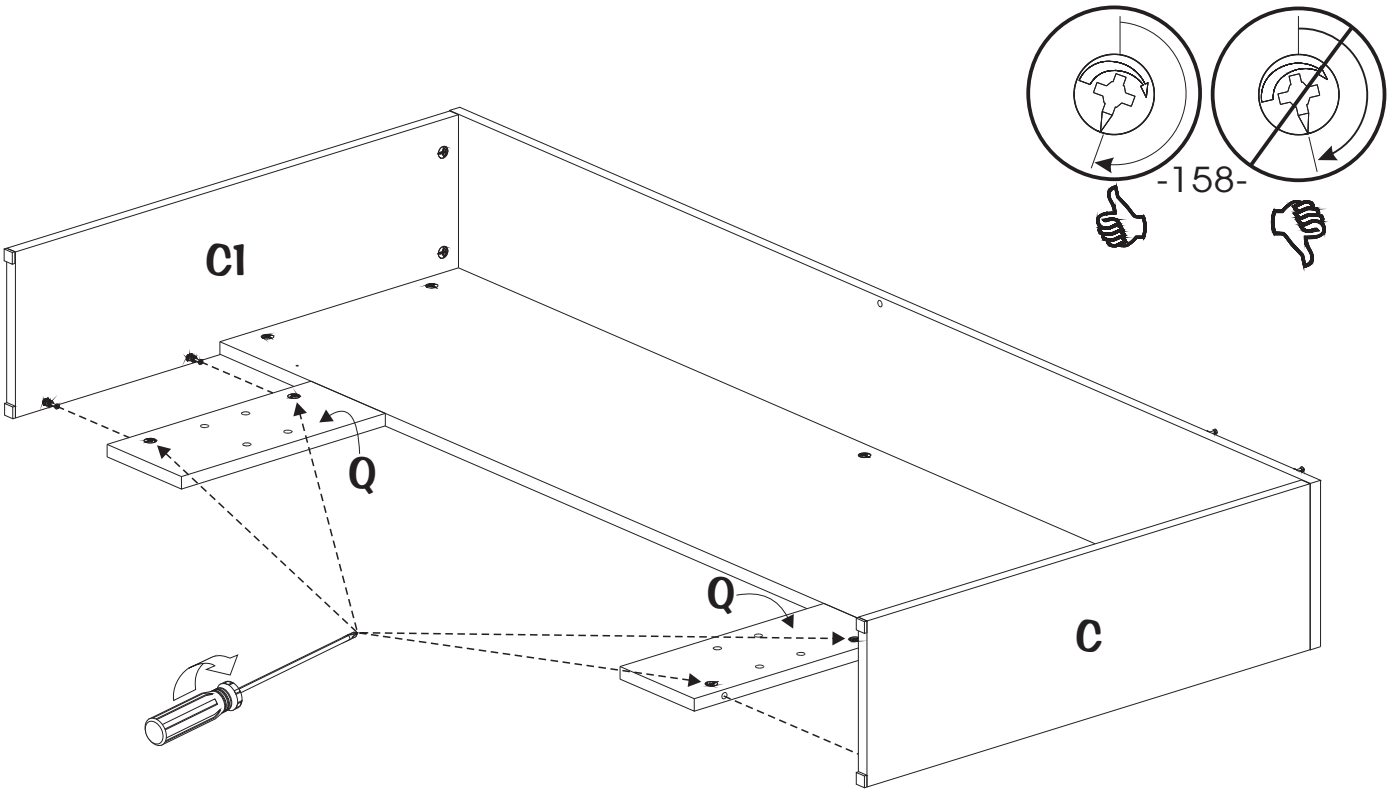

8

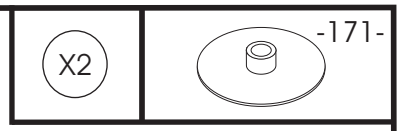

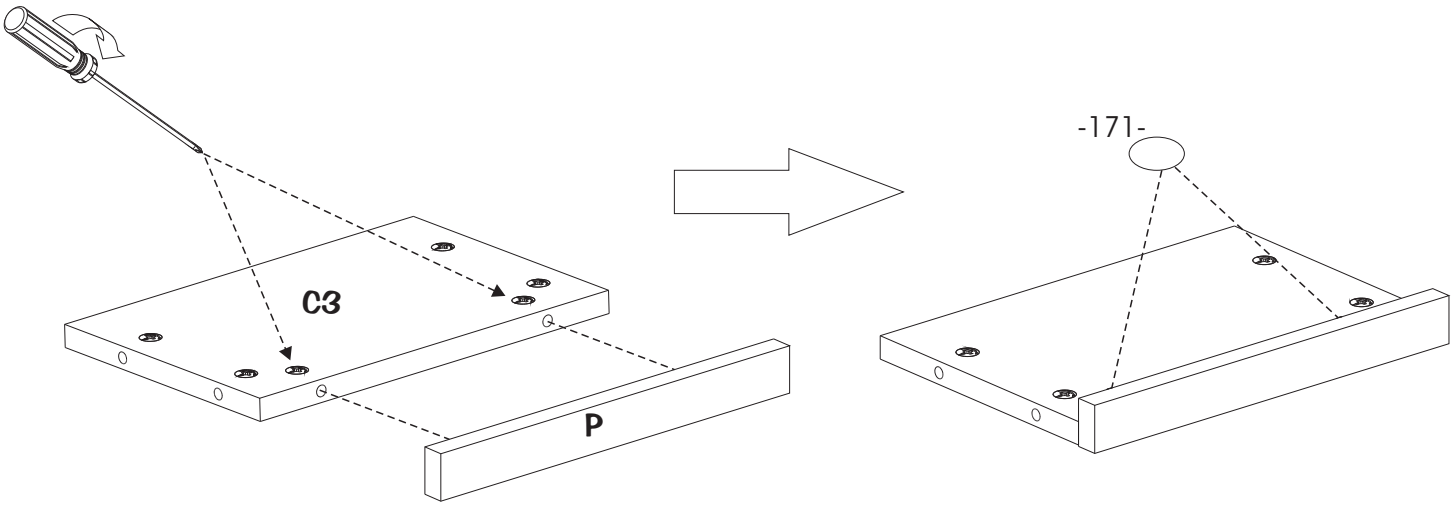

9A

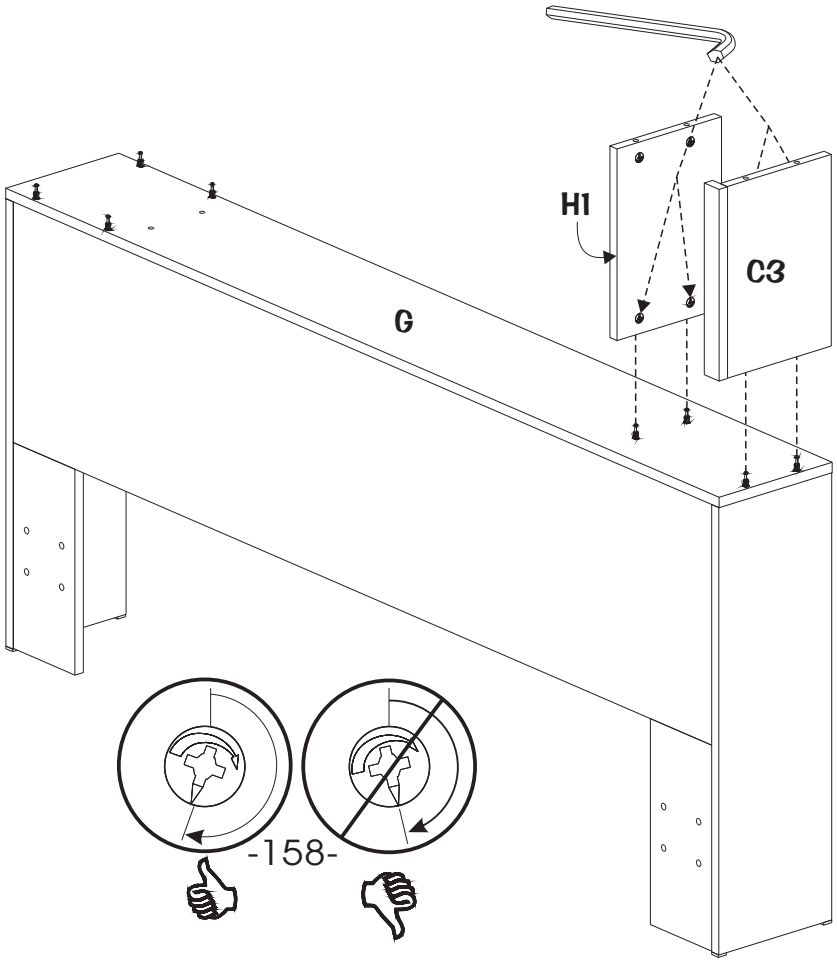

X1	-131-
X4	-171-

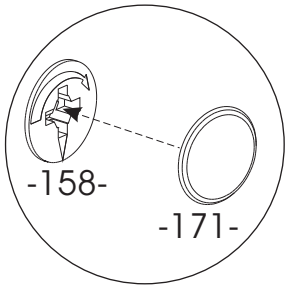

9B

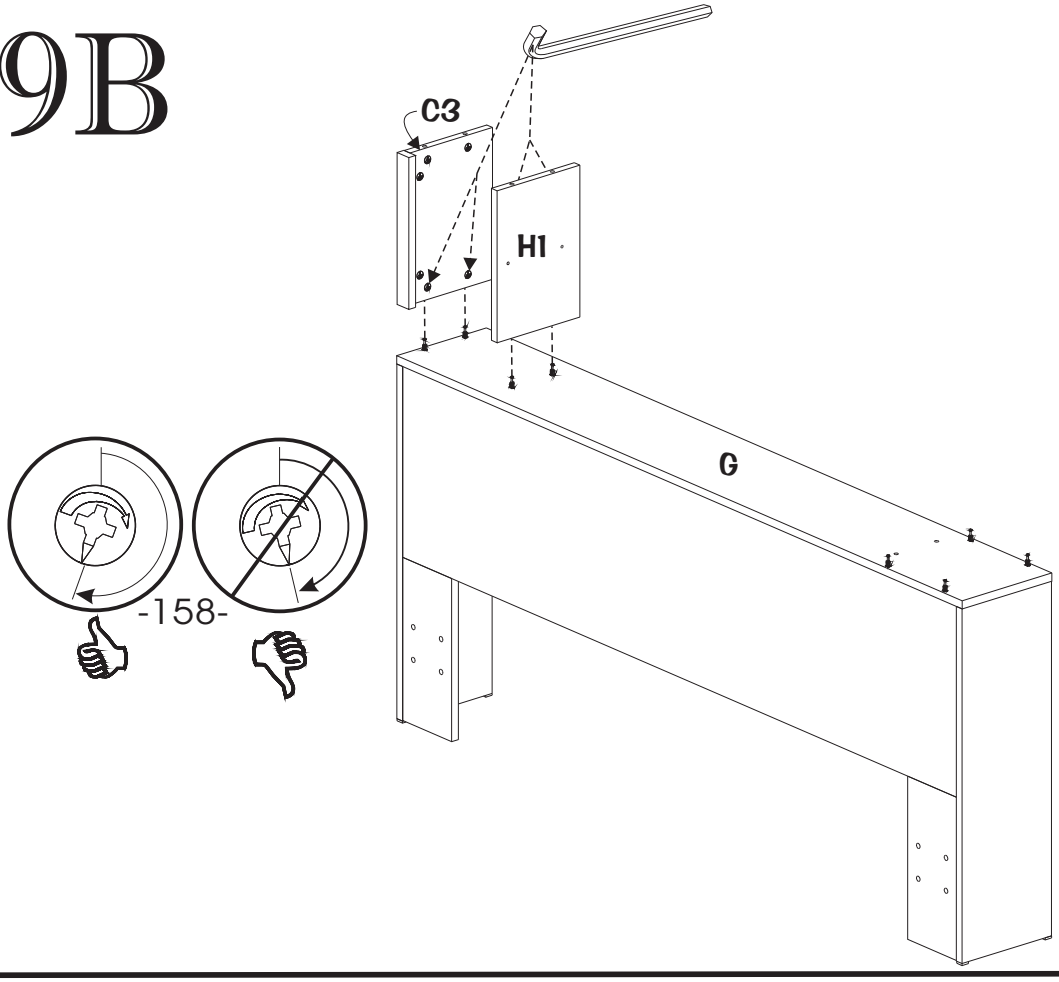

X1	-131-
X4	-171-

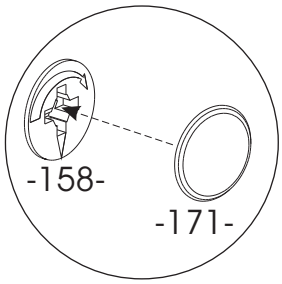

10A

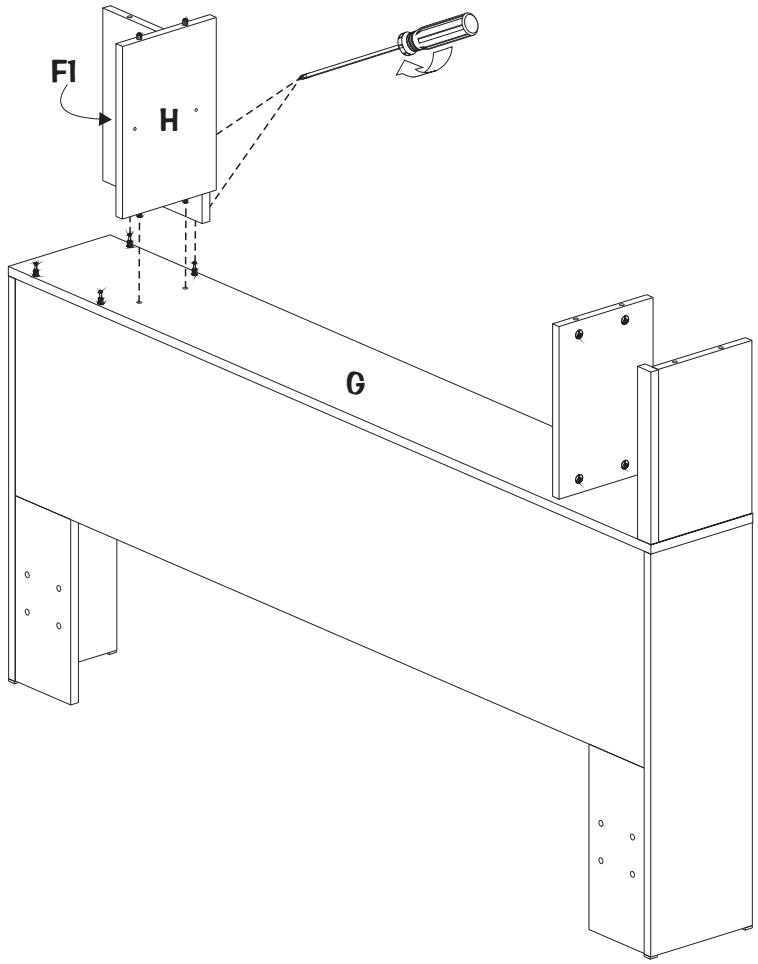

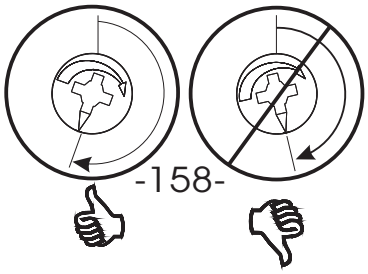

10B

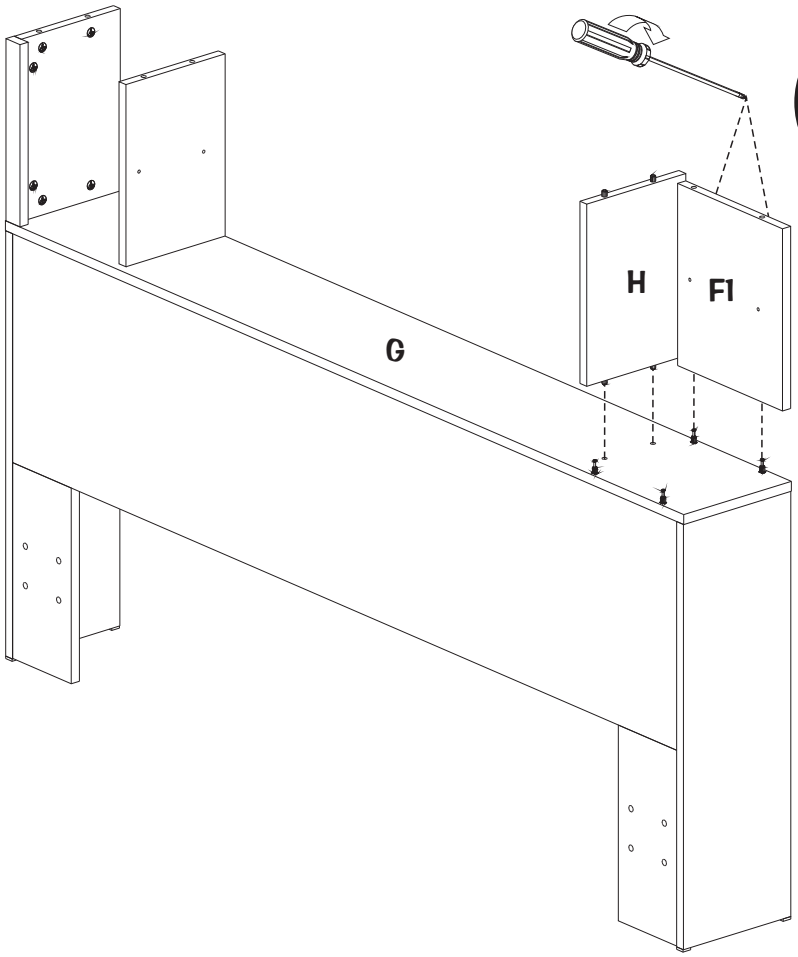

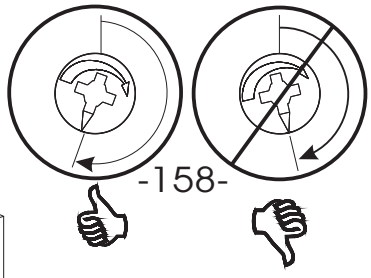

11A

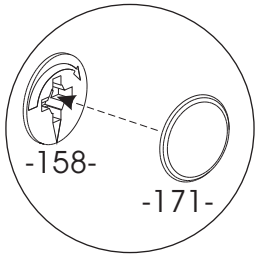

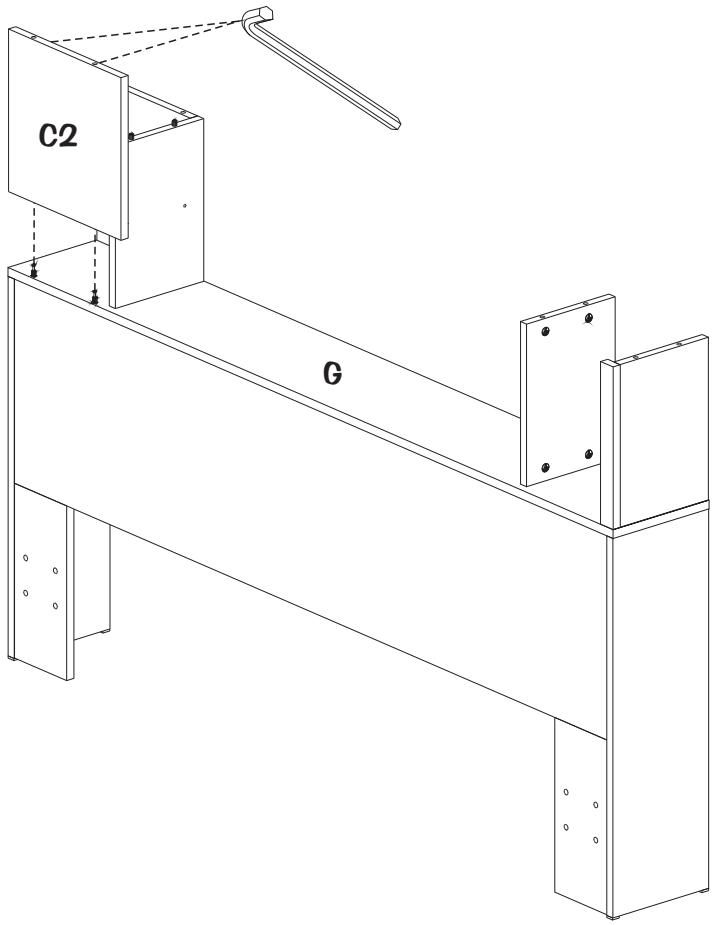

X1	-131-
X2	-171-

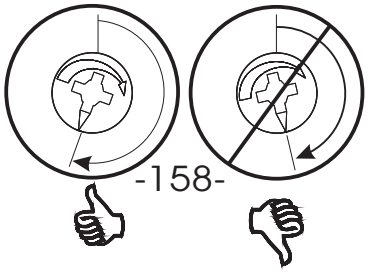

11B

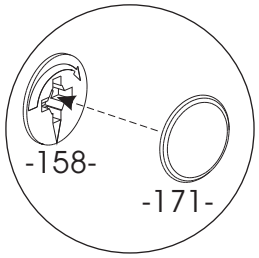

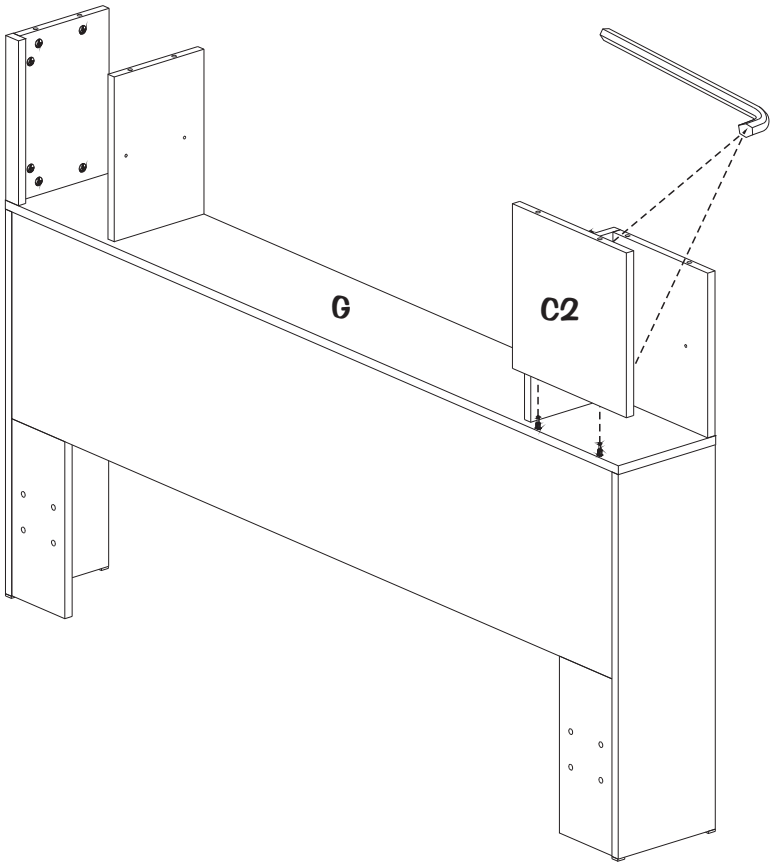

X1	-131-
X2	-171-

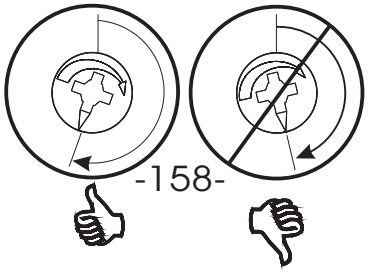

12A

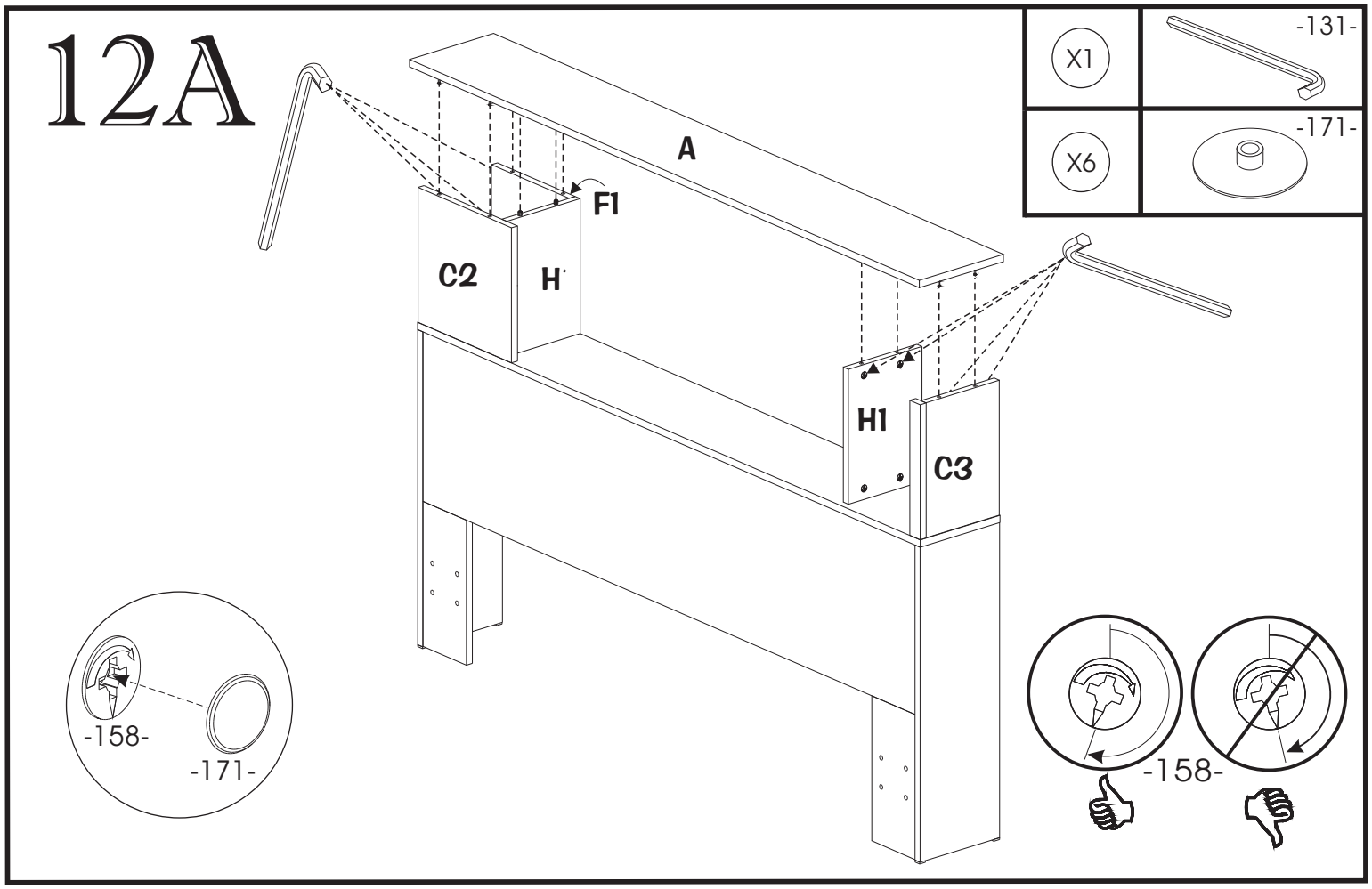
X1
-131-
X6
-171-
A
F1
C2
H
H1
C3
-158-
-171-
-158-

12B

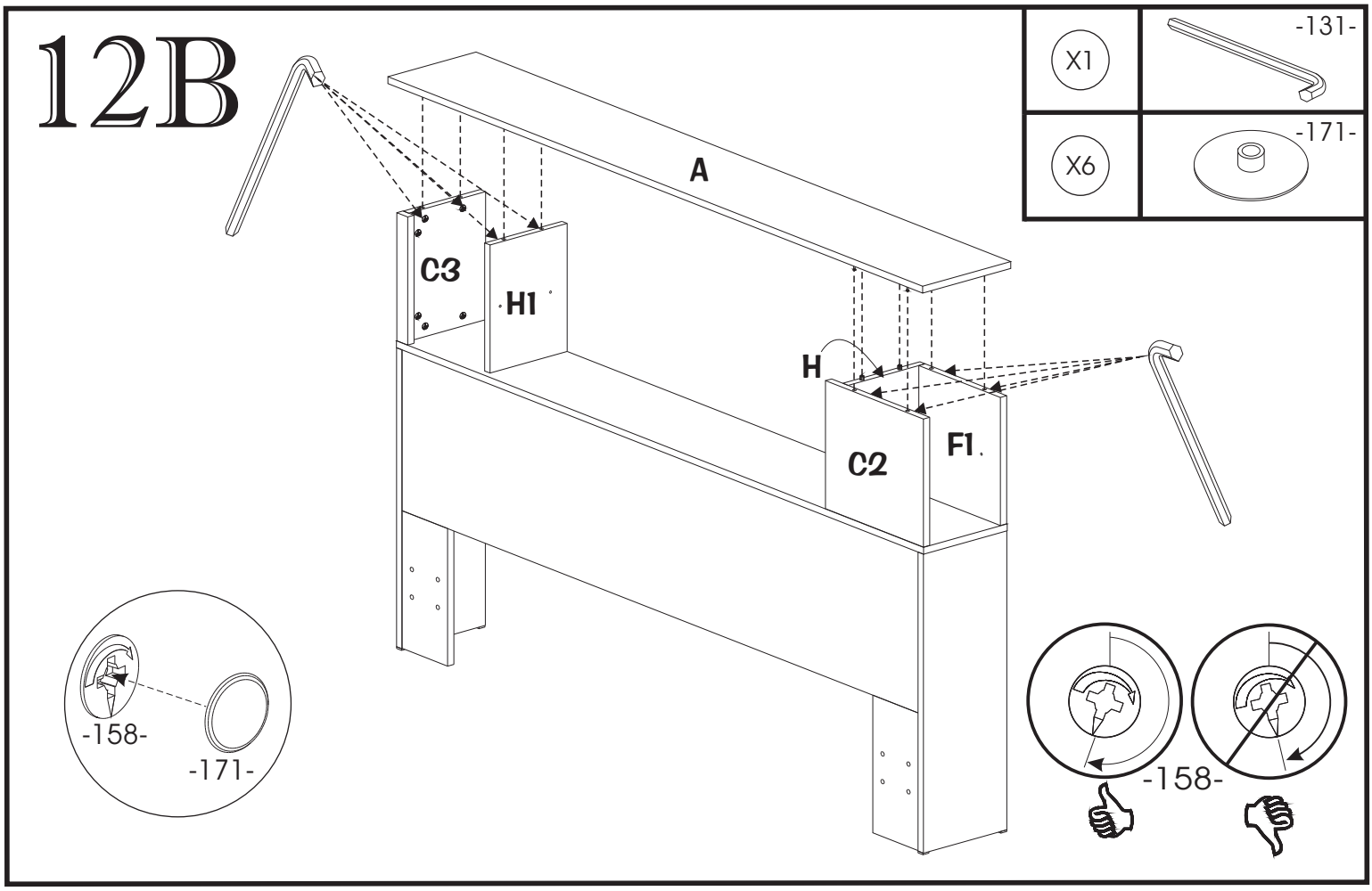
X1
-131-
X6
-171-
A
C3
H1
H
C2
F1
-158-
-171-
-158-

13A

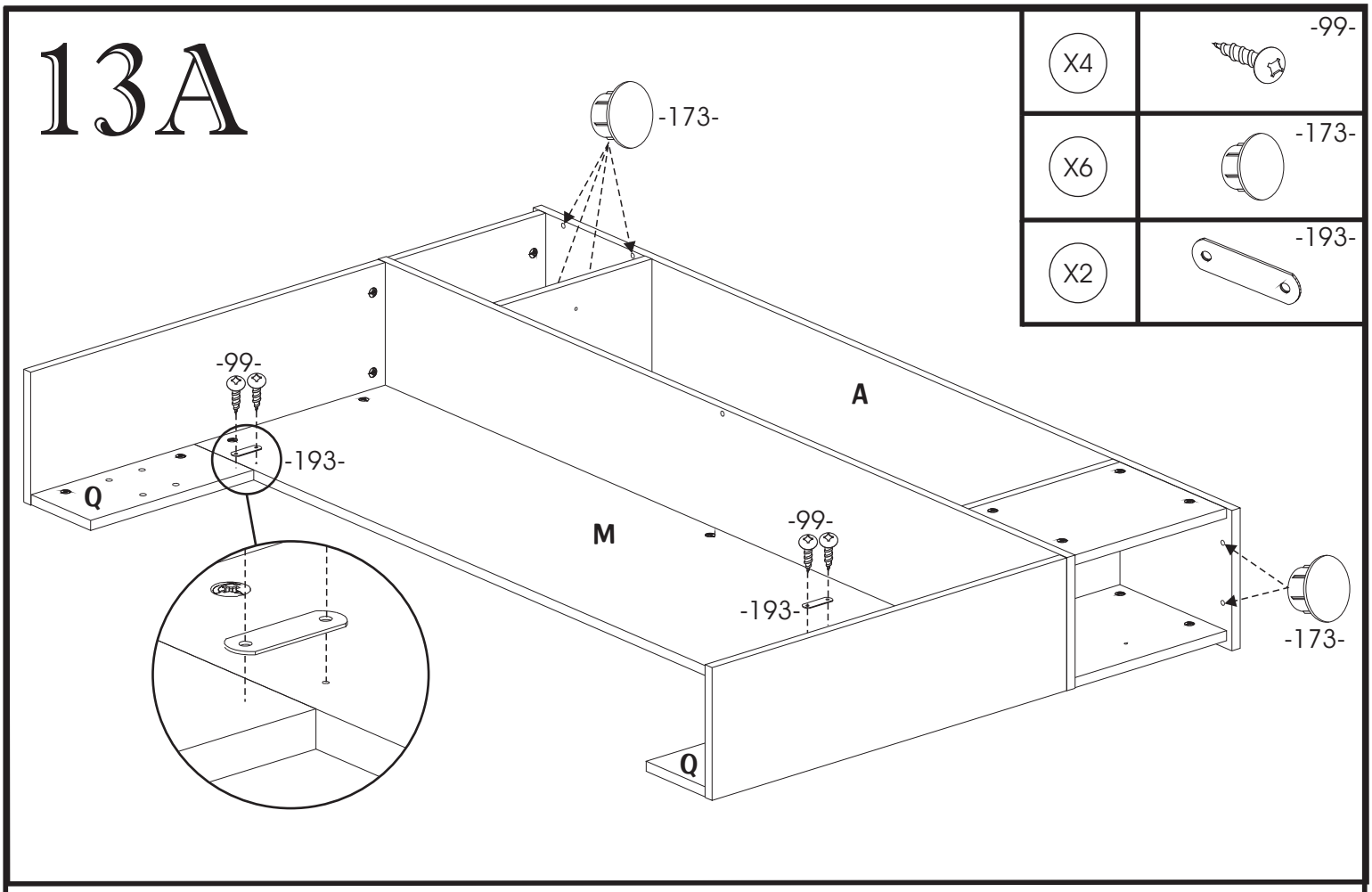
X4
-99-
X6
-173-
X2
-193-
-173-
-99-
-193-
A
Q
M
-99-
-193-
-173-
Q

13B

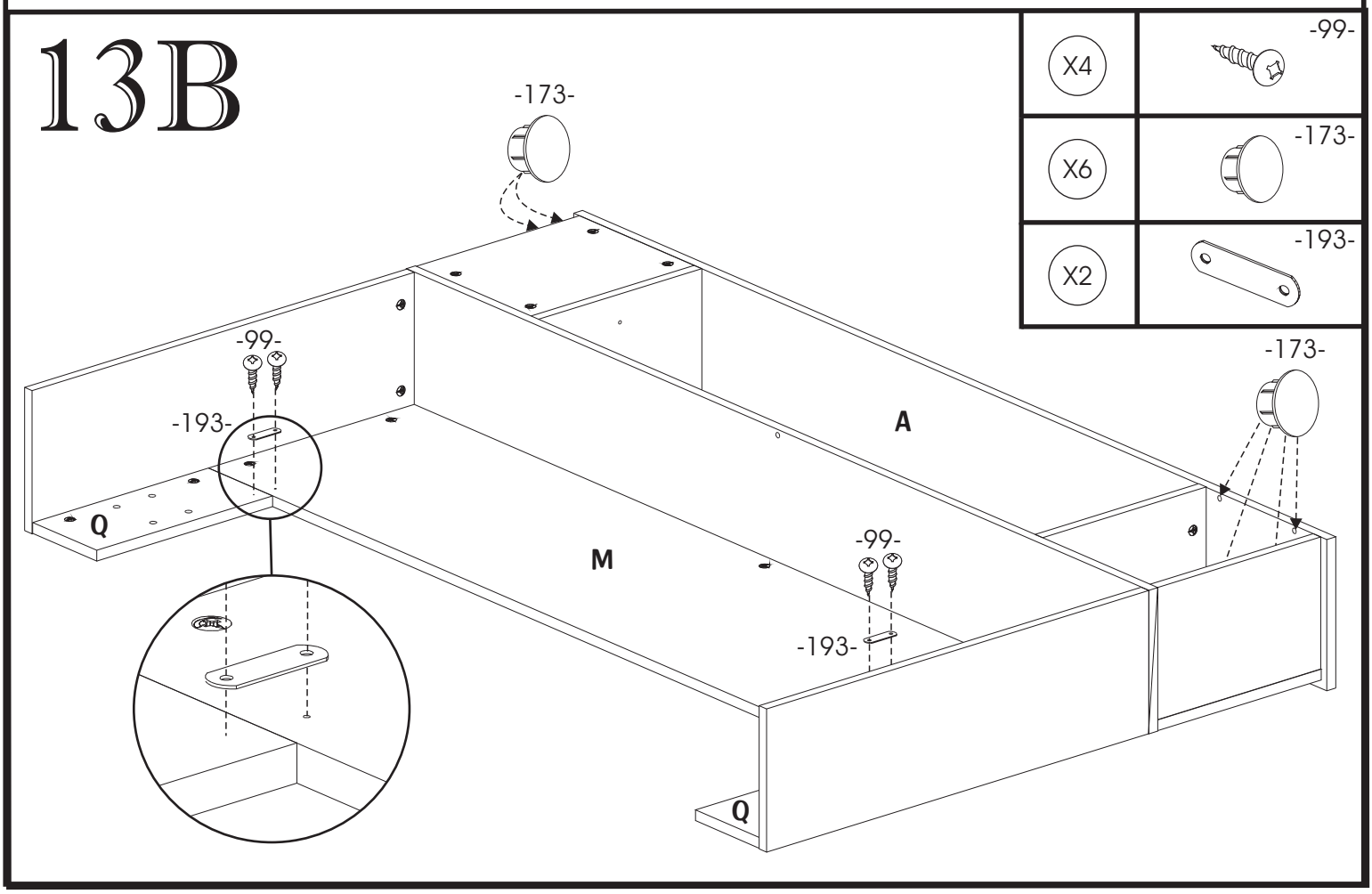
X4
-99-
X6
-173-
X2
-193-
-173-
-99-
-193-
A
-173-
Q
M
-99-
-193-
Q

14A

X24

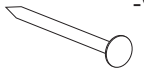

IMPORTANT

Back F can be installed on both side, as you wish.

Le dos F peut être installé des deux côtés, selon votre goût.

Espalda F se puede instalar en ambos lados, segun se desee.

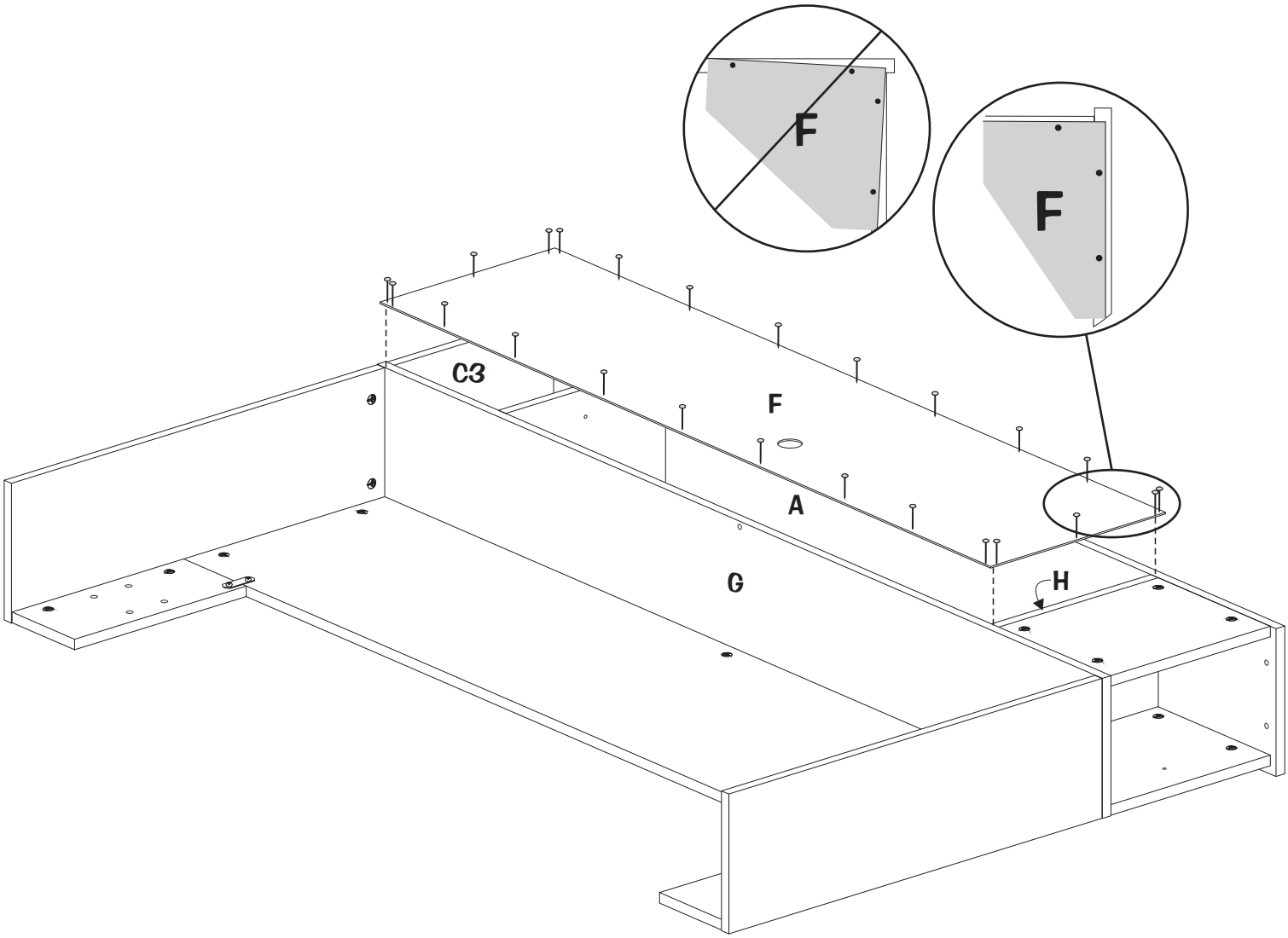

14B

X24

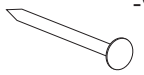

IMPORTANT

Back F can be installed on both side, as you wish.

Le dos F peut être installé des deux côtés, selon votre goût.

Espalda F se puede instalar en ambos lados, segun se desee.

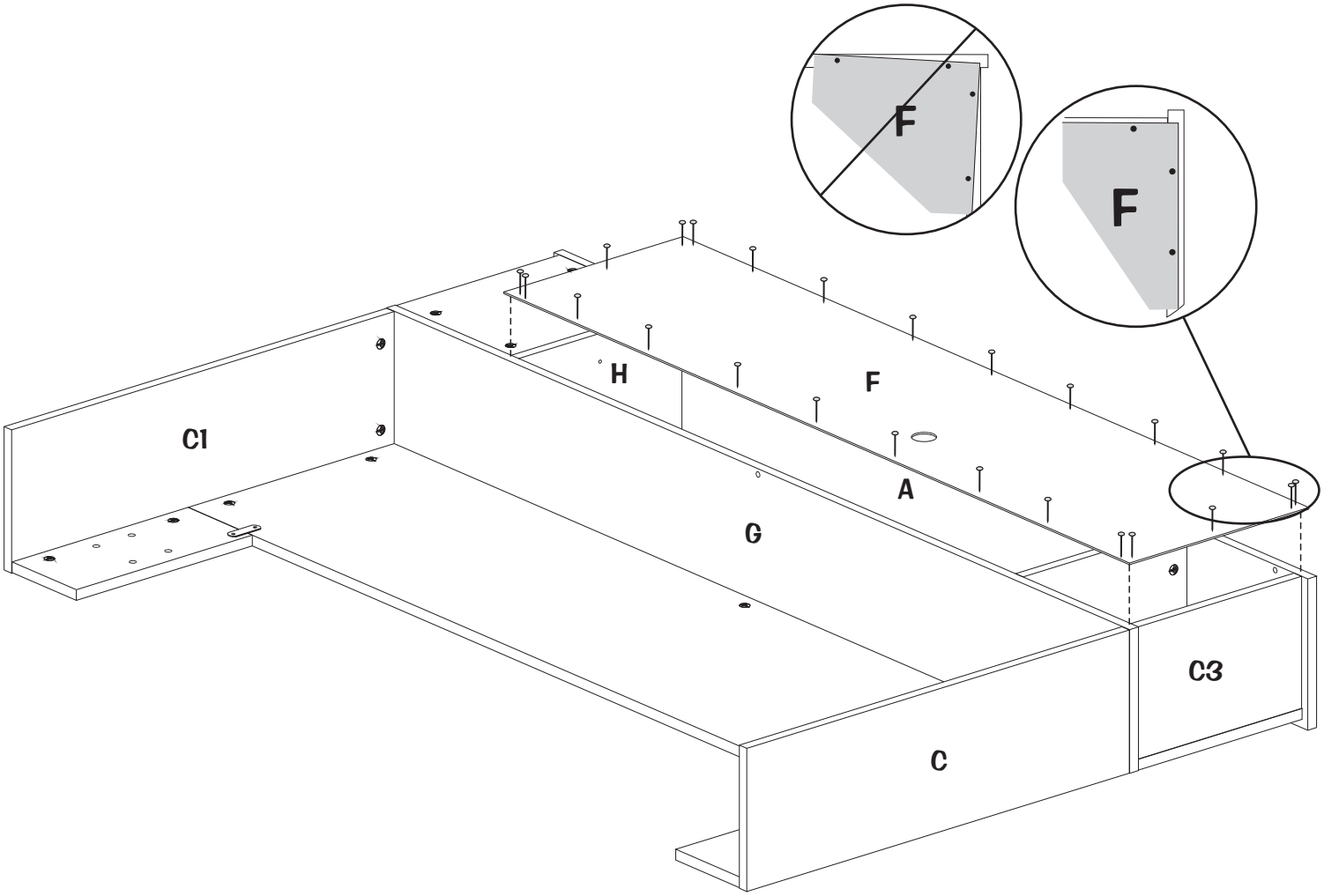

15A

X8

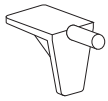

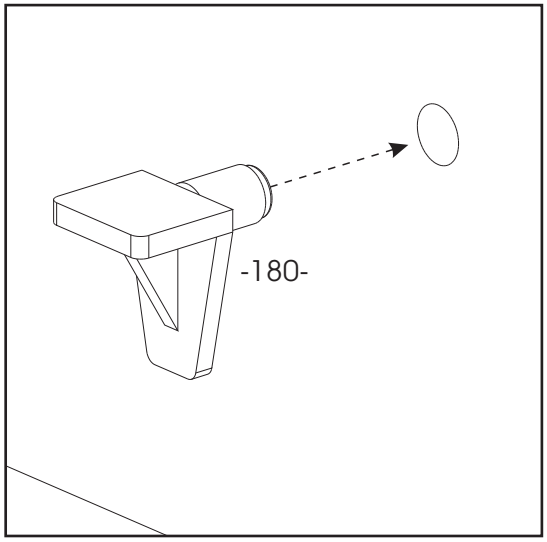

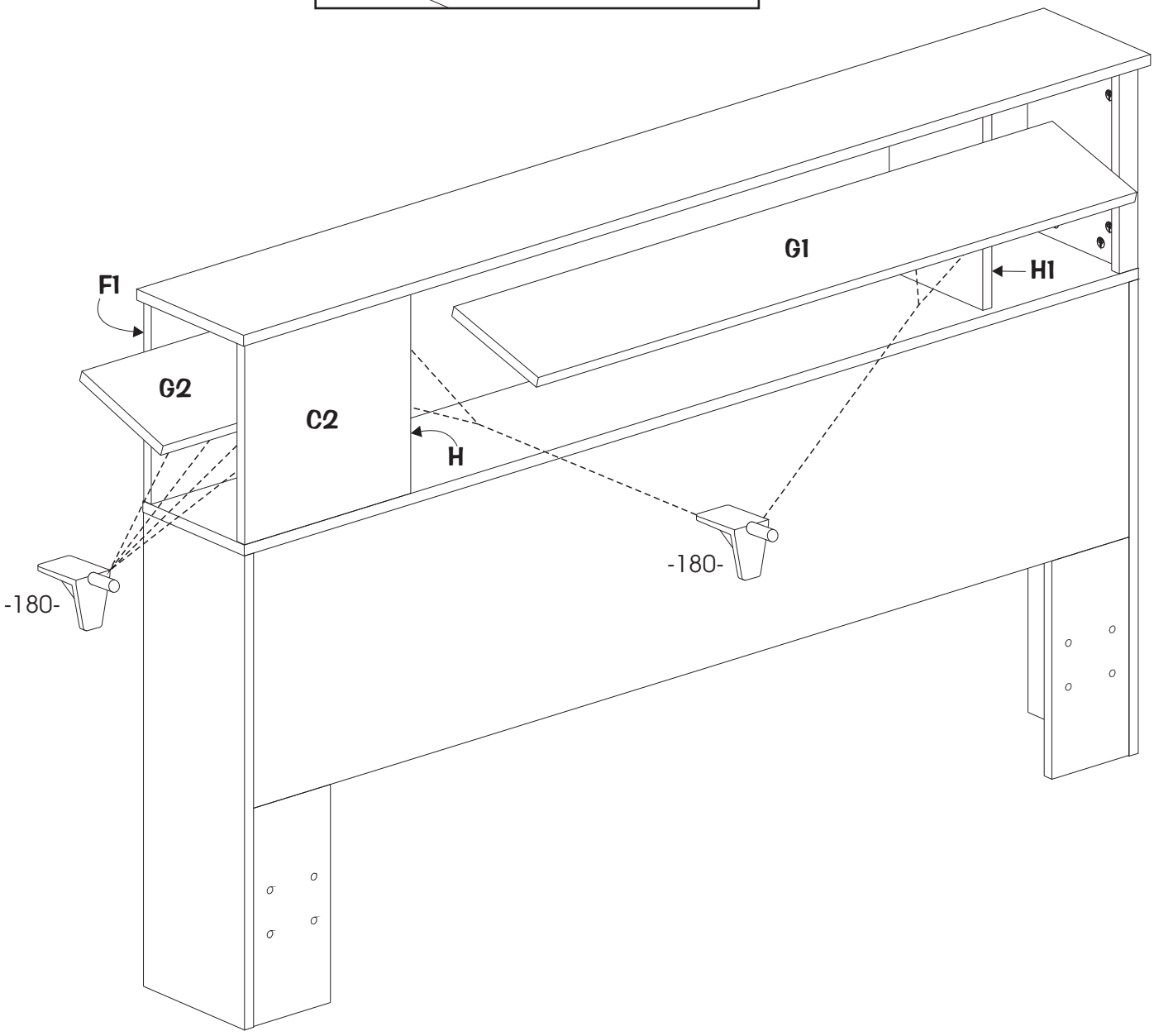

15B

X8

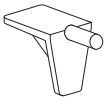

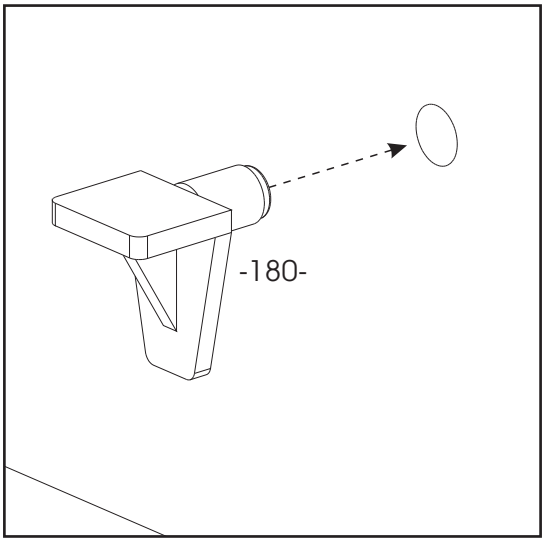

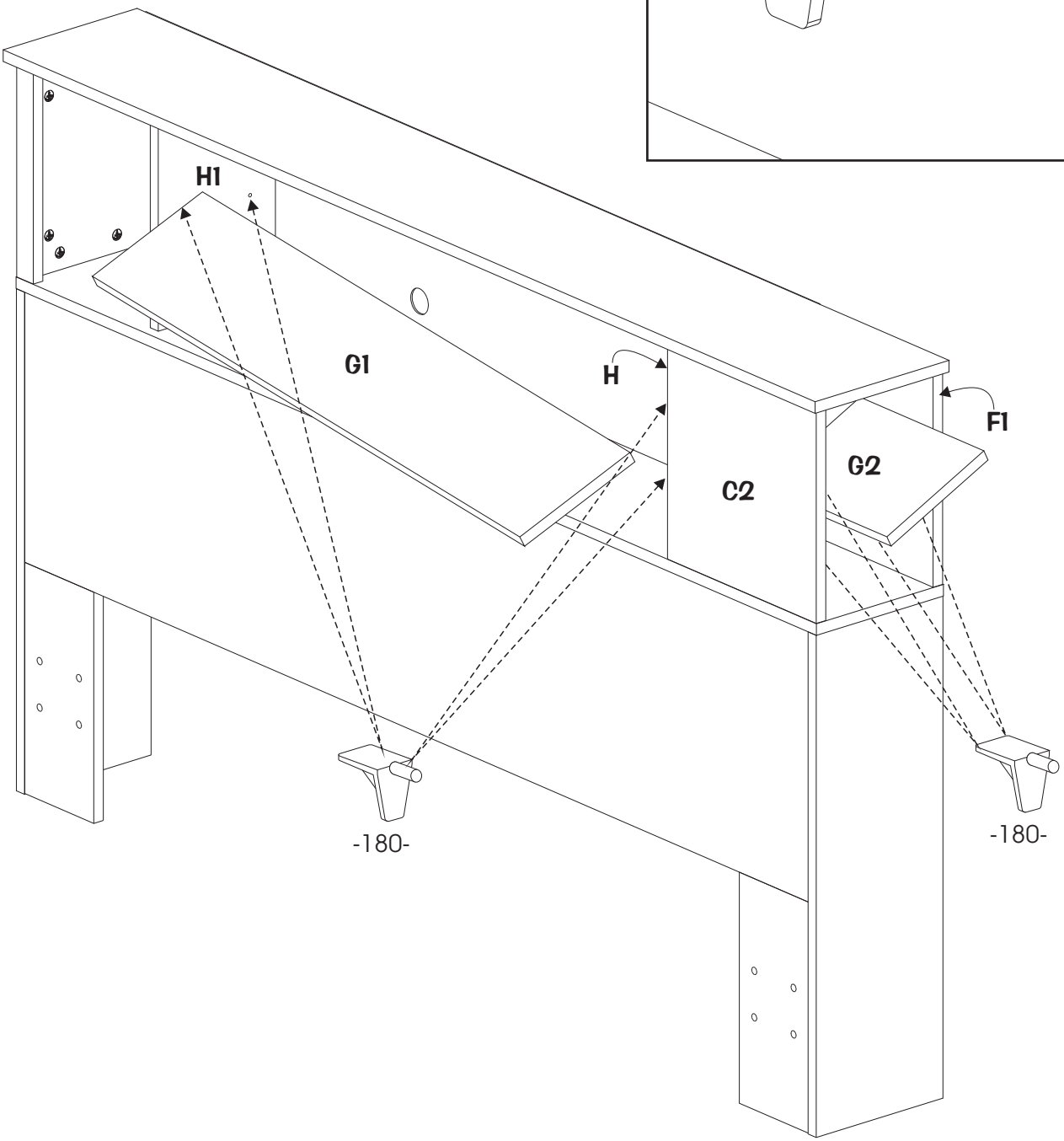

16

A- 1019mm	40 1/8″
B- 1611mm	63 7/16″
C- 224,5mm	8 13/16″

X1

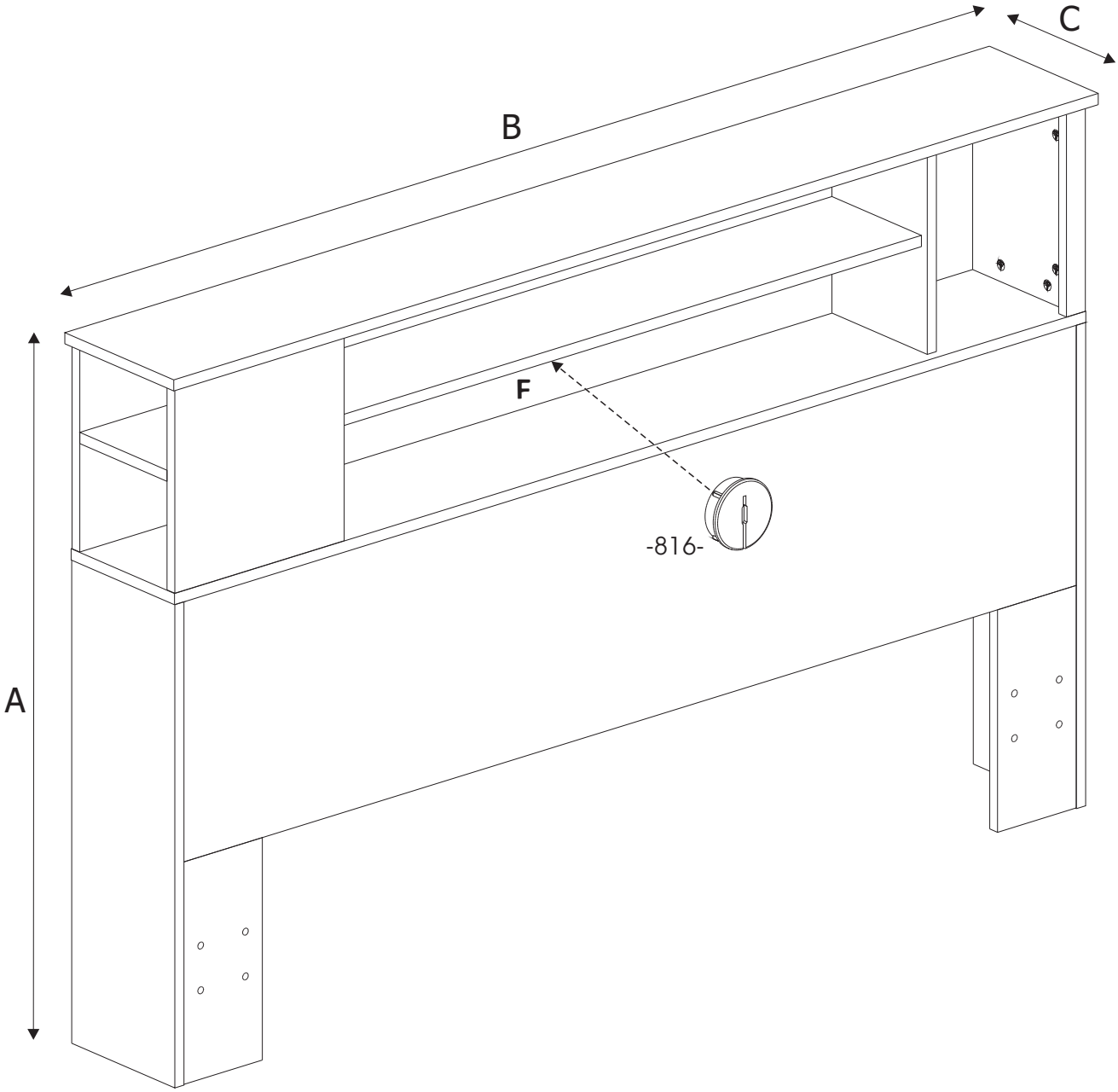

17

OPTIONAL / OPTIONEL / OPCIONAL

- Fitting for platform bed 210.
- *Fixation pour les lits plate-forme 210.*
- Fijación para los camas plataforma 210.

X4	-271-
X4	-299- 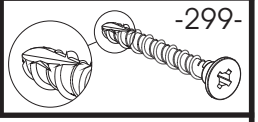

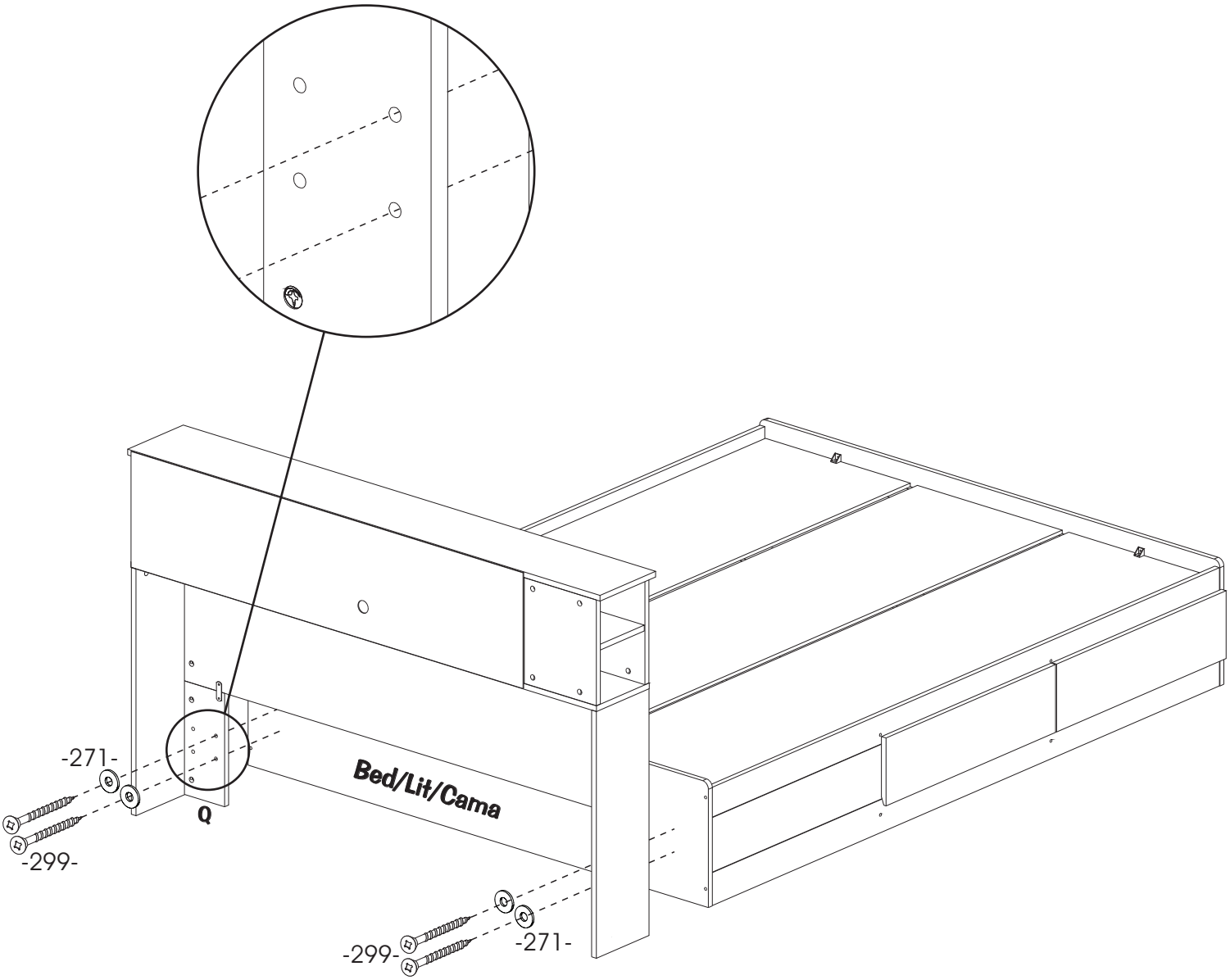

WARNING/ *AVERTISSEMENT*/ ADVERTENCIA

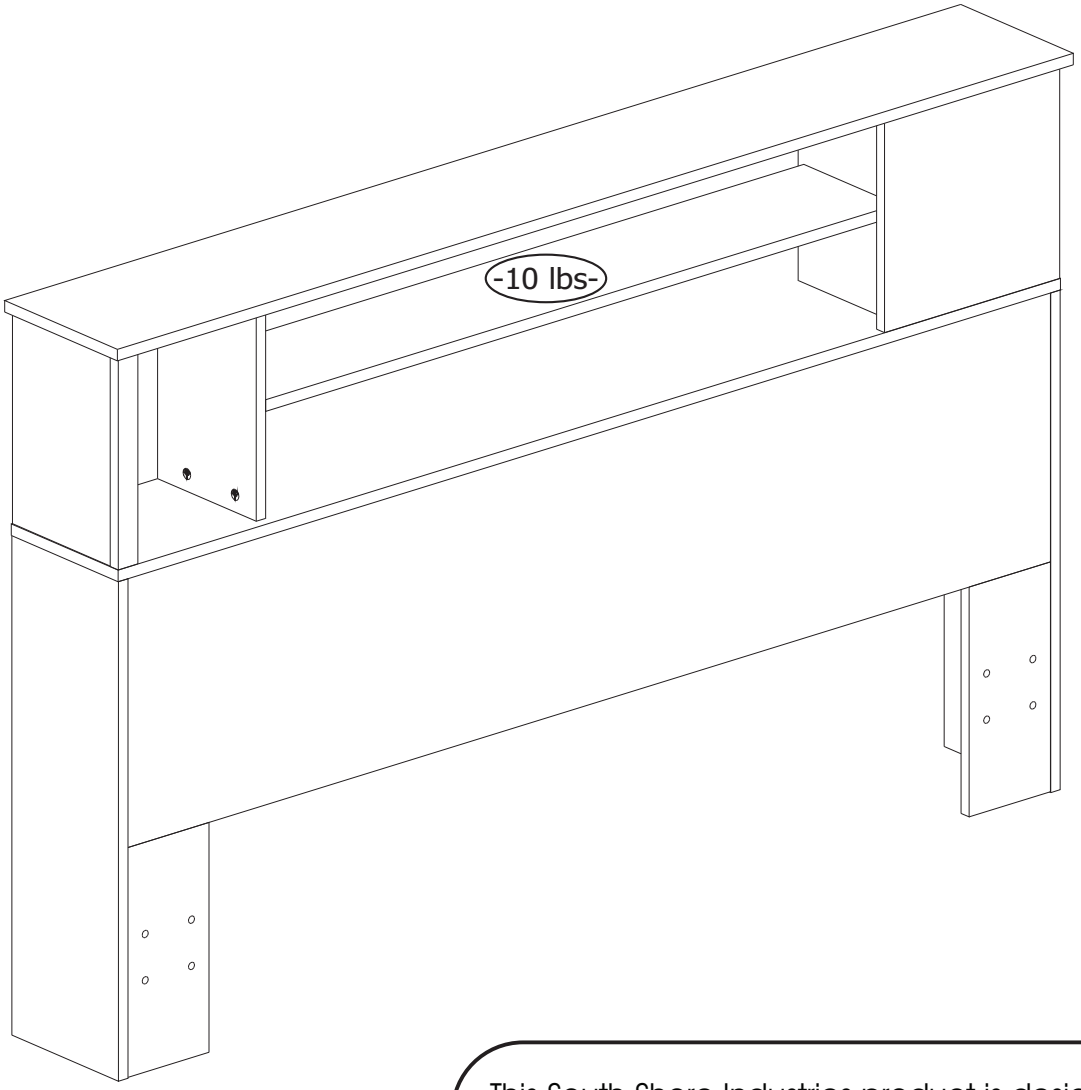

- This South Shore Industries product is designed to withstand the weight indicated on the plan. We are not responsible for the breakage of parts or any injury caused by the failure to comply with this recommendation

- *Ce produit des Industries de la Rive Sud a été conçu pour résister aux poids mentionnés ci-contre. Nous ne sommes pas responsable du bris des pièces ou de toute blessure occasionnée par le non-respect de cette recommandation.*

- Este producto las Indutrias "South Shore" ha sido concebido para resistir el peso que se menciona aquí. No somos responsables del daño de piezas o cualquier otra lesión ocasionada por el no respesto de esta recomendación.

MAINTENANCE TIPS / *CONSEILS D'ENTRETIEN* / CONSEJOS DE MANTENIMIENTO

- Never let liquids or damp cloths sit on this furniture.
- *Ne jamais laisser de liquide ou linge humide sur le meuble.*
- Nunca deje un líquido o un trapo húmedo sobre el mueble.

- Never use chemical cleaning products. They can damage the finish. For cleaning, use only a slightly damp cloth and wipe dry.
- *Ne jamais utiliser de nettoyeur*s à base de produits chimiques*, cela va endommager le fini.* Utiliser seulement un linge légèrement humide.
- Nunca utilice limpiadores a base de químicos, estos dañaran le acabado. Use sólo un paño húmedo.

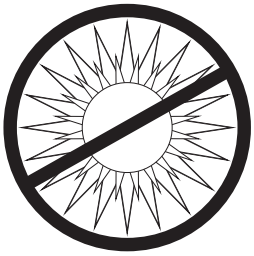

- To avoid dulling of the finish, do not place furniture in direct sunlight.
- *Ne pas placer le meuble directement au soleil pour prévenir le ternissement.*
- No exponga el mueble directamente al sol para prevenir empañamiento.

- Do not put plastic or rubber rings under appliances. Use cloth of felt protectors.
- *Évitez de déposer des appareils avec des rondelles de plastique ou de caoutchouc. Utilisez un protecteur en tissu ou en feutre.*
- Evite apoyar aparatos con redondeles de plástico o de goma. Utilizar un protector de tela o de fieltro.

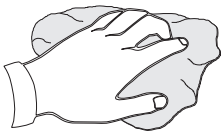

- To clean, use a soft or slightly damp cloth, then wipe with a clean, dry cloth.
- *Pour nettoyer, utilisez un linge doux ou légèrement humecté. Essuyez par la suite avec un linge propre et sec.*
- Para limpiar, utilice un trapo suave o ligeramente humedecido. Seque luego con un trapo limpio y seco.

5 YEAR LIMITED WARRANTY

1. South ShoreTM Furniture provides the original buyer with a warranty covering “defects” on furni-ture parts and workmanship for a period of 5 years from the date or purchase.
2. The word “defect” as used in this warranty is defined as any imperfection that may impair the intended use of the product.
3. This warranty is strictly limited to the repair or replacement of defective component parts, and excludes all other direct or indirect charges and expenses up to the limit permitted by law in your state/province.
4. In the case of a discontinued part or product, South ShoreTM Furniture promises to reimburse the value of that part or product.
5. If a replacement part is unavailable, South ShoreTM Furniture's liability to the buyer will not exceed the production cost of the part in question.
6. This warranty only applies under conditions of normal domestic use. It does not cover defects resulting from commercial use, intentional damage, negligence, abuse, product modification, accidents, exposure to the elements, or maintenance that does not comply with the guidelines on our website.
7. To honor this warranty, South ShoreTM Furniture reserves the right to verify the grounds of any request and to ask for the original buyer's proof of purchase.
8. This warranty is only valid on purchases made at authorized South ShoreTM Furniture retailers in canada, the U.S., Mexico, Puerto rico and Bermuda.
9. This warranty defines the limits of South ShoreTM Furniture's liability, and entitles the original buyer to specific rights. Any warranty defined by law in your state/province is limited to a period of 5 years. If the law in your state/province prohibits this restriction, then it does not apply.
10. South ShoreTM Furniture will not reimburse defective furniture, but will replace it with an item of equivalent value.

GARANTIE LIMITÉE DE 5 ANS

1.Meubles South ShoreMC garantit à l'acheteur original, pour une période de 5 ans à partir de la date d'achat, toutes les composantes des meubles contre les «défauts» de matériaux et de main- d'œuvre.
2.Le mot «défaut» utilisé dans cette garantie signifie une imperfection pouvant altérer l'utilité pour laquelle le produit est destiné.
3.Cette garantie se limite strictement à la réparation ou au remplacement des pièces composantes défectueuses. Cette garantie exclut tous les autres frais et dépenses directs ou indirects et ce, jusqu'à la limite permise par la législation en vigueur dans votre lieu de résidence.
4.Dans le cas d'une réclamation concernant un produit ou une pièce discontinué, Meubles South ShoreMC s'engage à rembourser la valeur du produit ou de la pièce en question.
5.À défaut de pouvoir fournir la pièce de remplacement, la responsabilité de Meubles South ShoreMC ne peut excéder la valeur équivalente au coût de production de la pièce en litige.
6.Cette garantie s'applique sous des conditions d'usage domestique normal et ne couvre pas les défauts pouvant résulter d'un usage commercial, de dommages intentionnels, de la négligence, de l'usage abusif, de modifications personnelles, d'un accident, de l'exposition aux éléments ou d'un entretien ne respectant pas les conseils décrits sur notre site Internet.
7.Comme condition pour fournir une pièce de remplacement, Meubles South ShoreMC se réserve le droit de vérifier le fondement de la requête, de même que d'exiger la preuve d'achat de l'acheteur original.
8.Cette garantie n'est valide que si et seulement si l'achat a été effectué chez un marchand autorisé par Meubles South ShoreMC au canada, aux États-Unis, au Mexique, à Puerto rico et aux Bermudes.
9.Cette garantie définit les limites de la responsabilité de Meubles South ShoreMC et donne à l'acheteur original des droits spécifiques. Toute garantie législative prévalant dans votre lieu de résidence est limitée à une période de 5 ans. Si cette restriction n'est pas permise par la législation de votre lieu de résidence, elle ne s'applique pas.
10.Meubles South ShoreMC ne remboursera pas un meuble défectueux, mais le remplacera par un autre de valeur équivalente.

GARANTIA LIMITADA DE 5 AÑOS

1.South ShoreMR garantizan al comprador original, por un período de 5 años a partir de la fecha de compra, todas las piezas que componen el mueble contra los «defectos» de material y mano de obra.
2.La palabra «defecto» utilizada en esta garantía se define como toda imperfección que pueda alterar la utilidad para la cual se destina el producto.
3.Esta garantía se limita estrictamente a la reparación o reemplazo de las piezas que tengan componentes defectuosos. Esta garantía no incluye cualquier gasto directo o indirecto hasta el límite permitido por la legislación vigente en su lugar de residencia.
4.En el caso de una reclamación referente a un producto o pieza descontinuada, South ShoreMR se compromete a reembolsar el valor del producto o pieza en cuestión.
5.A falta de poder suministrar la pieza de repuesto, la responsabilidad de South ShoreMR no puede exceder el valor equivalente al costo de producción de la pieza en litigio.
6.Esta garantía se aplica bajo las condiciones de uso doméstico normal y no cubre los defectos que puedan resultar de un uso comercial, daños intencionales, negligencia, uso abusivo, modificaciones personales, un accidente, exposicíon a los elementos y mantenimiento sin respetar los consejos que se describen en este sitio web.
7.Como condición para suministrar una pieza de repuesto, South ShoreMR se reservan el derecho de verificar el fundamento de la solicitud, así como de exigir la prueba de compra del comprador original.
8.Esta garantía sólo será válida si la compra se efectuó en un comercio autorizado por Muebles South ShoreMR de canadá, estados Unidos, México, Puerto rico o las Bermudas.
9.Esta garantía define los límites de la responsabilidad de South ShoreMR y otorga el comprador original los derechos específicos. Cualquier garantía legislativa que prevalece en su lugar de residencia está límitada a un período de 5 años. Si esta restricción no está permitida por la legislación de su lugar de residencia, ésta no se aplica.
10.South ShoreMR no hará ningún rembolso por muebles defectuosos, pero le enviará uno de valor equivalente.

CUSTOMERS SERVICE / *SERVICE À LA CLIENTÈLE* / SERVICIO A CLIENTELE

CANADA / USA
1-800-290-0465

MEXICO
001-800-514-5320
toll free number / lada sin costo

INTERNATIONAL
418-926-2961

SOUTH SHORE TM/MC

6168, Rue Principale, C.P. 190
SAINTE-CROIX, QUÉBEC
CANADA, G0S 2H0

FAX: 1-877-586-5339
(CANADA / USA)

E-MAIL: service@southshore.ca
WEB: www.southshore.ca