CONVECTION OVEN
INSTALLATION CONSIDERATIONS

Accessing your product specifications 3
Electrical connection 4
Cabinetry trim 5
CONSIDÉRATIONS RELATIVES À L'INSTALLATION | FR 7
CONSIDERACIONES DE INSTALACIÓN | SP 14

FISHER & PAYKEL

US CA

MINIMAL

OB24SAMPUNB5, OB24SAMPUNG5, OB24SAMPUB5, OB24SAMPUG5, OB24SAMPTB5

CONTEMPORARY

OB24SACPUDX5, OB24SACPTDX5, OB24SACGX5, OB24SACGB5

ACCESSING YOUR PRODUCT SPECIFICATIONS

For full product, cabinetry and service specifications, refer to the Planning Guide. To access the Planning Guide, scan the QR code or visit fisherpaykel.com/specify. Search by appliance type, product name or model code.

STANDARD (MINIMAL & CONTEMPORARY MODELS)

OB24SAMPUNB5, OB24SAMPUNG5, OB24SAMPUB5, OB24SAMPUG5, OB24SAMPTB5, OB24SACPUDX5, OB24SACPTDX5, OB24SACGX5, OB24SACGB5

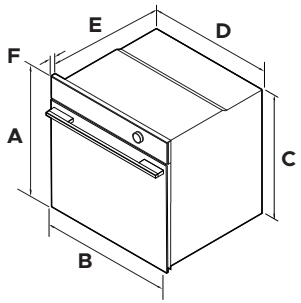

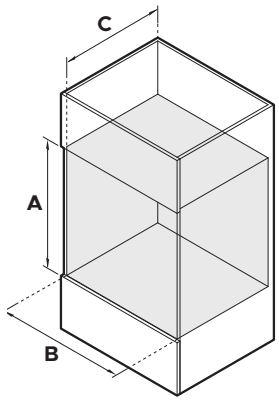

PRODUCT DIMENSIONS		inch	mm
A	Overall height	23 9/16	598
B	Overall width	23 7/16	596
C	Chassis height	22 5/8	575
D	Chassis width	21 7/8	556
E	Chassis depth	21 7/16	545
F	Control panel thickness	13/16	20

CAVITY DIMENSIONS		inch	mm
A	Minimum inside height of cavity	22 13/16	580
B	Minimum inside width of cavity	22 1/16	560
C	Minimum inside depth of cavity	21 5/8	550
	Recommended cabinet width	23 5/8	600

ELECTRICAL CONNECTION

SPECIFICATIONS	OB24 MODELS
Dedicated Circuit (A)	20
Rated Power (W)	4200 / 3200
Supply (Hz)	60
Voltage (V)	208 / 240
Connection	Power cord

CABINETRY TRIM

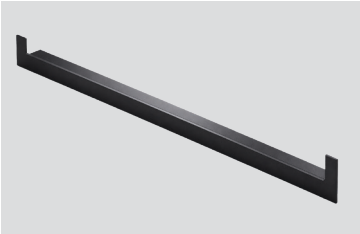

Some models only

For light cabinetry, the supplied trim can be used to improve the overall finish. Refer to your installation guide for details.

FOUR
CONSIDÉRATIONS RELATIVES À L'INSTALLATION

Accéder aux spécifications de votre produit 9
Raccordement électrique 10
Garnitures d'armoires 11

FISHER & PAYKEL

US CA

MINIMAL

OB24SAMPUNB5, OB24SAMPUNG5, OB24SAMPUB5, OB24SAMPUG5, OB24SAMPTB5

STYLE CONTEMPORAIN

OB24SACPUDX5, OB24SACPTDX5, OB24SACGX5, OB24SACGB5

ACCÉDER AUX SPÉCIFICATIONS DE VOTRE PRODUIT

Pour obtenir les spécifications complètes des produits, des armoires et des raccordements, consultez le guide de planification. Pour accéder au Guide de planification, scannez le code QR ou visitez fisherpaykel.com/specify. Recherchez par type d'appareil, nom de produit ou code de modèle.

STANDARD (MODÈLES MINIMALISTES ET CONTEMPORAINS)

OB24SAMPUNB5, OB24SAMPUNG5, OB24SAMPUB5, OB24SAMPUG5, OB24SAMPTB5, OB24SACPUDX5, OB24SACPTDX5, OB24SACGX5, OB24SACGB5

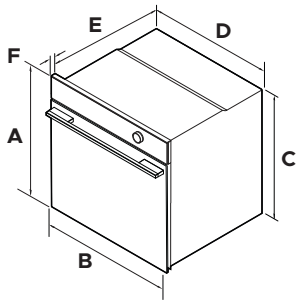

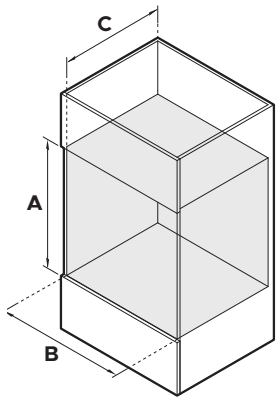

DIMENSIONS DU PRODUIT		po	mm
A	Hauteur totale	23 9/16	598
B	Largeur totale	23 7/16	596
C	Hauteur du châssis	22 5/8	575
D	Largeur du châssis	21 7/8	556
E	Profondeur du châssis	21 7/16	545
F	Épaisseur du tableau de commande	13/16	20

DIMENSIONS DE LA CAVITÉ		po	mm
A	Hauteur intérieure minimale de la cavité	22 13/16	580
B	Largeur intérieure minimale de la cavité	22 1/16	560
C	Profondeur intérieure minimale de la cavité*	21 5/8	550
	Hauteur d'armoire recommandée	23 5/8	600

RACCORDEMENT ÉLECTRIQUE

SPÉCIFICATIONS	MODÈLES OB24
Circuit dédié (A)	20
Puissance nominale (W)	4200 / 3200
Alimentation (Hz)	60
Tension (V)	208 / 240
Connexion	Cordon d'alimentation

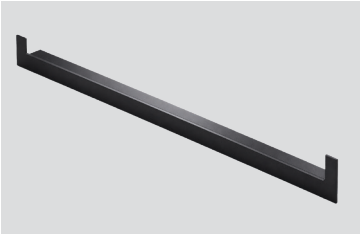

Seulement certains modèles

Pour les armoires légères, les moulures fournies peuvent être utilisées pour accentuer les finitions de contraste. Consultez votre guide d’installation pour connaître les étapes à installer.

FISHERPAYKEL.COM

© Fisher & Paykel Appliances 2026. Tous droits réservés.

Les modèles présentés dans ce guide peuvent ne pas être disponibles sur tous les marchés et peuvent être modifiés à tout moment.

Les spécifications de produit présentées dans ce guide s'appliquent aux modèles et produits spécifiques qui y sont décrits à la date de publication. En vertu de notre politique d'amélioration continue des produits, ces spécifications peuvent changer à tout moment.

Pour plus de détails sur la disponibilité des modèles et spécifications dans votre pays, veuillez consulter notre site Web ou communiquez avec votre distributeur local Fisher & Paykel.

433771A

HORNO
CONSIDERACIONES DE INSTALACIÓN

Acceder a las especificaciones de su producto 16
Conexión eléctrica 17
Molduras de gabinetes 18

FISHER & PAYKEL

US CA

MINIMAL

OB24SAMPUNB5, OB24SAMPUNG5, OB24SAMPUB5, OB24SAMPUG5, OB24SAMPTB5

CONTEMPORARY

OB24SACPUDX5, OB24SACPTDX5, OB24SACGX5, OB24SACGB5

ACCEDER A LAS ESPECIFICACIONES DE SU PRODUCTO

Para conocer todas las especificaciones en cuanto al producto, los gabinetes y el mantenimiento y servicio, consulte la Guía de planificación. Para acceder a la Guía de planificación, escanee el código QR o visite fisherpaykel.com/specify. Busque por tipo de electrodoméstico, nombre del producto o código de modelo.

COMPACTOS (MODELOS MINIMALISTAS Y CONTEMPORÁNEOS)

OB24SAMPUNB5, OB24SAMPUNG5, OB24SAMPUB5, OB24SAMPUG5, OB24SAMPTB5, OB24SACPUDX5, OB24SACPTDX5, OB24SACGX5, OB24SACGB5

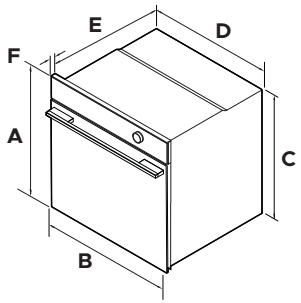

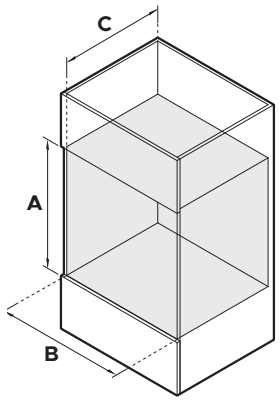

DIMENSIONES DEL PRODUCTO		inch	mm
A	Altura total	23 9/16	598
B	Ancho total	23 7/16	596
C	Altura de la carcasa	22 5/8	575
D	Ancho de la carcasa	21 7/8	556
E	Profundidad de la carcasa	21 7/16	545
F	Espesor del panel de control	13/16	20

DIMENSIONES DE LA CAVIDAD		inch	mm
A	Altura interior mínima de la cavidad	22 13/16	580
B	Ancho interior mínimo de la cavidad	22 1/16	560
C	Profundidad interior mínima de la cavidad*	21 5/8	550
	Altura recomendada del gabinete	23 5/8	600

CONEXIÓN ELÉCTRICA

ESPECIFICACIONES	MODELOS OB24
Circuito dedicado (A)	20
Potencia nominal (W)	4200 / 3200
Suministro (Hz)	60
Voltaje (V)	208 / 240
Conexión	Cable de alimentación

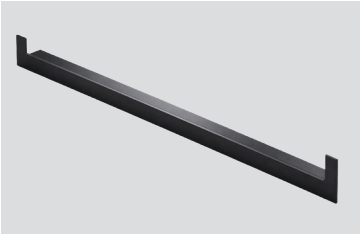

Algunos modelos solo

Para muebles de cocina de tonos claros, la moldura suministrada puede emplear para realzar acabados que no combinen. Consulte la guía de instalación para obtener instrucciones sobre cómo instalarla.

FISHERPAYKEL.COM

© Fisher & Paykel Appliances 2026. Todos los derechos reservados.

Los modelos ilustrados en esta guía pueden no estar disponibles en todos los mercados y están sujetos a cambio en cualquier momento.

Las especificaciones de los productos en esta guía corresponden a los productos y modelos específicos descritos a la fecha de su emisión. De acuerdo con nuestra política de mejora continua del producto, estas especificaciones pueden cambiar en cualquier momento.

Para obtener información actualizada acerca de la disponibilidad de modelos y especificaciones en su país de origen, visite nuestro sitio web o póngase en contacto con un distribuidor local de Fisher & Paykel.

433771A

FISHERPAYKEL.COM

© Fisher & Paykel Appliances 2026. All rights reserved.

The models shown in this guide may not be available in all markets and are subject to change at any time.

The product specifications in this guide apply to the specific products and models described at the date of issue. Under our policy of continuous product improvement, these specifications may change at any time.

For current details about model and specification availability in your country, please go to our website or contact your local Fisher & Paykel dealer.

433771A 04.26