ESTREL 502-630

ASSEMBLY INSTRUCTION/INSTRUCTIONS D' ASSEMBLAGE

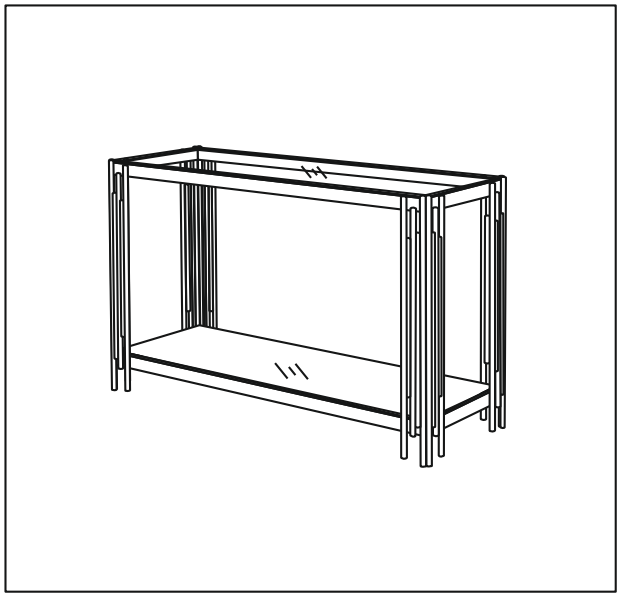

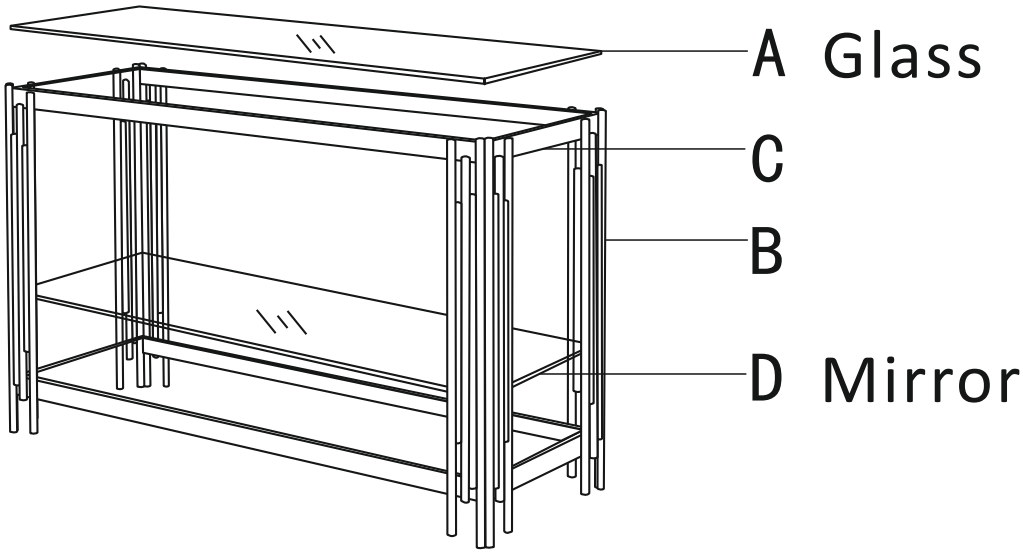

TURN TOP UPSIDE DOWN ON A SOFT WORKING SURFACE.
TOURNEZ LE DESSUS SENS DESSUS DESSOUS SUR UNE SURFACE DE TRAVAILLISSE.

①	②	③
		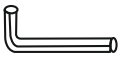
16 PCS/unités	8 PCS/unités	1PC/unités

STEP 1/ÉTAPE 1

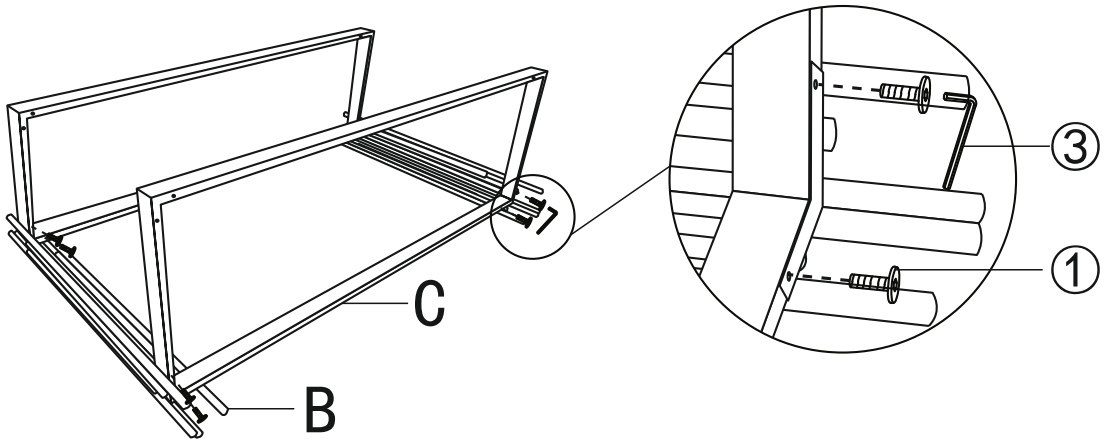

STEP 2/ÉTAPE 2

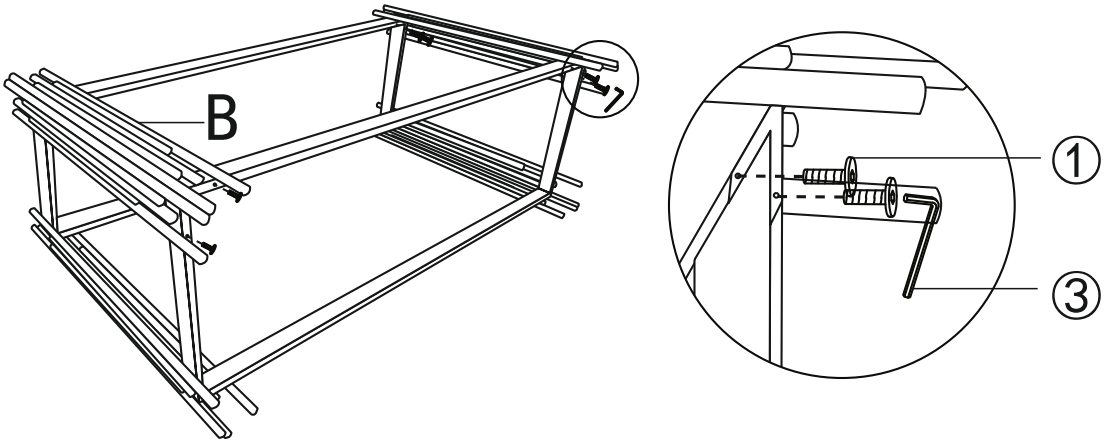
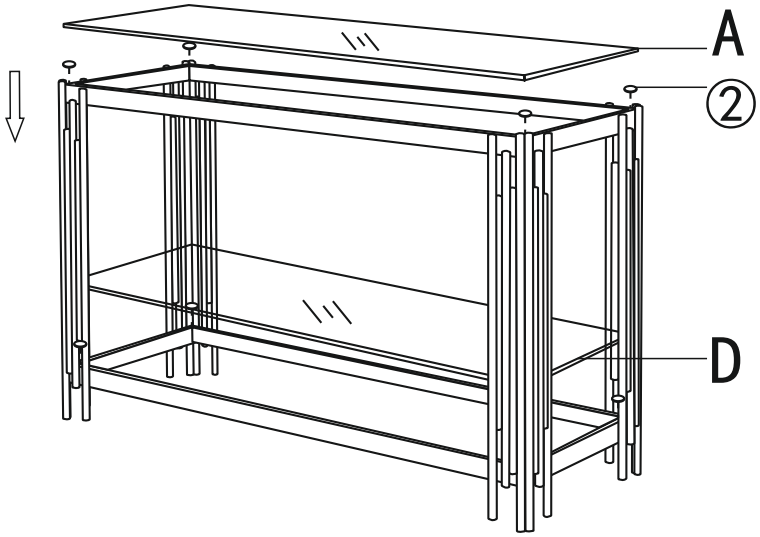
STEP 3/ÉTAPE 3