Sonos® Speaker Stand Instruction Manual

(A)

English pages 02–08 French pages 09–15 Spanish pages 16–22

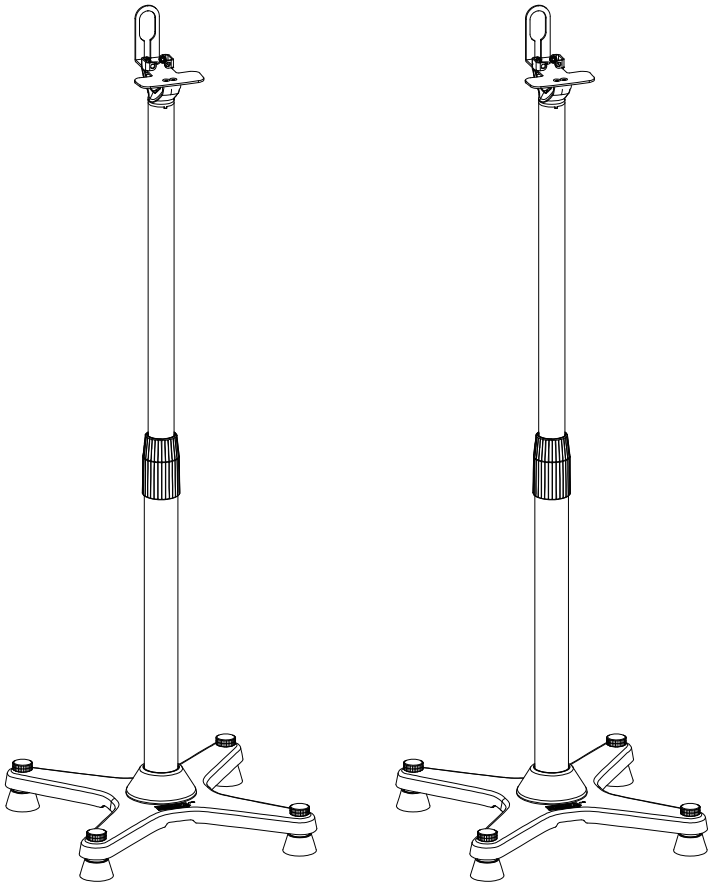

Model: ERSSM3–01B

Thank You for Choosing this ErgoAV Product!

At ErgoAV, we want to add value to your AV experience by providing the highest quality products and services in the industry. If you have any concerns or comments, please contact us.

ErgoAV Customer Care
phone (877) 419–7832
email: support@ergoav.com
website: www.ergoav.com
address: 9501 Louisiana Ave N, #200, Brooklyn Park, MN 55445

Important Safety Instructions

- Check package contents against Supplied Parts and Hardware List to assure that all components were received undamaged. Do not use damaged or defective parts. If you require replacement parts, contact customer service at support@ergoav.com.
- Not all parts and hardware included will be used.
- Carefully read all instructions before attempting installation. If you do not understand the instructions or have any concerns or questions, please contact customer service at support@ergoav.com.
- This product may contain moving parts. Use with caution.
- Do not use this product for any purpose that is not explicitly specified in this manual. Do not exceed weight capacity. We cannot be liable for damage or injury caused by improper mounting, incorrect assembly or inappropriate use.

Weight Restrictions

If your Speaker weighs more, this stand is NOT compatible.

⚠ WARNING

DO NOT exceed the maximum weight indicated. This speaker stand is intended for use only within the maximum weights indicated. Use with products heavier than the maximum weights indicated may result in failure of the stand and its accessories, causing possible damage and or injury.

Supplied Parts and Hardware

⚠ WARNING:

This product contains small items that could be a choking hazard if swallowed.

Before starting assembly, verify all parts are included and undamaged. Do not use damaged or defective parts. If you need replacement parts, please contact Technical Support at (877) 419-7832 or Customer Service at support@ergoav.com.

- **NOTE**: Not all hardware included in this package will be used.

Supplied Parts and Hardware

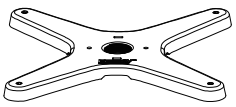

Base
[01] X 2

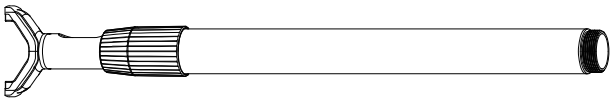

Pillar
[02] X 2

Supplied Parts and Hardware

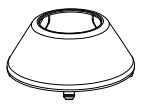

Decorative Cover
[03] X 2

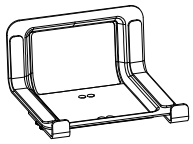

Play: 5
Tray Assembly
[04] X 2

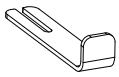

Play: 5
Sliding Lock Teeth
[05] X 4

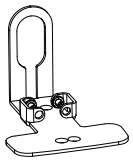

Play: 1
Tray Assembly
[06] X 2

Spikes
[A] X 8

Cover
[B] X 8

Hand Screw
[C] X 8

Bolt
M4 x 10mm
[E] X 8

S2.5 Allen Key
[F] x1

Step 1 Assemble Spikes to Base

Secure with Spikes [A] after the Hand Screw [C] are screwed into the Base [01] .

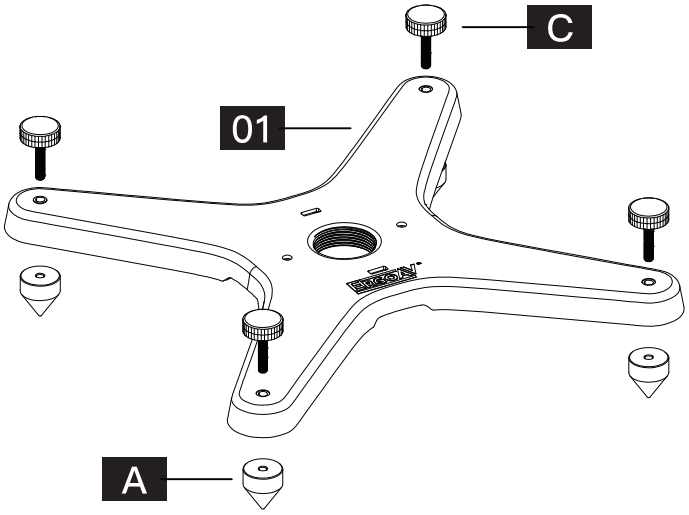

[01] *1

A*4 C*4

Step 2 (Optional) Add Covers to Spikes

NOTE: Covers [B] can be used as an alternative if Spikes [A] will damage floors.

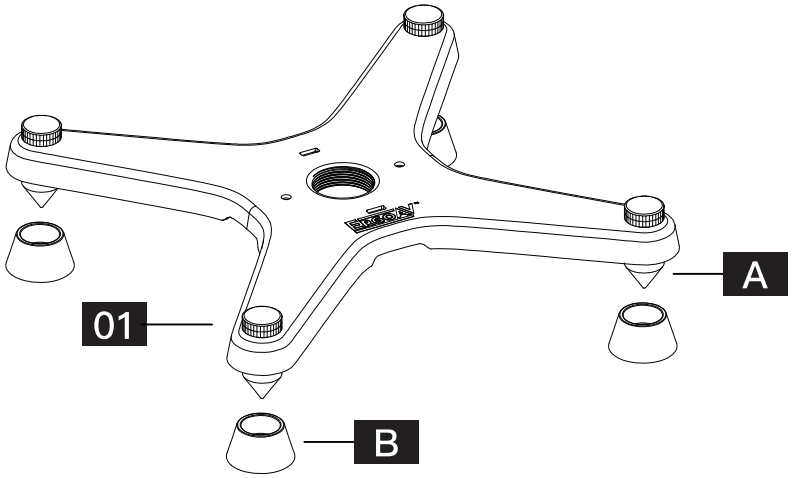

B*4

Step 3 Install Cover onto the Base

Snap the Decorative Cover [03] into the Base [01].

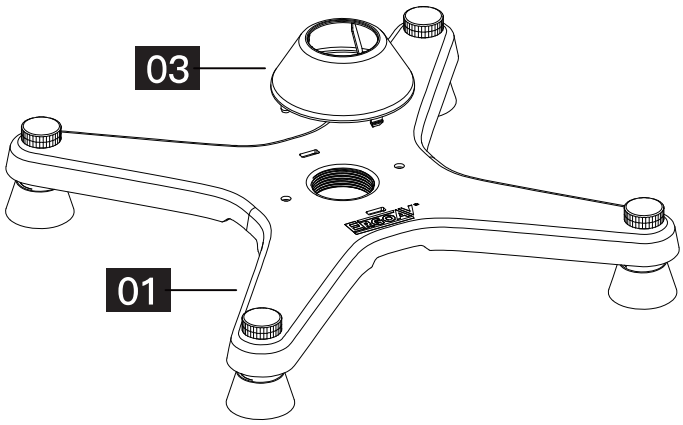

[03]*1

Step 4 Install Pillar to Base

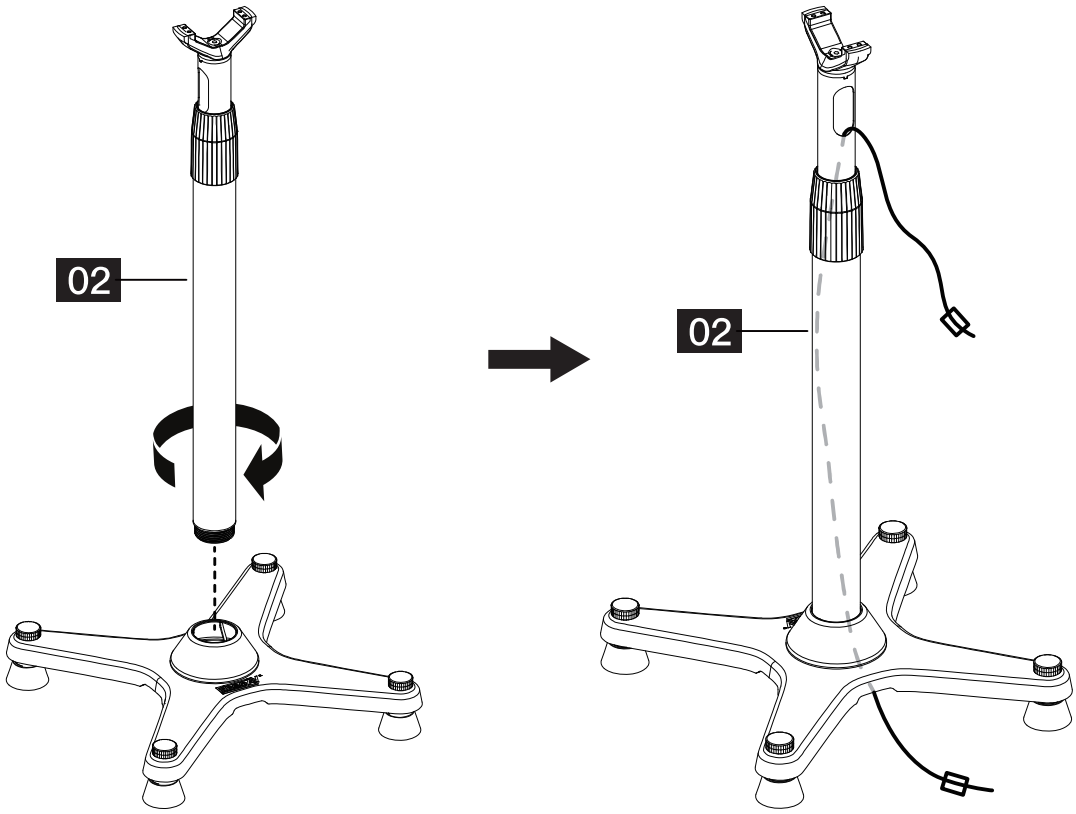

[02]*1

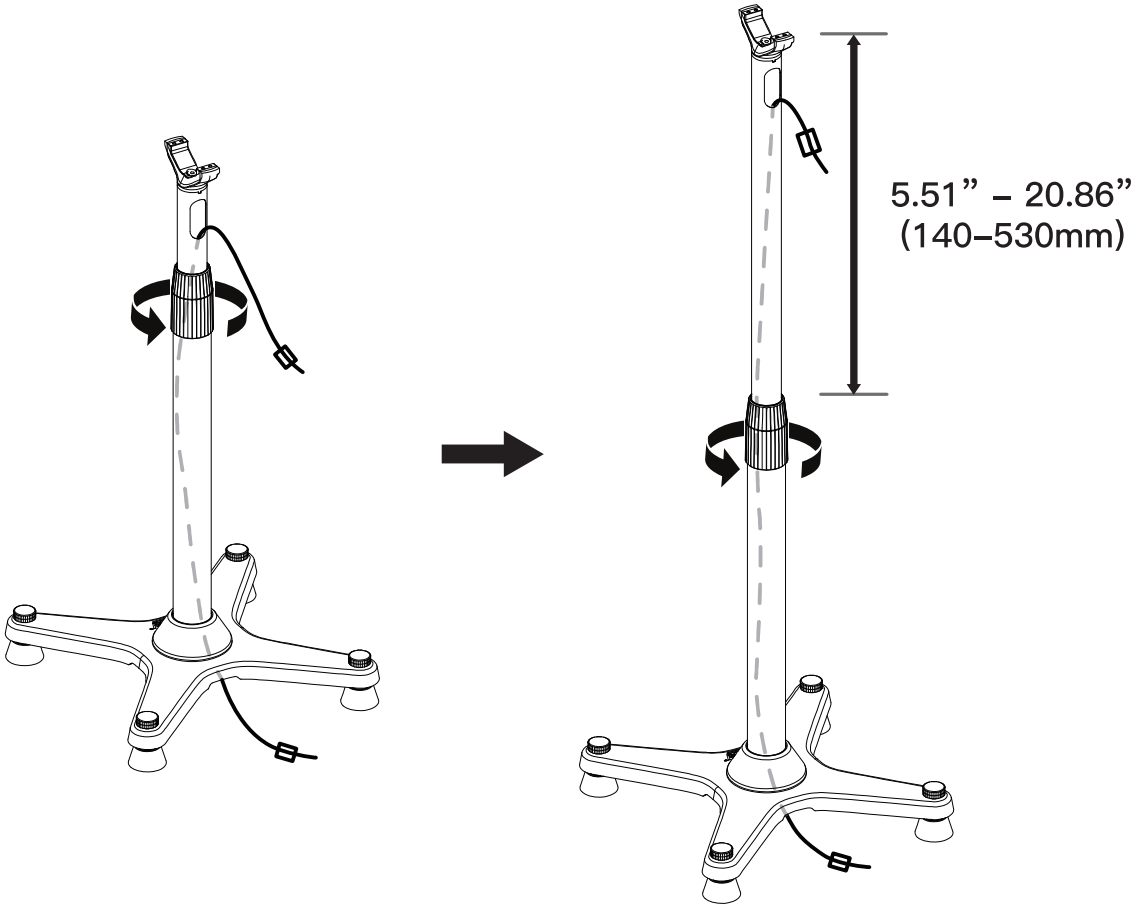

Step 5 Secure the Speaker Bracket to the Pillar

Speaker option A: For Sonos® Play: 1®

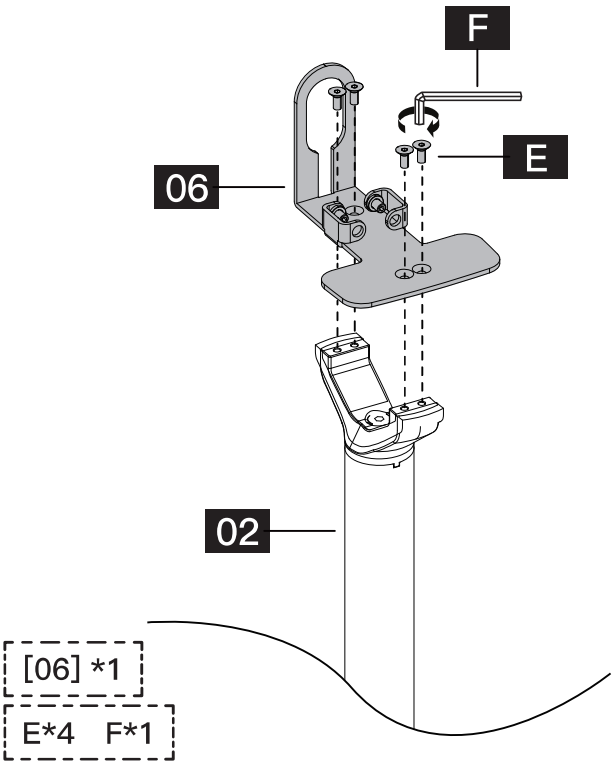

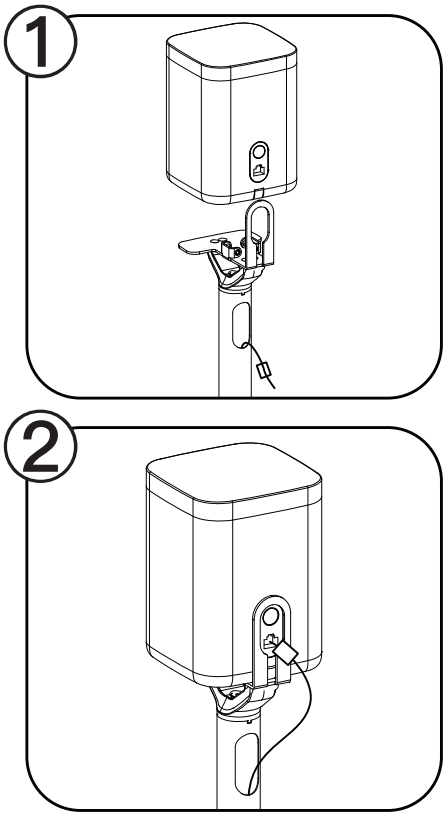

Speaker option B: For Sonos® Play: 5®

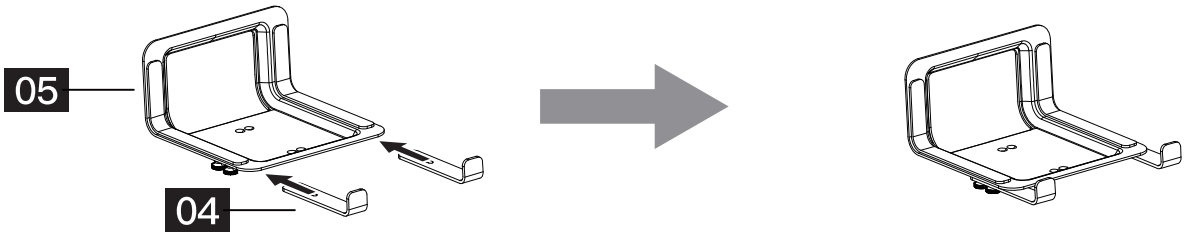

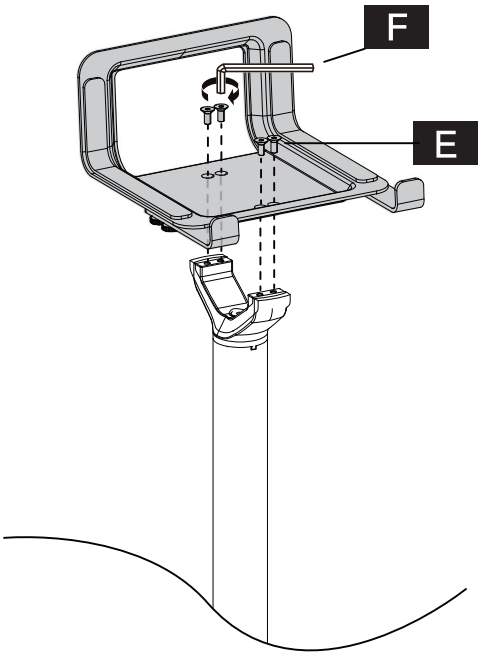

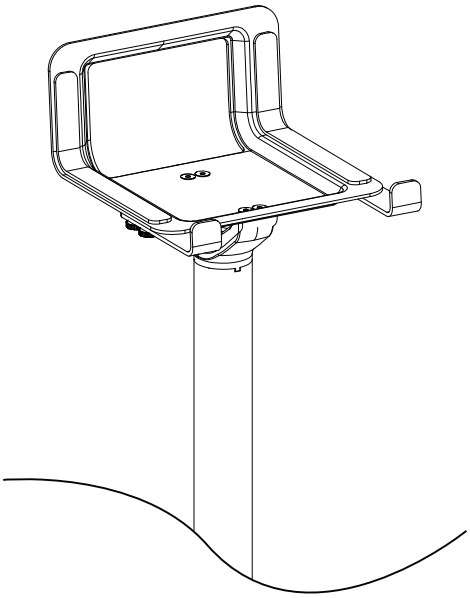

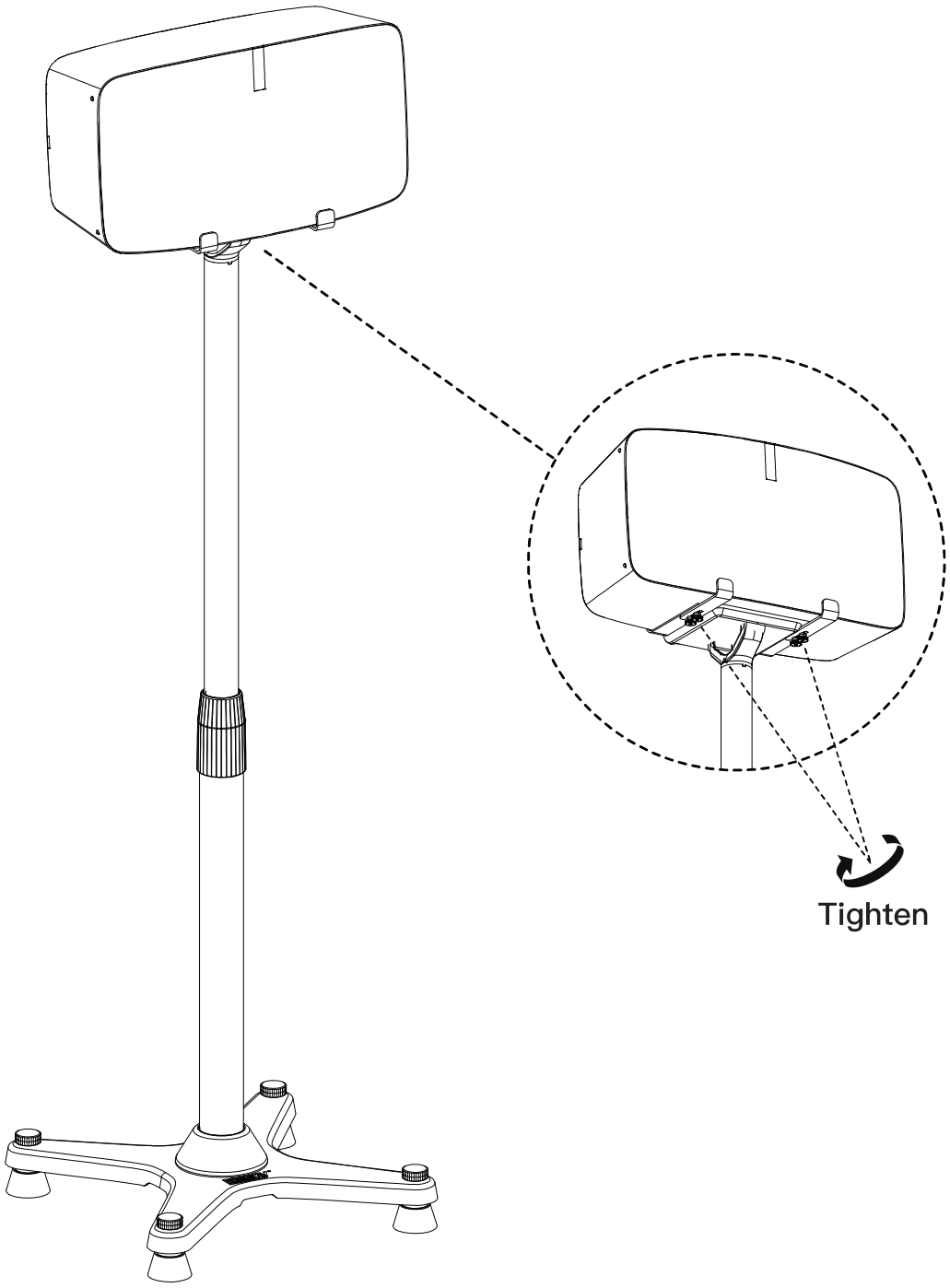

[04] *2 [05] *1

E*4 F*1

Step 6 (Optional) Adjust Level of Base

To level and stabilize the base, you can remove the Cover [B] (if needed) and rotate the Spike [A]. Repeat on each corner as necessary.

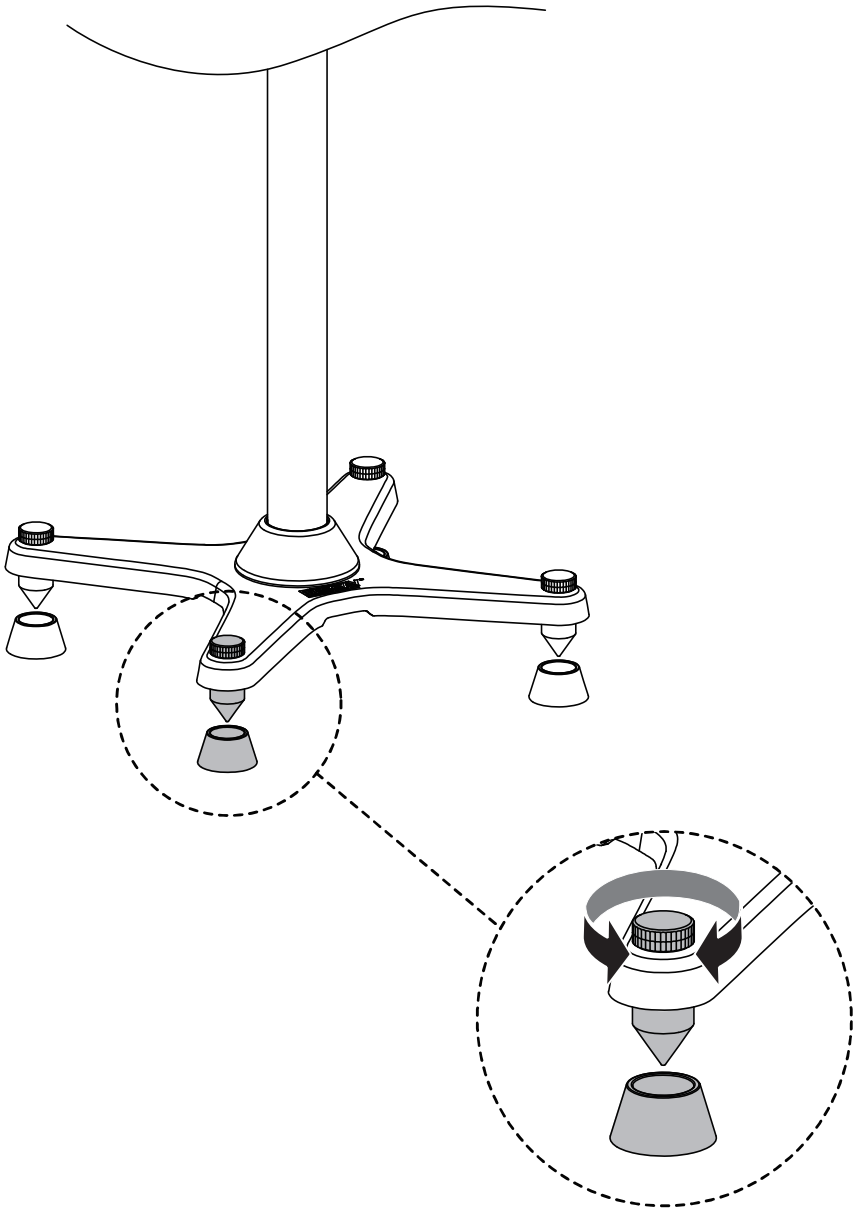

Importantes Consignes De Sécurité

- Veuillez lire entièrement ces instructions avant de tenter l'installation. Si vous ne comprenez pas les instructions ou si vous avez des doutes ou des questions, veuillez contacter le service clientèle à l'adresse suivante : support@ergoav.com.
- Toutes les pièces et le matériel inclus ne seront pas utilisés.
- Ne pas utiliser ce produit à des fins qui ne sont pas explicitement spécifiées dans ce manuel. En cas d'incompréhension des instructions ou pour toute autre question, veuillez contacter le service clientèle à l'adresse suivante support@ergoav.com.
- Ce produit peut contenir des pièces mobiles. Utilisez-le avec précaution.
- N'utilisez pas ce produit à des fins qui ne sont pas explicitement spécifiées dans ce manuel. Ne dépassez pas la capacité de charge. Nous ne so mmes pas responsables des do mmages ou blessures causés par un montage incorrect, un assemblage incorrect ou une utilisation inappropriée.

Restrictions de Poids

Si votre haut-parleur pèse plus, ce support n'est PAS compatible.

⚠ AVERTISSEMENT

NE PAS dépasser le poids maximum indiqué. Ce support d'enceinte est destiné à être utilisé uniquement dans les limites de poids maximales indiquées. L'utilisation de produits plus lourds que les poids maximaux indiqués peut entraîner une défaillance du support et de ses accessoires, ce qui peut causer des dommages ou des blessures.

Pièces et Matériel Fournis

⚠ AVERTISSEMENT:

Avant de commencer l'assemblage, vérifiez que toutes les pièces sont incluses et en bon état. N'utilisez pas de pièces endommagées ou défectueuses. Si vous avez besoin de pièces de rechange, veuillez contacter notre support technique au (877) 419-7832 ou notre service clientèle à l'adresse support@ergoav.com.

- **Veuillez noter :** le matériel inclus dans cet ensemble ne sera pas utilisé en totalité.

Pièces et Matériel Fournis

Base
[01] X 2

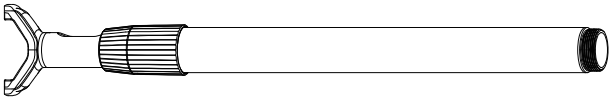

Support
[02] X 2

Pièces et Matériel Fournis

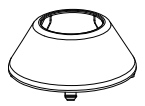

Couvercle Décoratif
[03] X 2

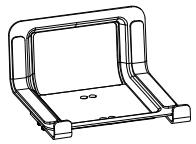

Play: 5
Assemblage du Plateau
[04] X 2

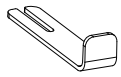

Play: 5 Dents de
Verrouillage Coulissantes
[05] X 4

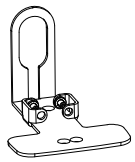

Play: 1
Assemblage du Plateau
[06] X 2

Pointes [A] X 8	Les Couvertures [B] X 8	Vis à Main [C] X 8	Boulon M4 x 10mm [E] X 8	S2.5 Clé Hexagonale [F] x1

Étape 1 Assembler les pointes à la base

Fixer avec les pointes [A] après avoir vissé la vis à main [C] dans la base [01] .

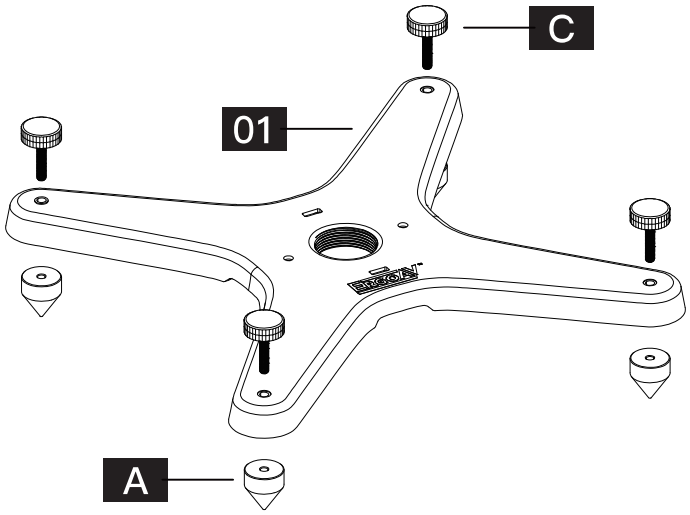

[01] *1

A*4 C*4

Étape 2 (Facultatif) Ajouter les couvertures aux pointes

REMARQUE : Les couvertures [B] peuvent être utilisées comme alternative si les pointes [A] endommagent les sols.

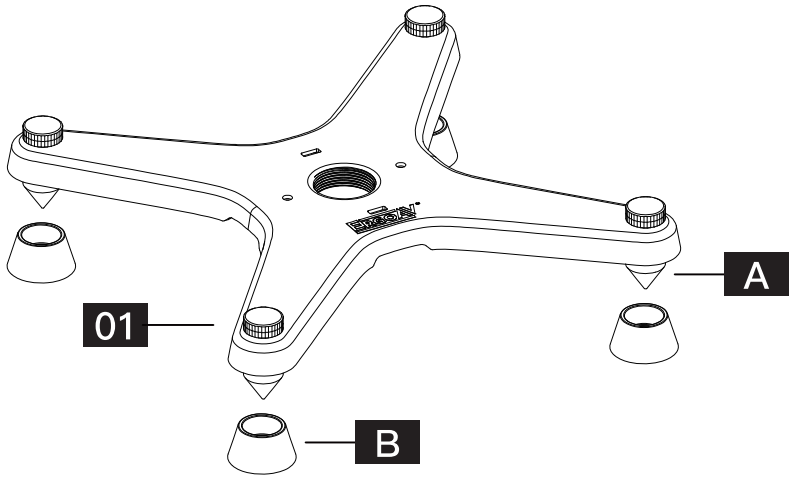

B*4

Étape 3 Installation du couvercle sur la base

Emboîtez le couvercle décoratif [03] dans la base [01].

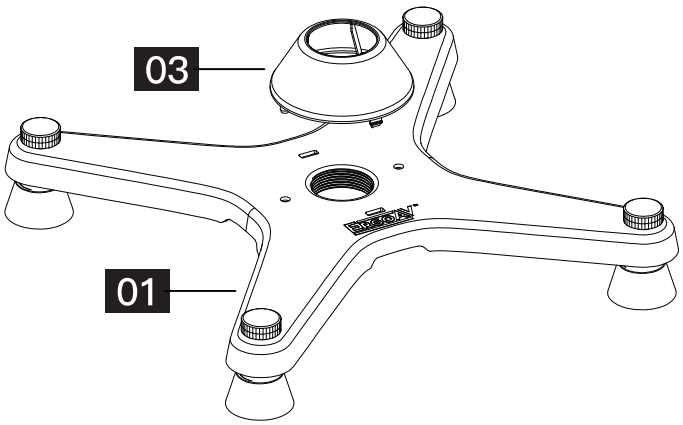

[03]*1

Étape 4 Installer le poteau de support à la base

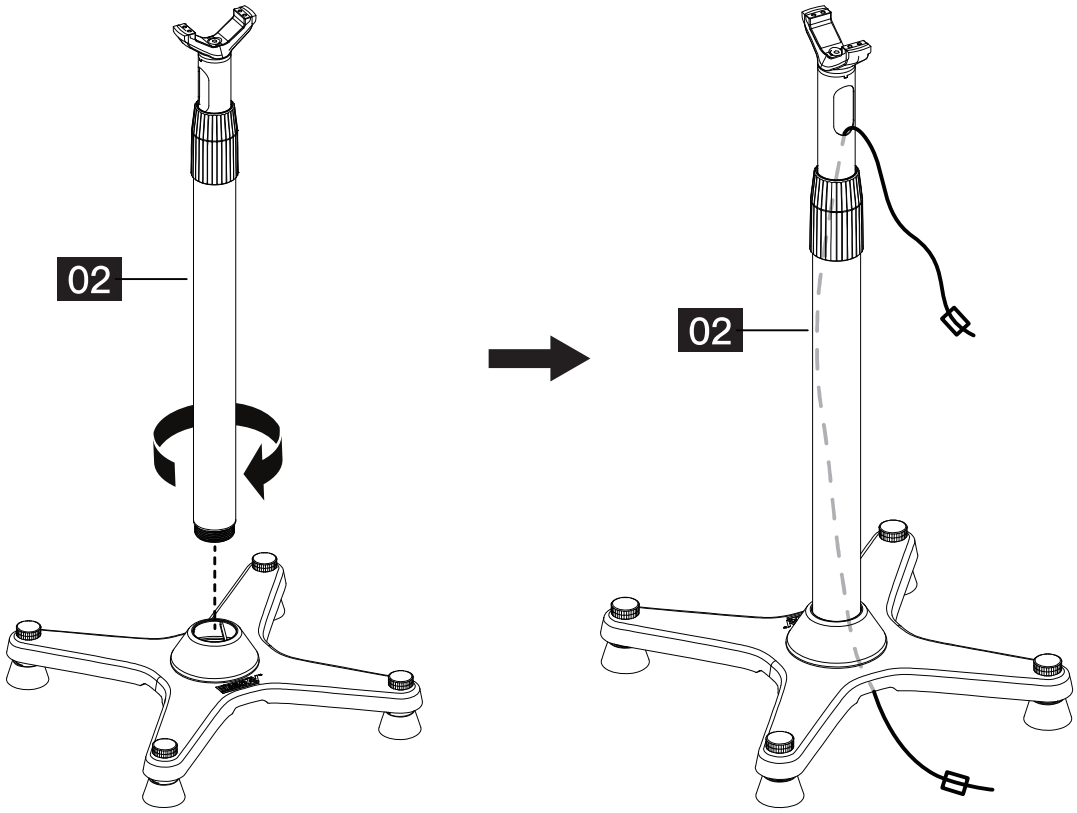

[02]*1

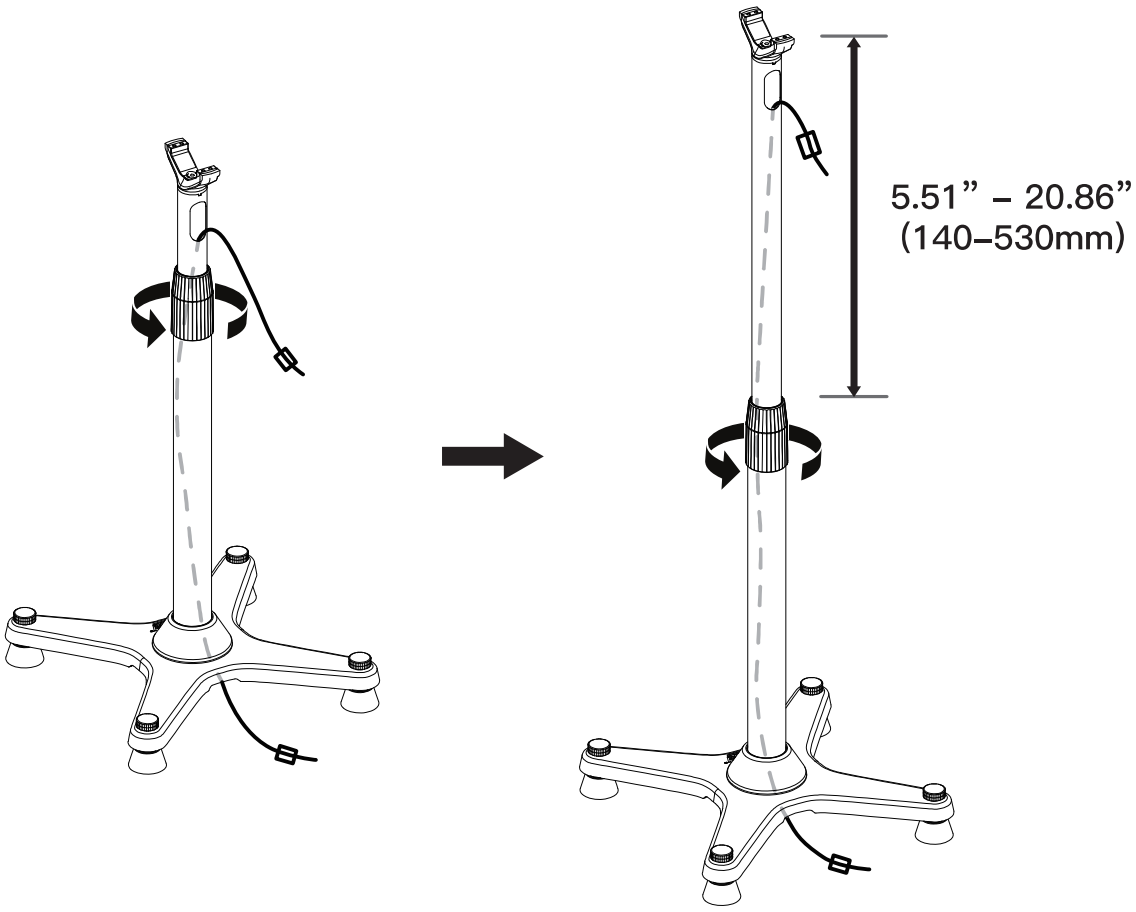

Étape 5 Fixer le support du haut-parleur au poteau de support

Option de haut-parleur A : Pour Sonos® Play: 1®

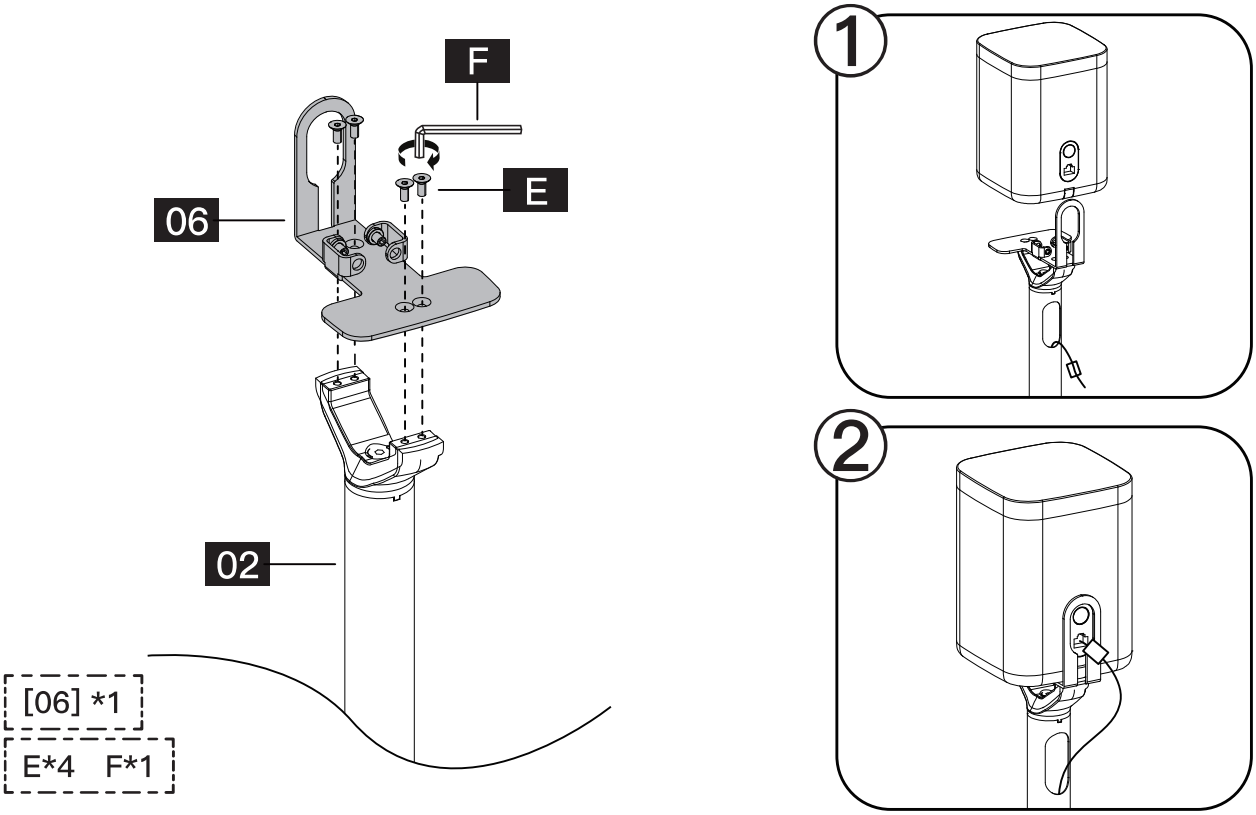

Option de haut-parleur B : Pour Sonos® Play: 5®

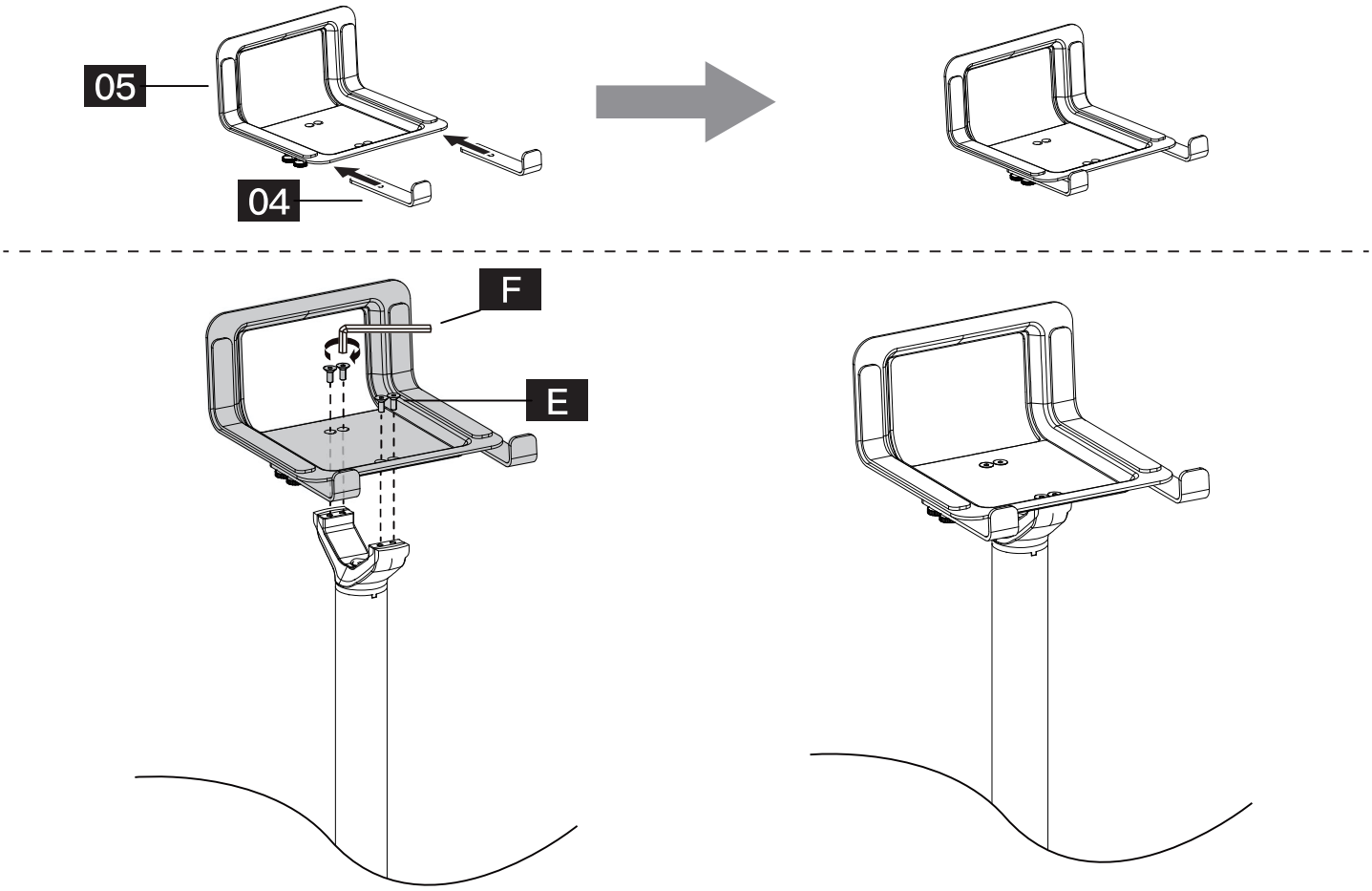

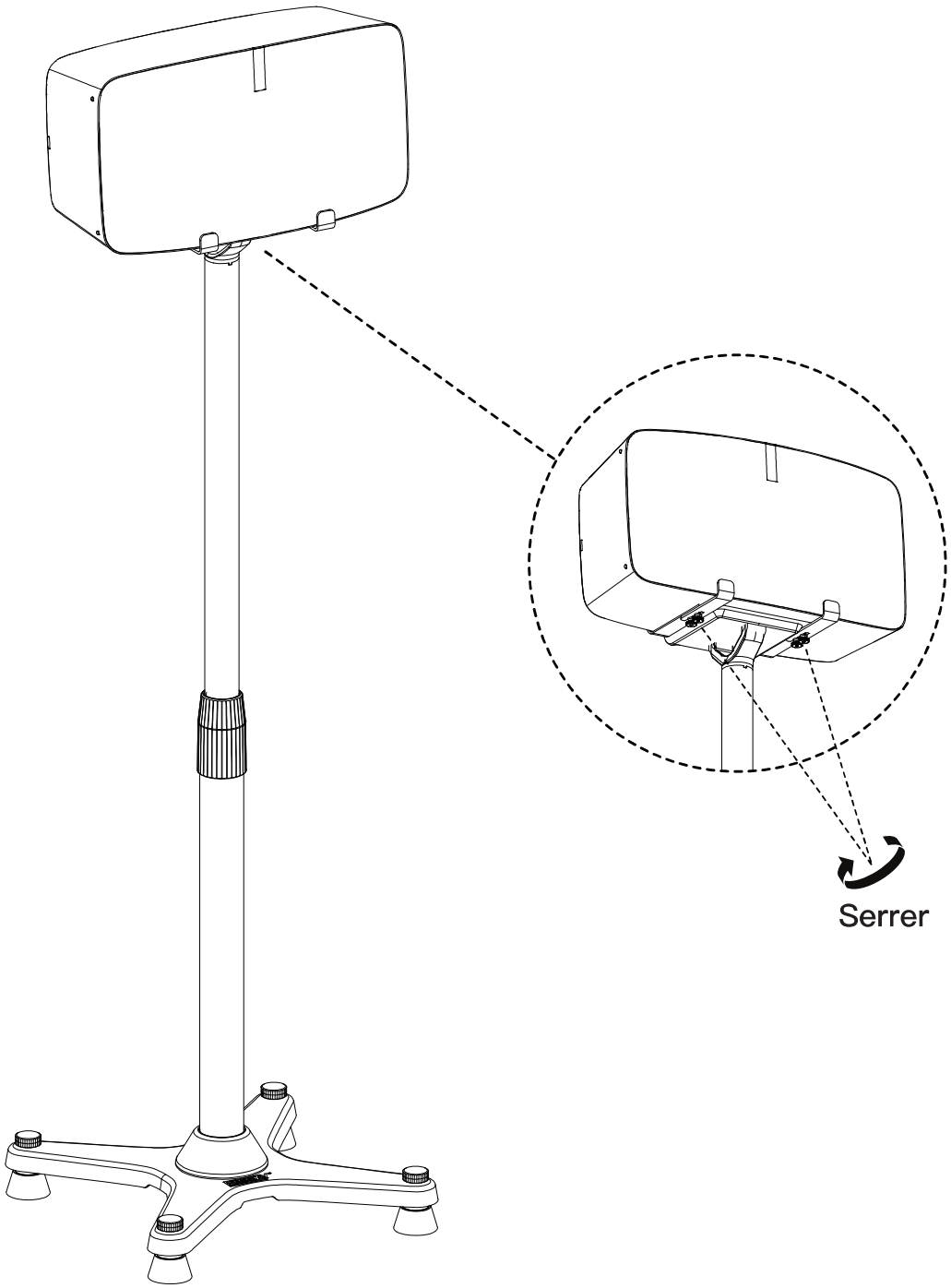

[04] *2 [05] *1

E*4 F*1

Étape 6 (Facultatif) Ajuster le niveau de base

Pour mettre à niveau et stabiliser la base, vous pouvez retirer le Couvercle [B] (si nécessaire) et faire tourner la Pointe [A]. Répétez sur chaque coin si nécessaire.

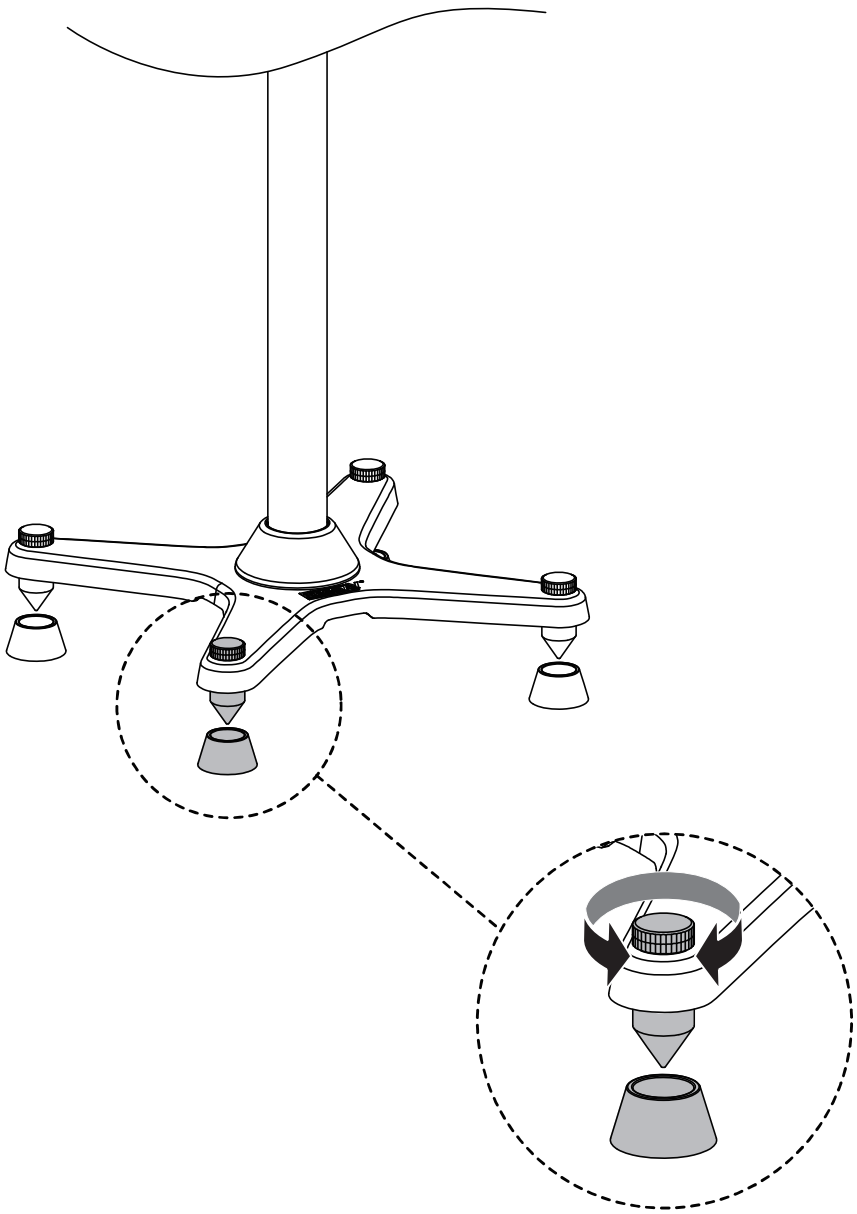

Información Importante De Seguridad

- Revise el contenido del empaque junto con las piezas y la lista de herramientas suministradas para asegurarse de que todos los componentes estén intactos al momento de recibirlos. No utilice piezas defectuosas o dañadas. Si requiere piezas de repuesto, contáctese con servicio al cliente a la siguiente dirección de correo electrónico support@ergoav.com.
- No se utilizarán todas las piezas y herramientas provistas.
- Lea cuidadosamente todas las instrucciones antes de llevar a cabo la instalación. Si no comprende las instrucciones o tiene alguna duda o pregunta, contáctese con servicio al cliente a la siguiente dirección de correo electrónico: support@ergoav.com.
- Este producto puede contener piezas móviles. Utilizar con precaución.
- No utilice este producto con ningún fin que no sea el especificado explícitamente en este manual. No supere la capacidad de peso. No nos hacemos responsables de posibles daños o lesiones causados por un montaje incorrecto, errores de ensamblaje o uso inadecuado.

Límites de Peso

Este soporte NO es compatible si su altavoz pesa más.

⚠ ADVERTENCIA

NO exceda el peso máximo indicado. Este soporte de altavoz sólo debe utilizarse dentro de los pesos máximos indicados. El soporte y sus accesorios pueden fallar y causar daños o lesiones si se utilizan con productos que superan los pesos máximos indicados.

Piezas Proporcionadas y Artículos de Ferretería

⚠ ADVERTENCIA:

Este producto contiene piezas pequeñas que pueden representar un riesgo de atragantamiento si se ingieren. Antes de iniciar el montaje, compruebe que todas las piezas estén incluidas e intactas. No use piezas dañadas o defectuosas. Si necesita piezas de repuesto, contáctese con nuestro soporte técnico al (877) 419–7832 o con atención al cliente en support@ergoav.com.

- **NOTA**: Es posible que no necesite usar todos los herrajes incluidos en este envase.

Piezas Proporcionadas y Artículos de Ferretería

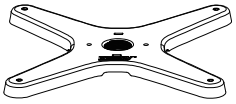

Base
[01] X 2

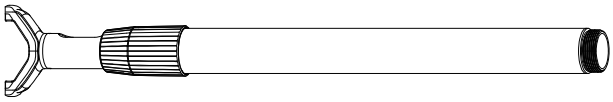

Soporte
[02] X 2

Piezas Proporcionadas y Artículos de Ferretería

Cubierta Decorativa
[03] X 2

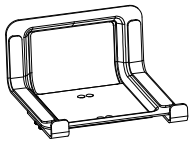

Play: 5
Asamblea de la Junta
[04] X 2

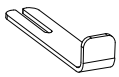

Play: 5 Dientes
de bloqueo deslizantes
[05] X 4

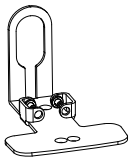

Play: 1
Asamblea de la Junta
[06] X 2

Puntas
[A] X 8

Cubiertas
[B] X 8

Tornillo de Mano
[C] X 8

Perno
M4 x 10mm
[E] X 8

S2.5
Llave Allen
[F] x1

Paso 1 Ensamble las puntas a la base

Asegure con las puntas [A] después de que el tornillo de mano [C] haya sido atornillado en la base [01] .

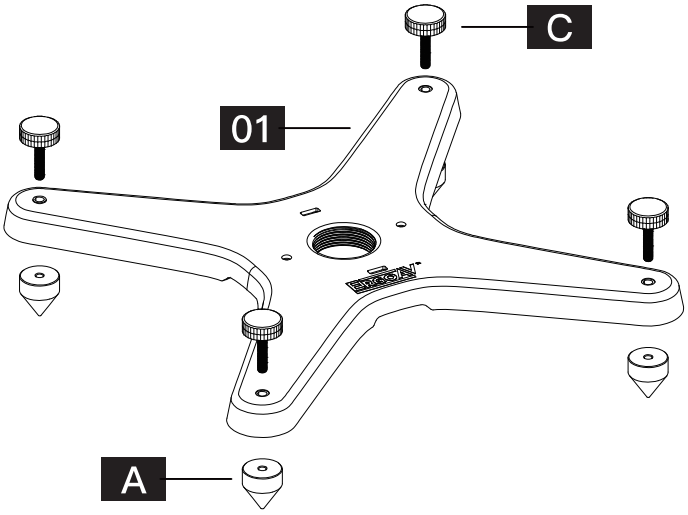

[01] *1

A*4 C*4

Paso 2 (Opcional) Añada las cubiertas a las puntas

NOTA: Puede usar las cubiertas [B] en caso que los puntas [A] dañen el piso.

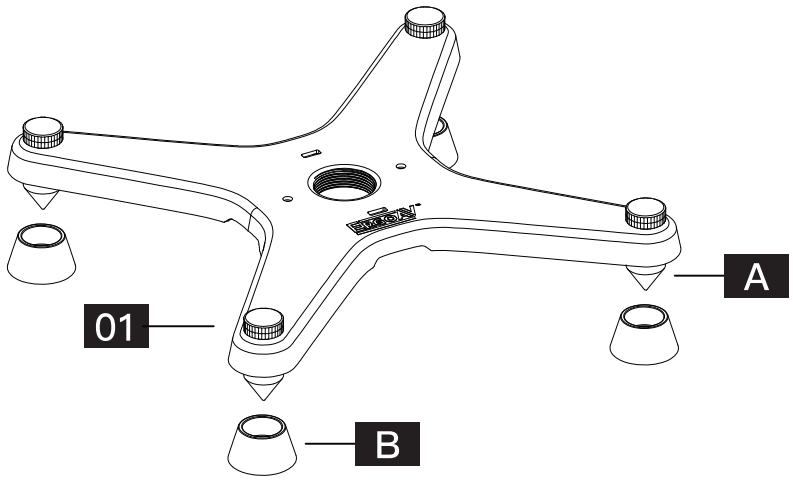

B*4

Paso 3 Instale la cubierta en la base

Encaje la cubierta decorativa [03] en la base [01].

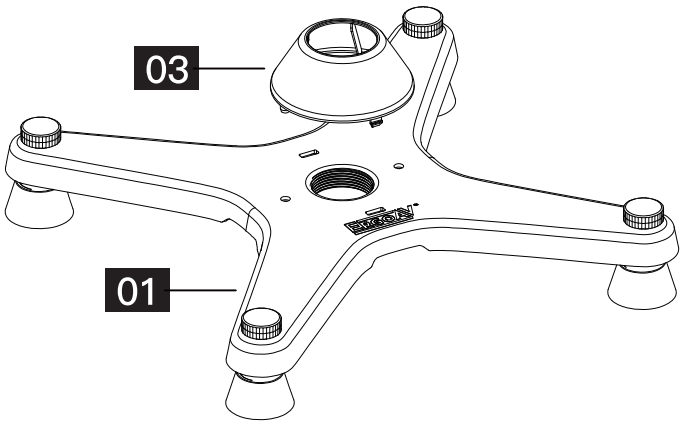

[03]*1

Paso 4 Instale el poste de soporte a la base

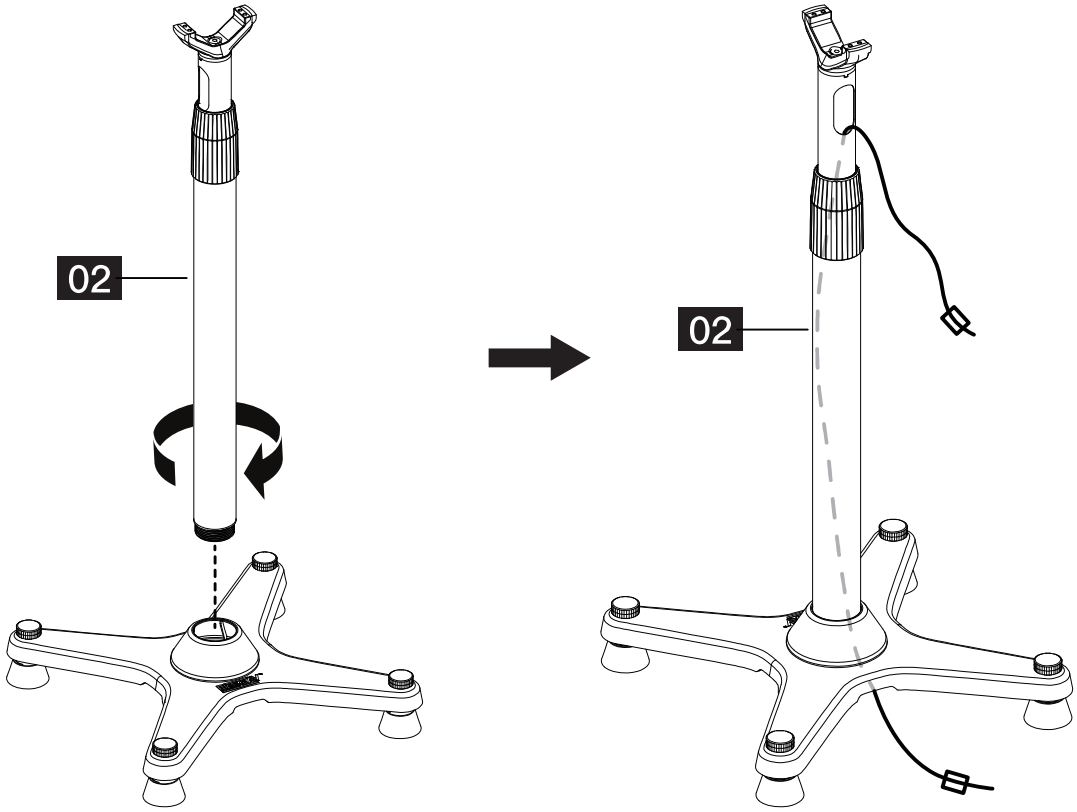

[02]*1

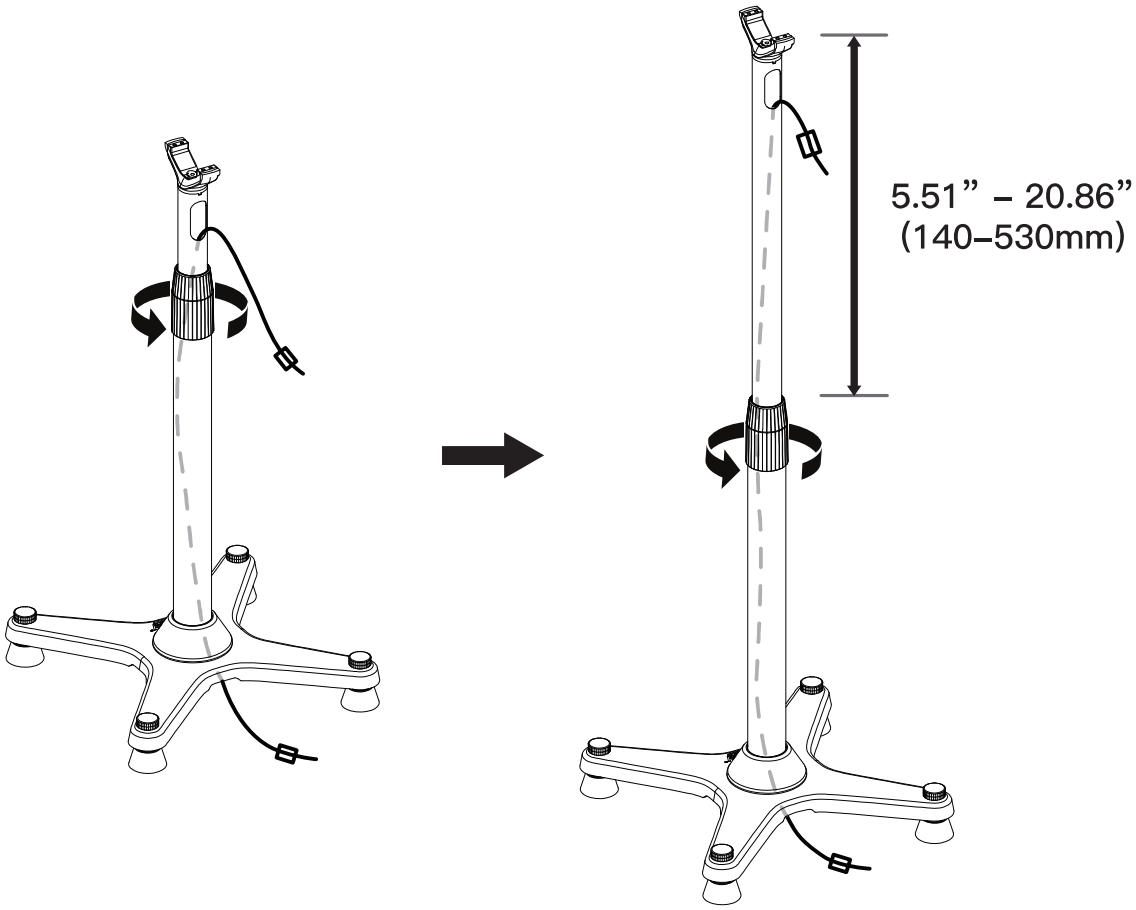

Paso 5 Fije el soporte del parlante al poste de soporte

Opción del parlante A: Para Sonos® Play: 1®

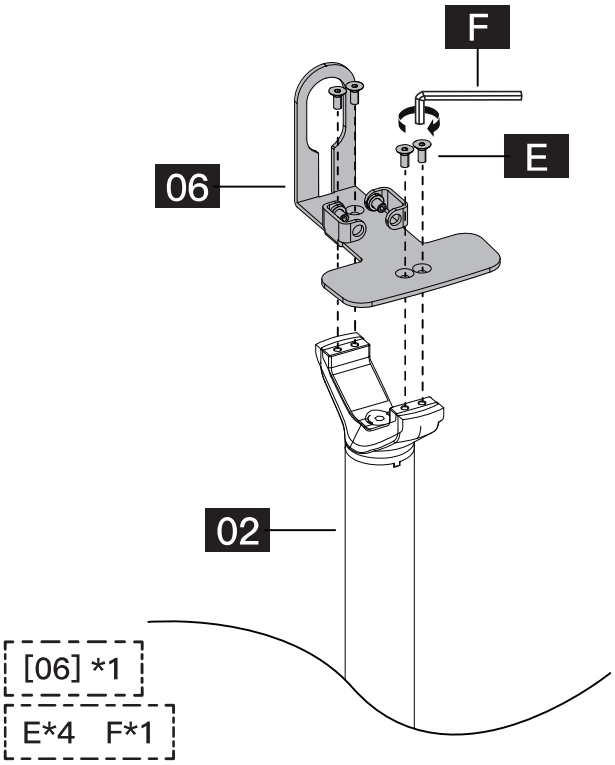

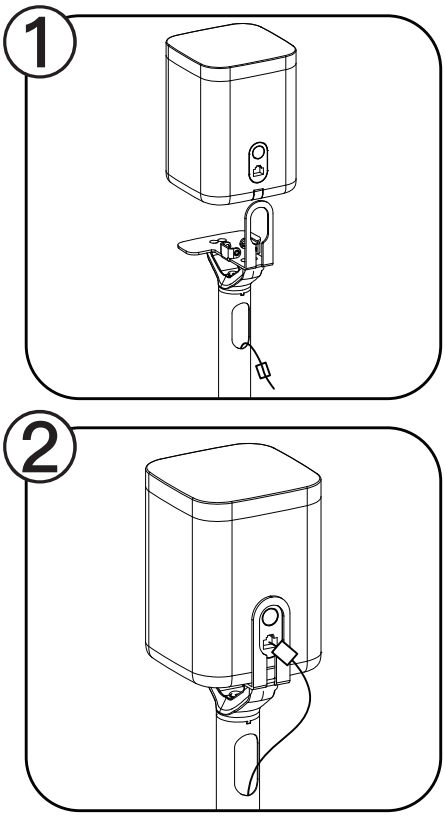

Opción del parlante B: Para Sonos® Play: 5 ®

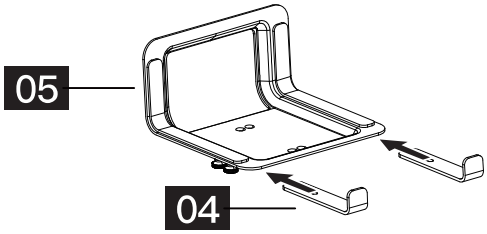

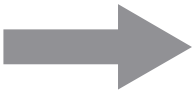

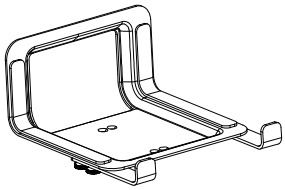

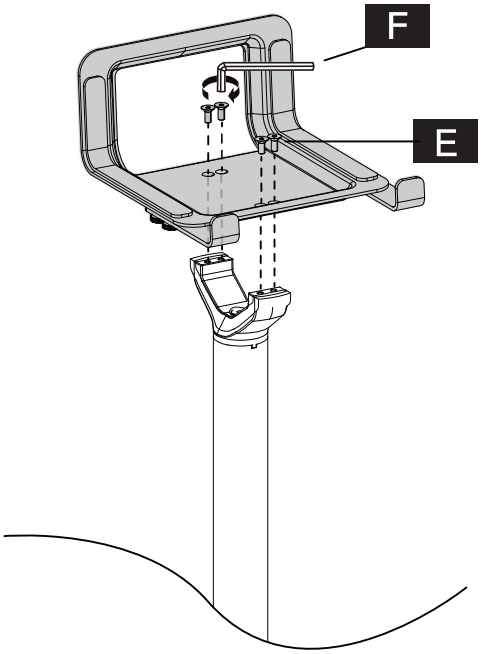

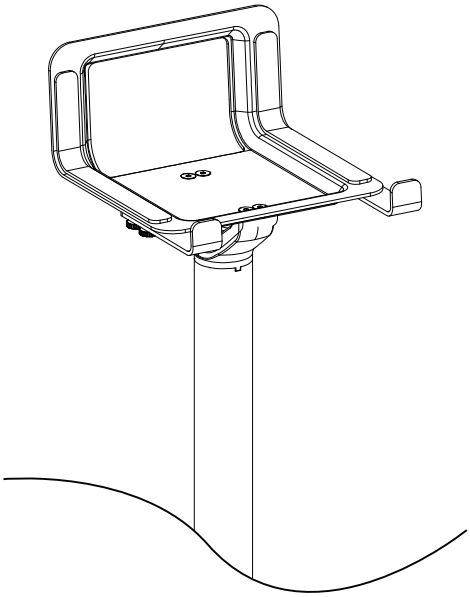

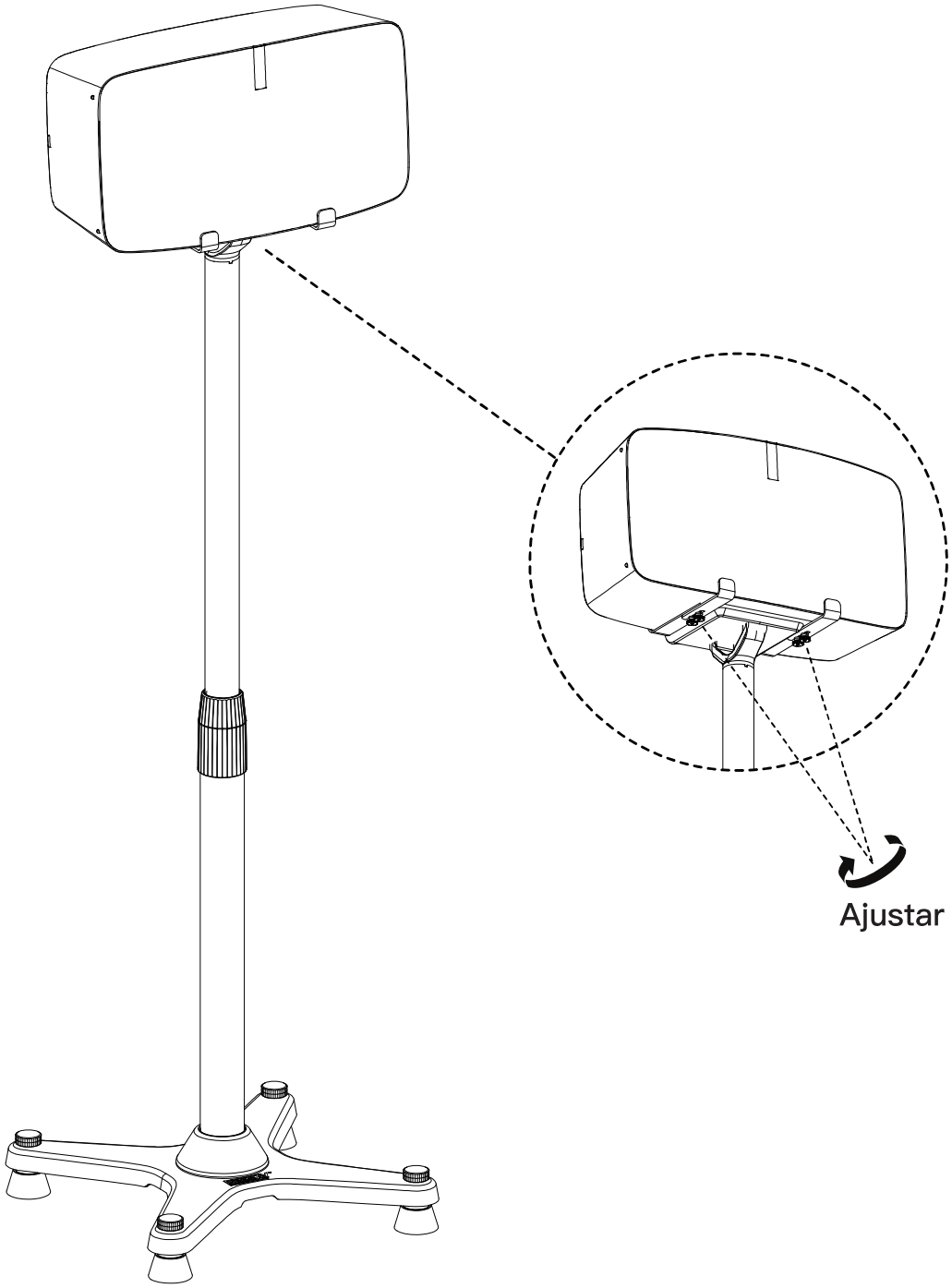

[04] *2 [05] *1

E*4 F*1

Paso 6 (Opcional) Ajuste el nivel de la base

Para nivelar y estabilizar la base, puede retirar la cubierta [B] (si es necesario) y girar la punta [A]. Repita la operación en cada esquina según sea necesario.

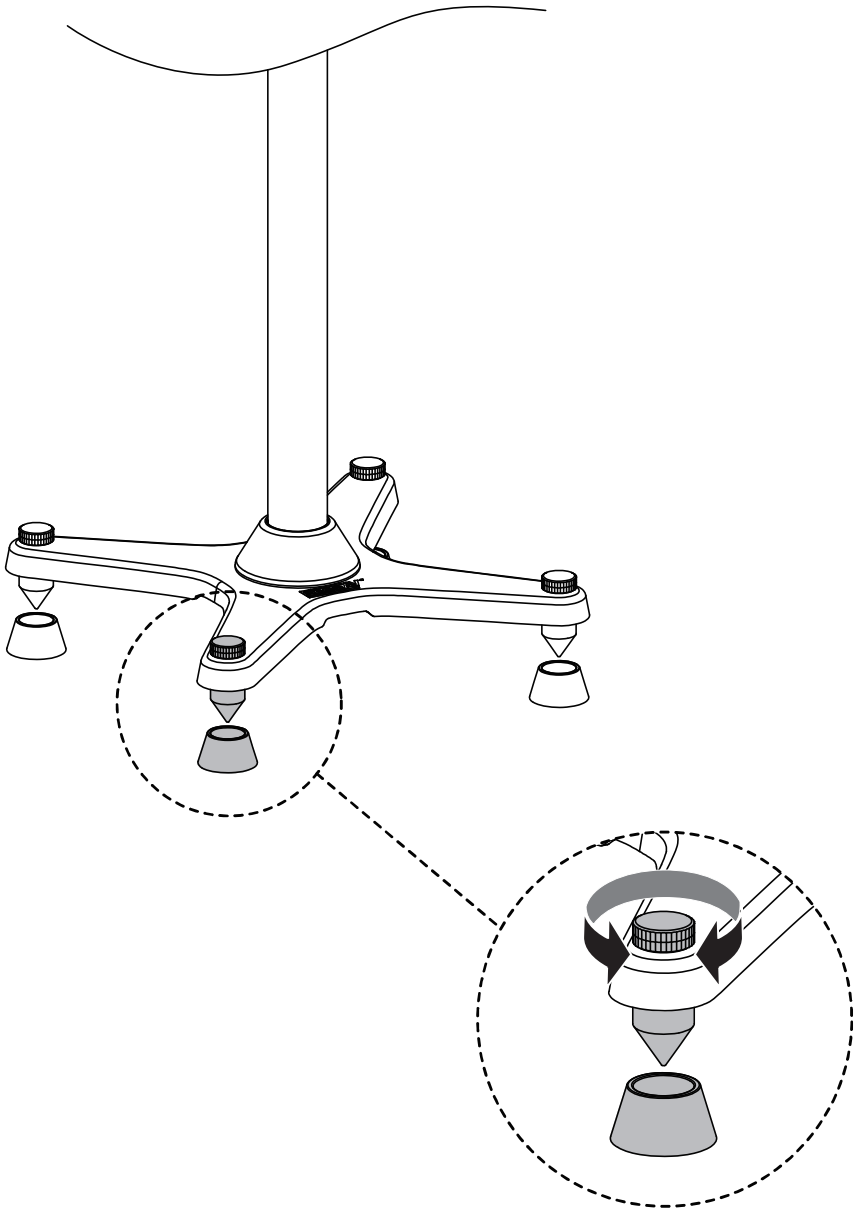

At ErgoAV, we strive to provide the highest value products.
We want to support your purchase.
If you have questions, concerns,
or feedback please let us know!

ErgoAV Customer Care
Phone (877) 419-7832
support@ergoav.com

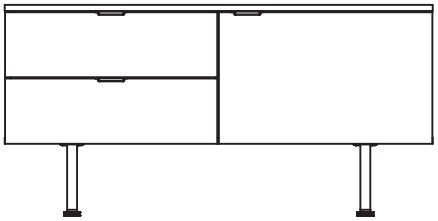

A/V Furniture

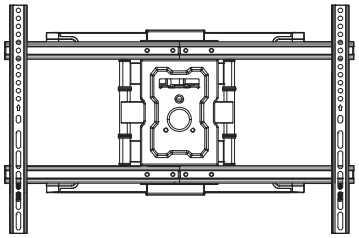

TV mounts

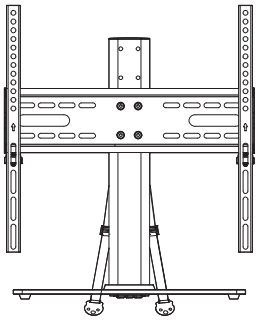

Tabletop TV Stands

9501 Louisiana Ave N, #200, Brooklyn Park, MN 55445
www.ergoav.com

860-00446-00 Rev00