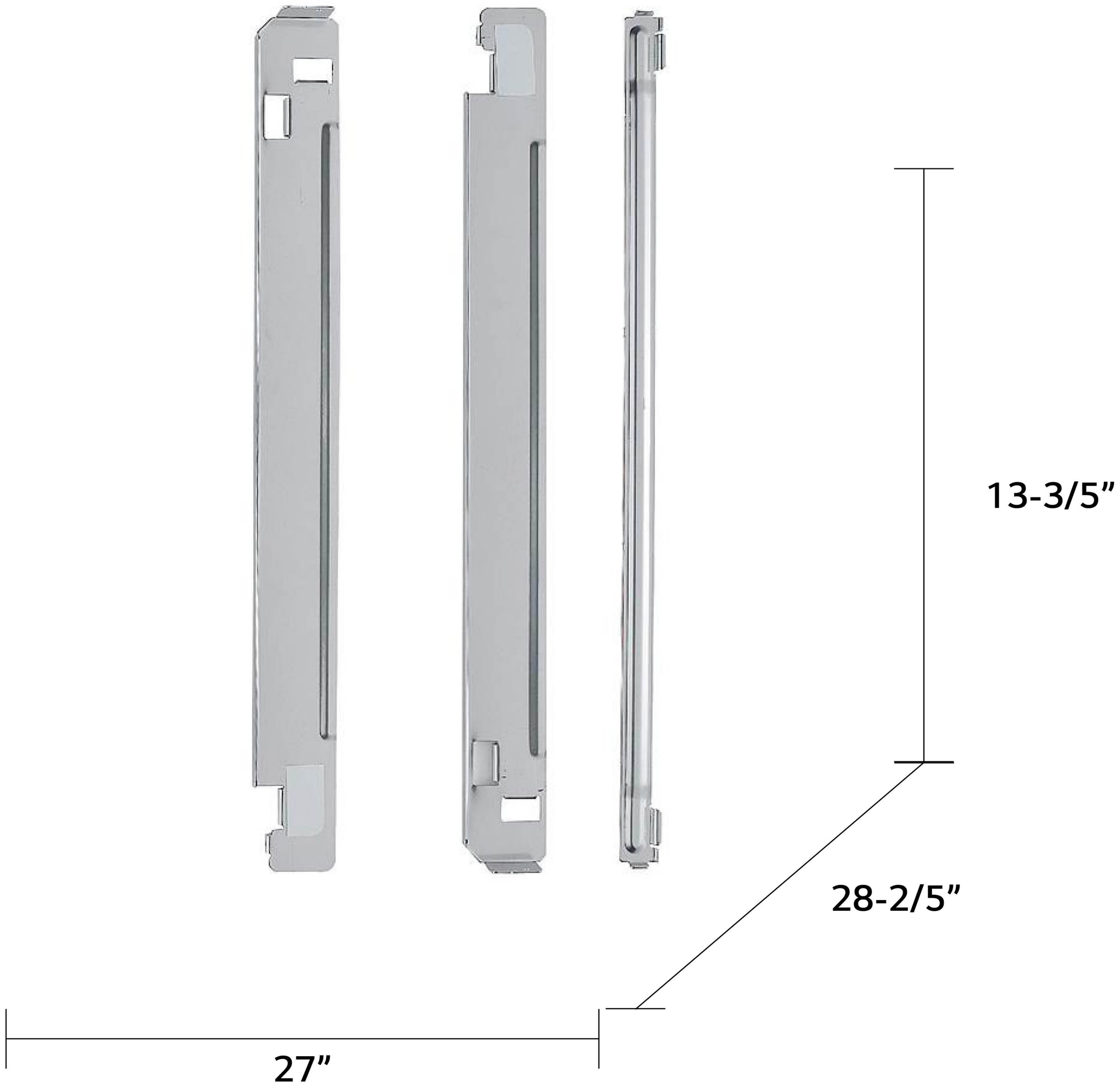
13-3/5”
28-2/5”
27”