CAVRON

Canapé Modèle | Sofa Model #: 73876
Causeuse Modèle | Love Model #: 73877
Fauteuil Modèle | Recliner Model #: 73878

Service a la clientèle
Customer Service
Support@primointernational.com

NOTICE DE MONTAGE
ASSEMBLY INSTRUCTIONS

****Veuillez conserver ce notice de montage, et avoir en main le numéro du modèle, et de la pièce pour fin de service**
**** Please keep these instructions, and have the product model #, and part # available when requesting a service.**

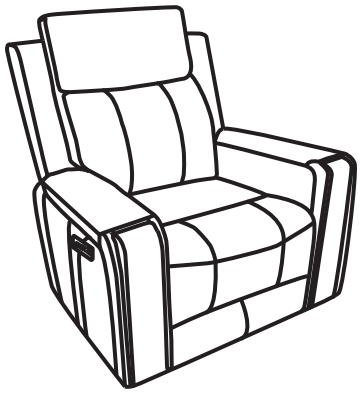

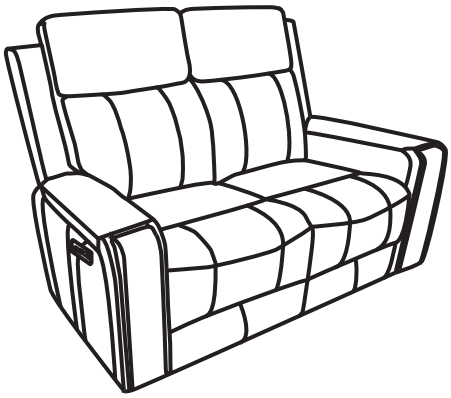

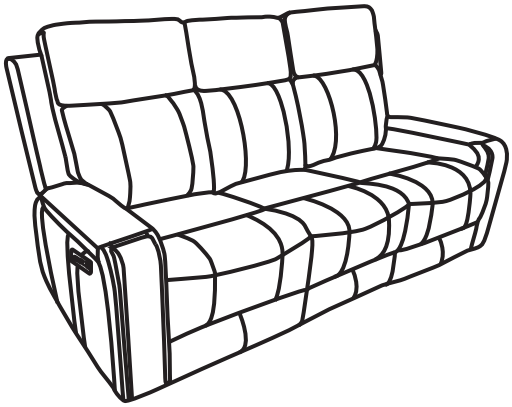



NOTE IMPORTANTE
Ne pas utiliser d'outil electrique
pour assembler ce produit.



IMPORTANT NOTE
Do not use a power tool
to assemble this product.

CAVRON

Canapé inclinable électrique | 2418 Cuir pleine fleur assorti Bleu | Modèle# : 73876
Power Reclining Sofa | 2418 Top Grain Leather Match Blue | Model# : 73876

1	35530-09-CAVR-00001	35530-09-CAVR-00002	35530-09-CAVR-00005	35530-09-CAVR-00006	35530-09-CAVR-00007	35530-09-PWR-PLUG1
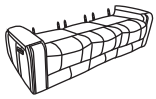 1X	A  1X	B  1X	C  1X	D  1X	E  1X	F  1X
Pièces déjà attachées au produit Part already attached to the product	35530-09-RECL-MECH1	35530-09-HRST-MECH2	35530-09-RECL-MOTR1	35530-09-HRST-MOTR2	35530-09-UNIV-PWBT1	35530-RUND-LEG1
	H Mécanisme d'inclinaison Recliner Mechanism 2X	I Mécanisme d'appuie-tête Headrest Mechanism 2X	J Moteur d'inclinaison Recliner Motor 2X	K Moteur d'appuie-tête Headrest Motot 2X	L  2X	M Pattes Legs 12X
35530-BACK-BRKT1	35530-WING-BRKT3					
N  6X	O  2 Paires/Pair					

CAVRON

Causeuse inclinable électrique | 2418 Cuir pleine fleur assorti Bleu | Modèle# : 73877
Power Reclining Loveseat | 2418 Top Grain Leather Match Blue | Model# : 73877

2	35530-09-CAVR-00001	35530-09-CAVR-00002	35530-09-CAVR-00005	35530-09-CAVR-00006	35530-09-PWR-PLUG1
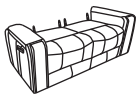 1X	A  1X	B  1X	C  1X	D  1X	F  1X
Pièces déjà attachées au produit Part already attached to the product	35530-09-RECL-MECH1	35530-09-HRST-MECH2	35530-09-RECL-MOTR1	35530-09-HRST-MOTR2	35530-09-UNIV-PWBT1
	H Mécanisme d'inclinaison Recliner Mechanism 2X	I Mécanisme d'appuie-tête Headrest Mechanism 2X	J Moteur d'inclinaison Recliner Motor 2X	K Moteur d'appuie-tête Headrest Motot 2X	L  2X
35530-RUND-LEG1	35530-BACK-BRKT1	35530-WING-BRKT3			
M Pattes Legs 8X	N  4X	O  2 Paires/Pair			

CAVRON

Fauteuil inclinable électrique | 2418 Cuir pleine fleur assorti Bleu | Modèle# : 73878
Power Recliner | 2418 Top Grain Leather Match Blue | Model# : 73878

3	35530-09-CAVR-00001	35530-09-CAVR-00002	35530-09-CAVR-00008	35530-09-PWR-PLUG1
 1X	A  1X	B  1X	P  1X	F  1X
Pièces déjà attachées au produit Part already attached to the product	35530-09-RECL-MECH1	35530-09-HRST-MECH2	35530-09-RECL-MOTR1	35530-09-HRST-MOTR2
	H Mécanisme d'inclinaison Recliner Mechanism 1X	I Mécanisme d'appuie-tête Headrest Mechanism 1X	J Moteur d'inclinaison Recliner Motor 1X	K Moteur d'appuie-tête Headrest Motot 1X
35530-09-UNIV-PWBT1	35530-RUND-LEG1	35530-BACK-BRKT1	35530-WING-BRKT3	
L  1X	M Pattes Legs 4X	N  2X	O  2 Paires/Pair	

CAVRON

Canapé inclinable électrique | 2418 Cuir pleine fleur assorti Bleu | Modèle# : 73876
Power Reclining Sofa | 2418 Top Grain Leather Match Blue | Model# : 73876

ÉTAPE STEP 1

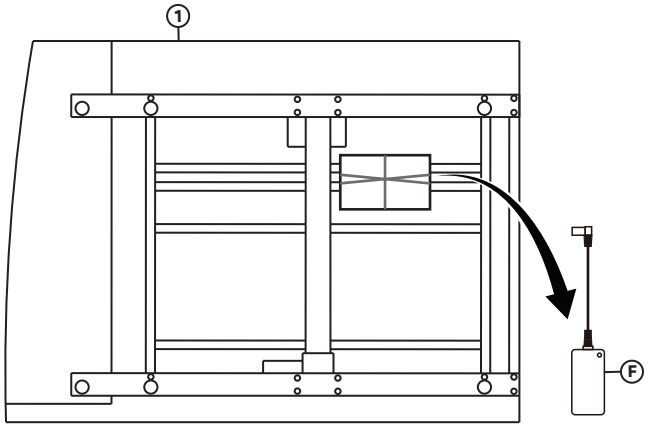

ÉTAPE STEP 2

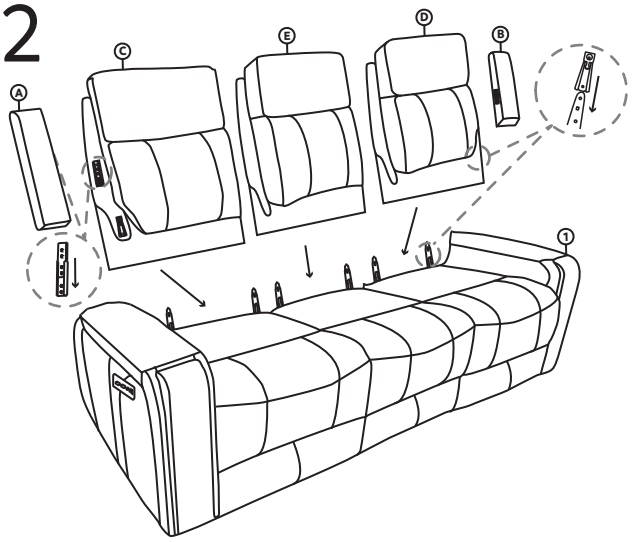

ÉTAPE STEP 3

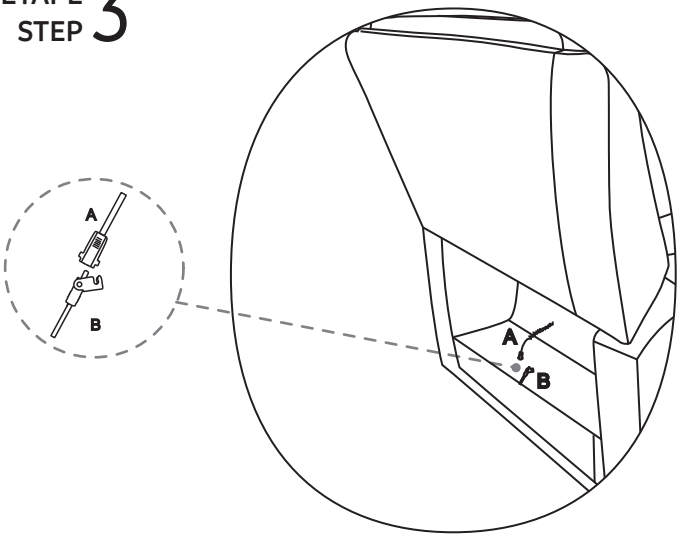

ÉTAPE STEP 4

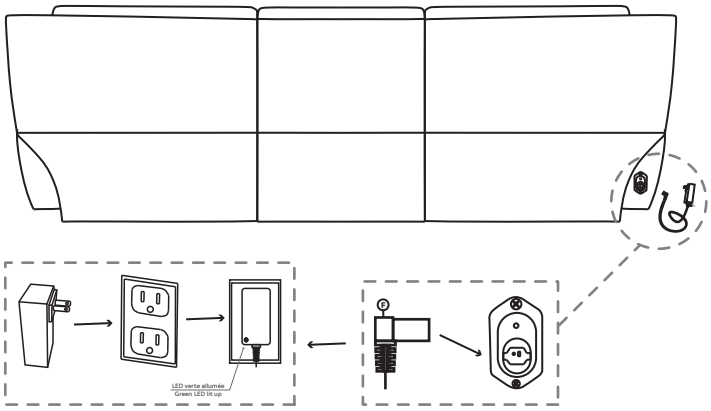

ÉTAPE STEP 5

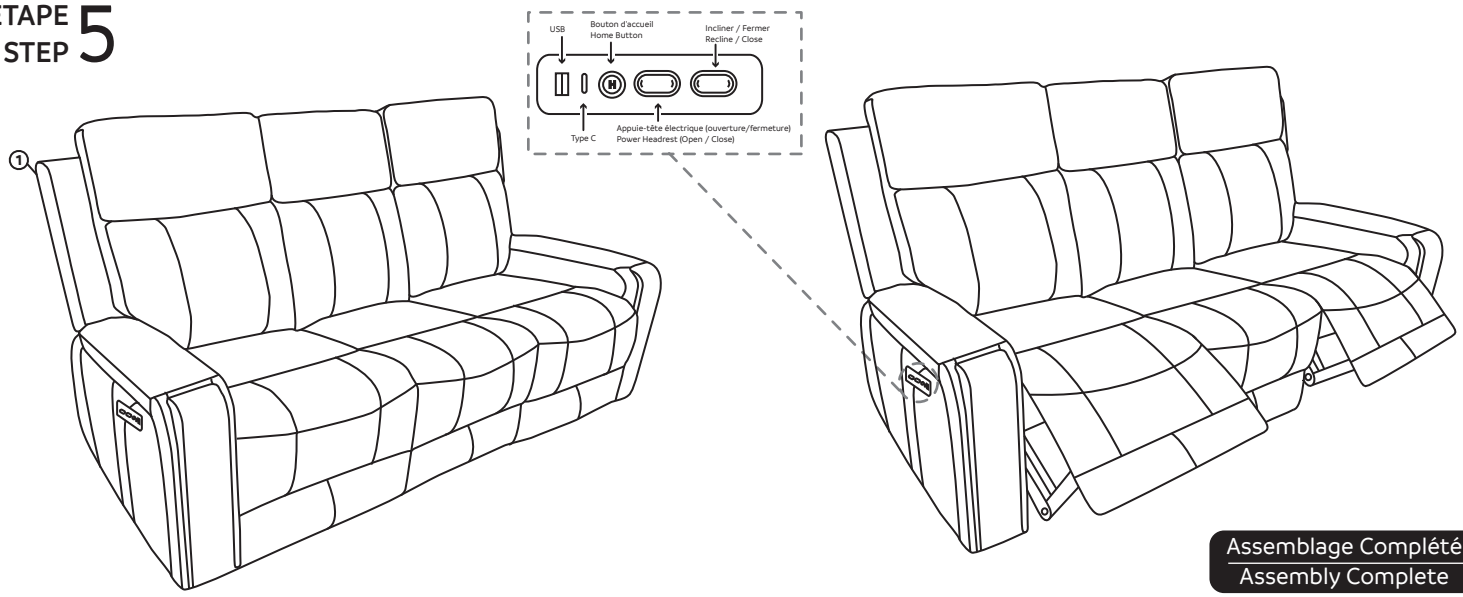

Assemblage Complété
Assembly Complete

CAVRON

Causeuse inclinable électrique | 2418 Cuir pleine fleur assorti Bleu | Modèle# : 73877
Power Reclining Loveseat | 2418 Top Grain Leather Match Blue | Model# : 73877

ÉTAPE STEP 1

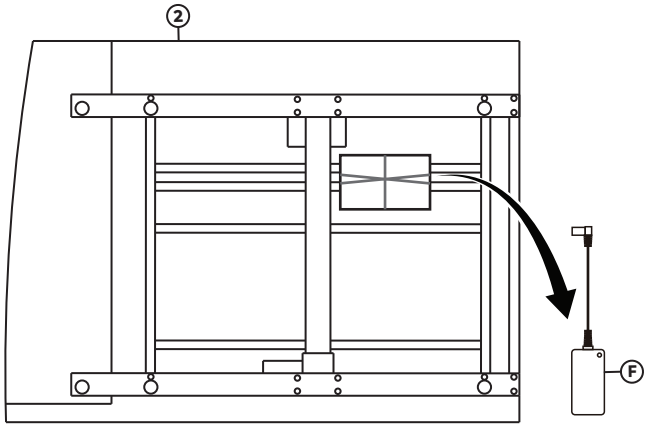

ÉTAPE STEP 2

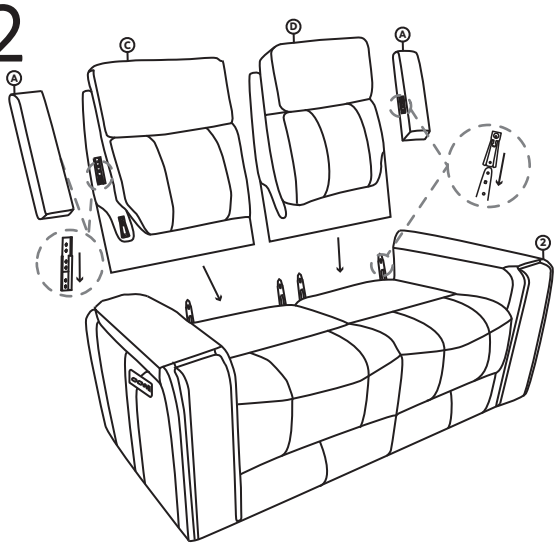

ÉTAPE STEP 3

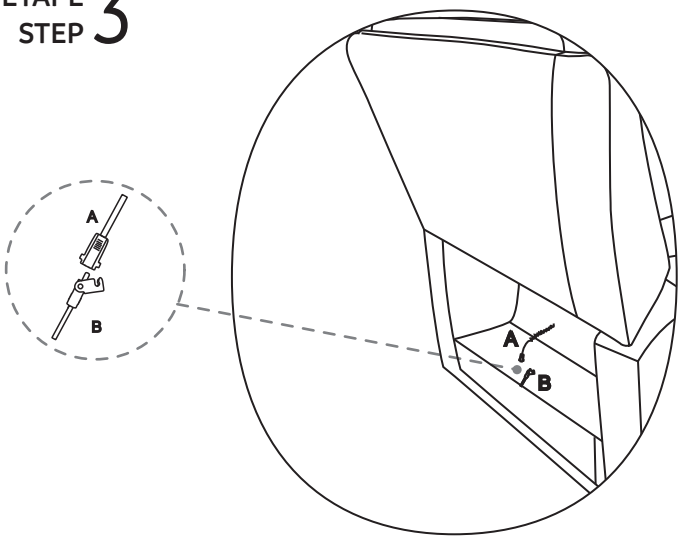

ÉTAPE STEP 4

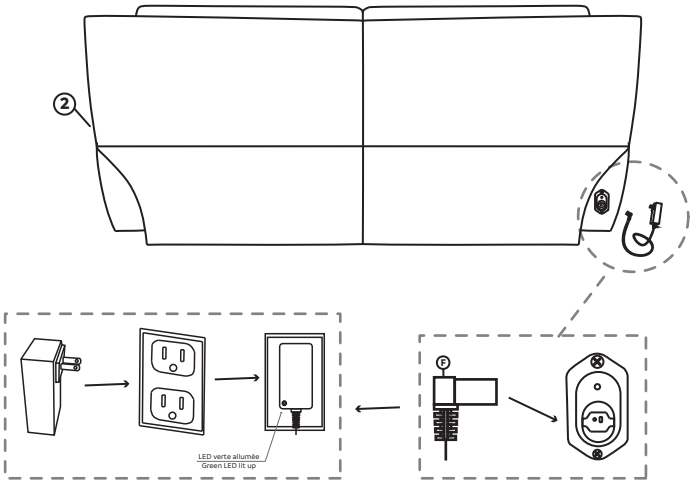

ÉTAPE STEP 5

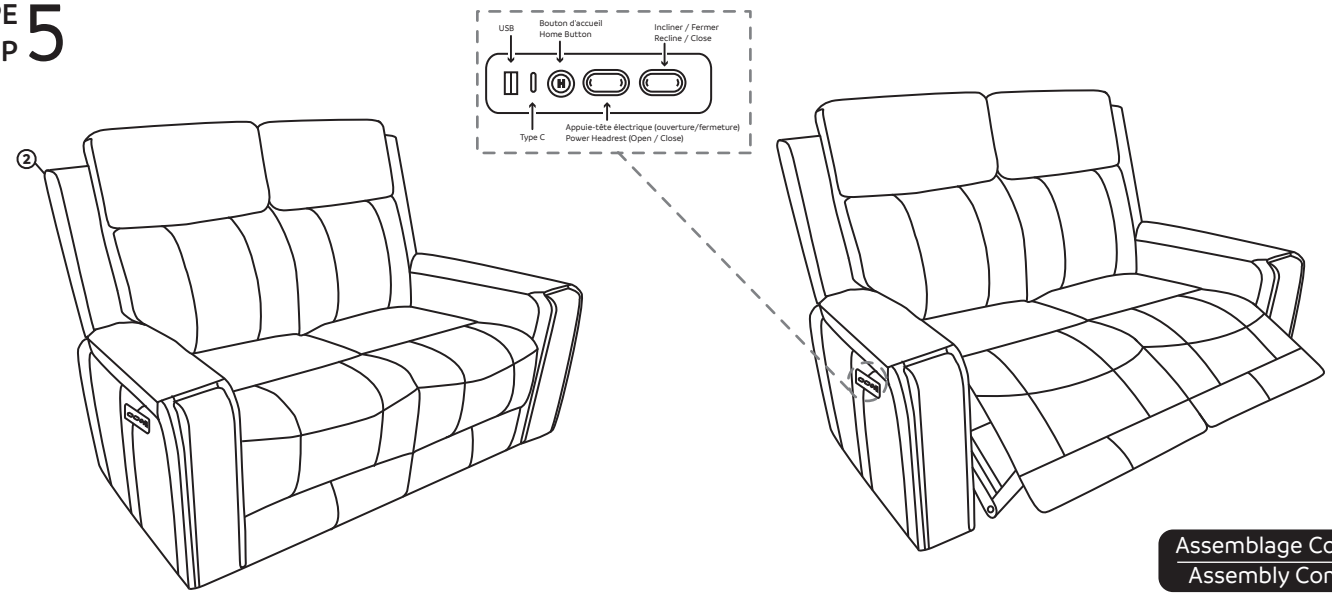

Assemblage Complété
Assembly Complete

CAVRON

Fauteuil inclinable électrique | 2418 Cuir pleine fleur assorti Bleu | Modèle# : 73878
Power Recliner | 2418 Top Grain Leather Match Blue | Model# : 73878

ÉTAPE STEP 1

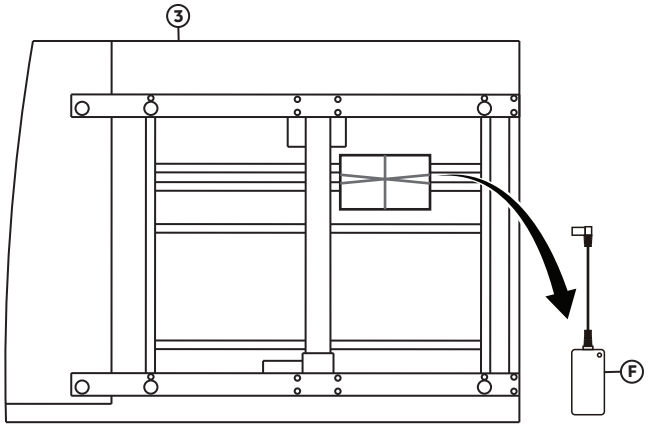

ÉTAPE STEP 2

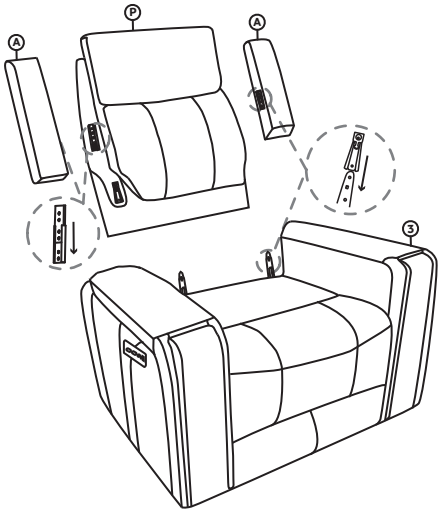

ÉTAPE STEP 3

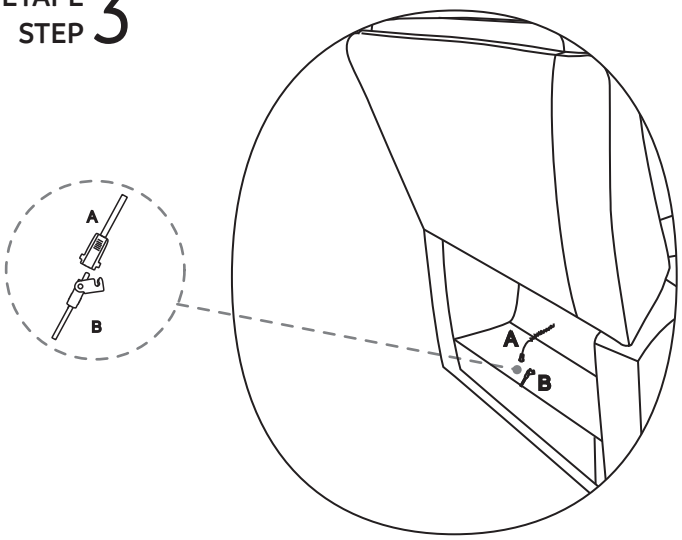

ÉTAPE STEP 4

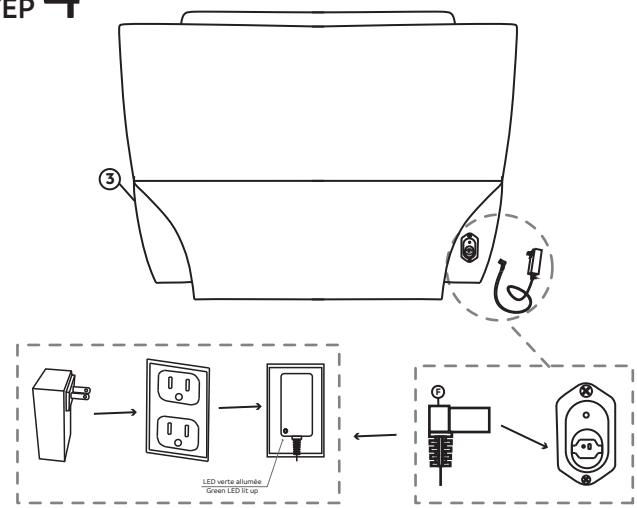

ÉTAPE STEP 5

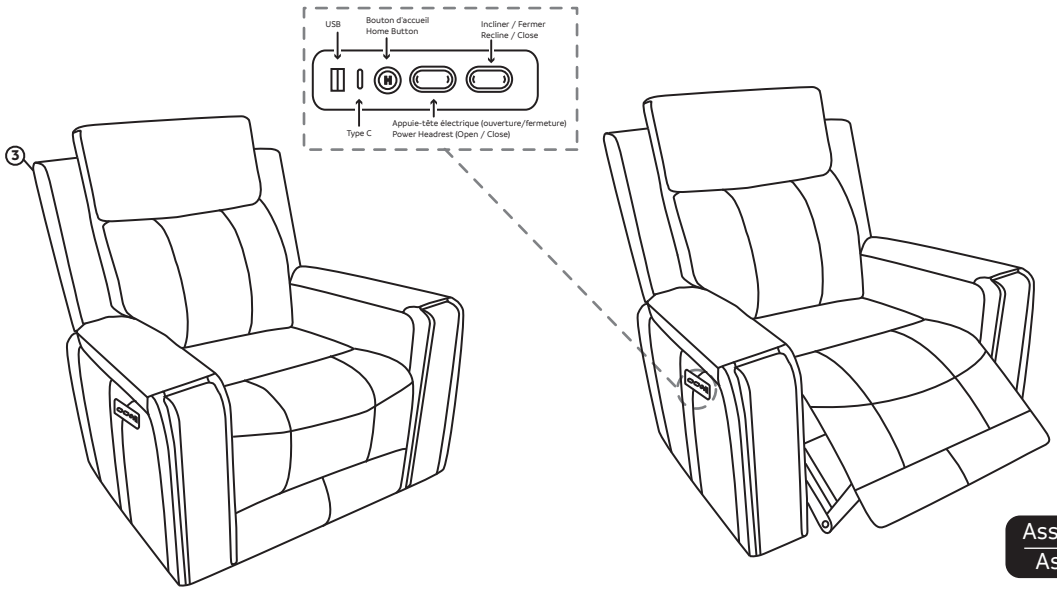

Assemblage Complété
Assembly Complete