LG
Life's Good

MFL71878581220 9REV00

Printed in Korea

www.lg.com

42LX3QPUA

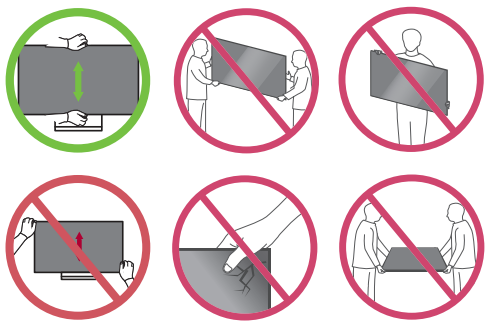

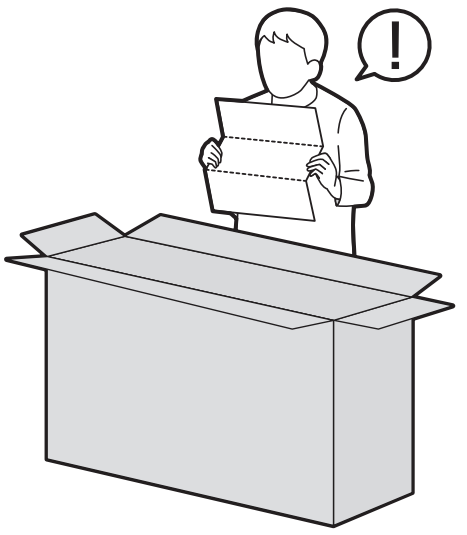

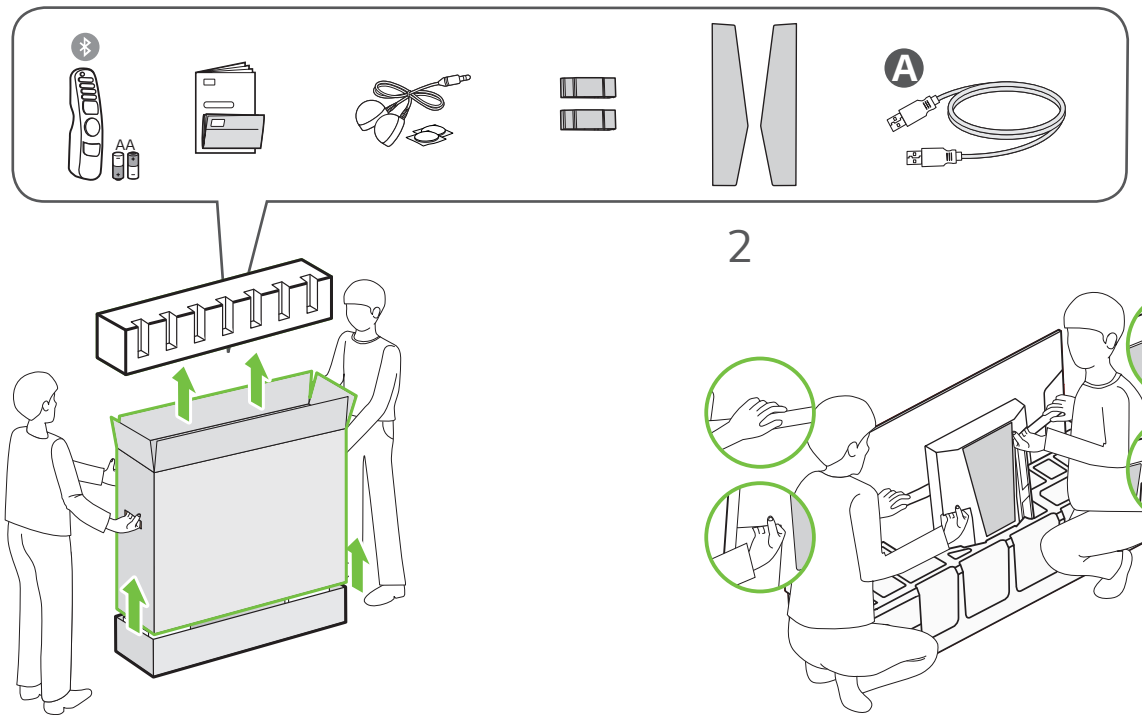

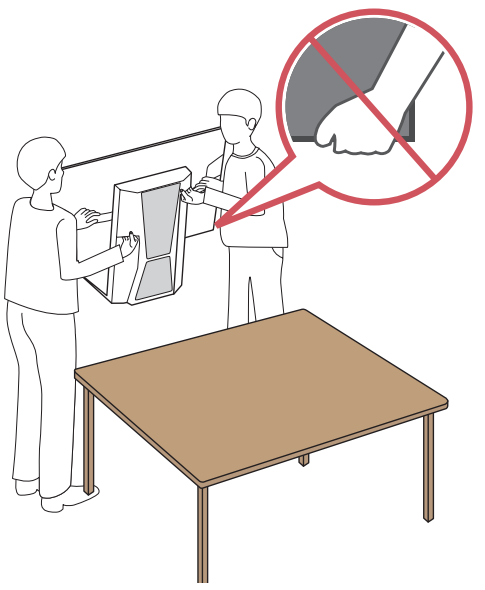

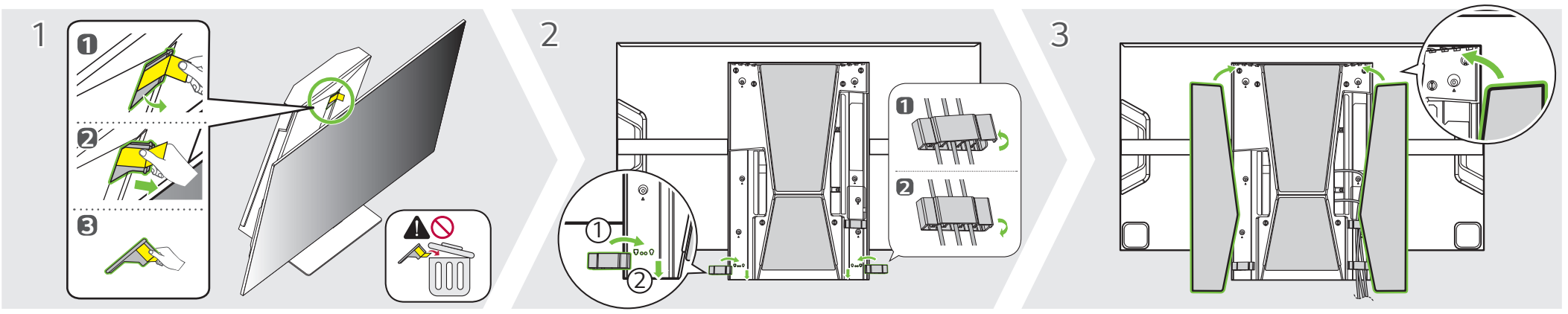

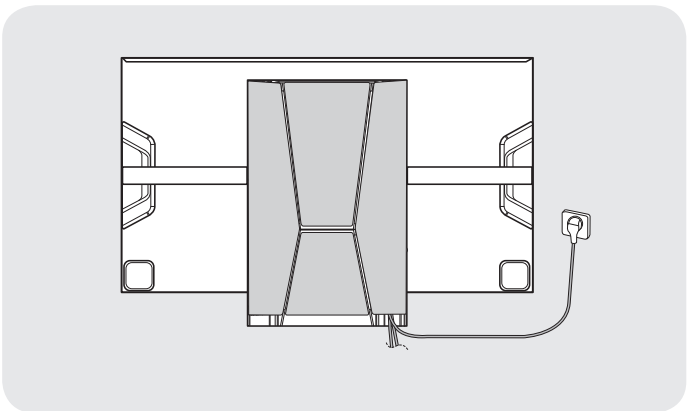

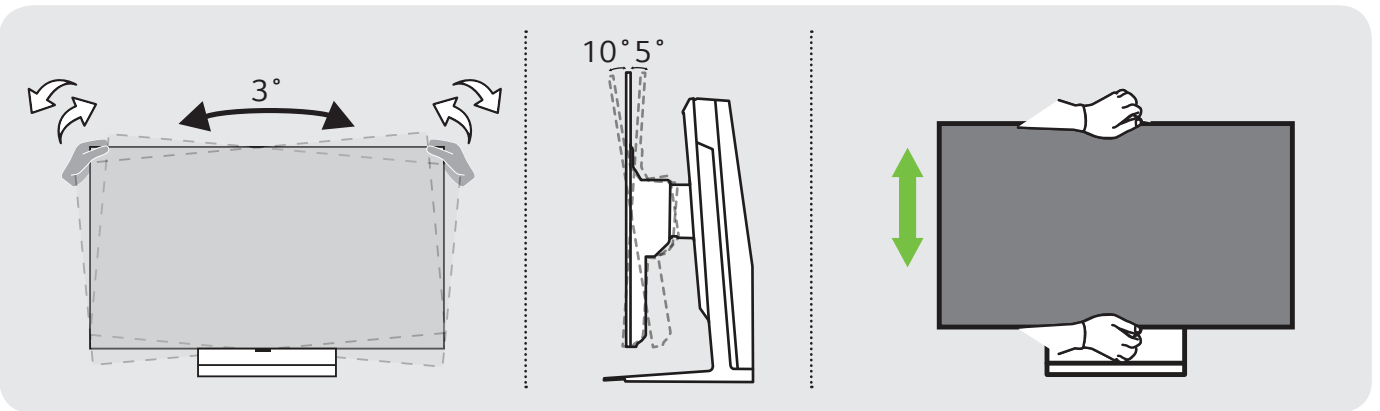

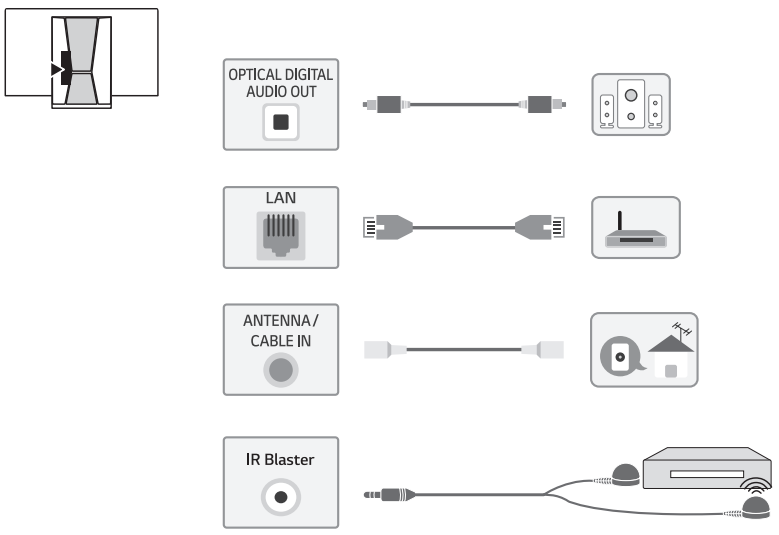

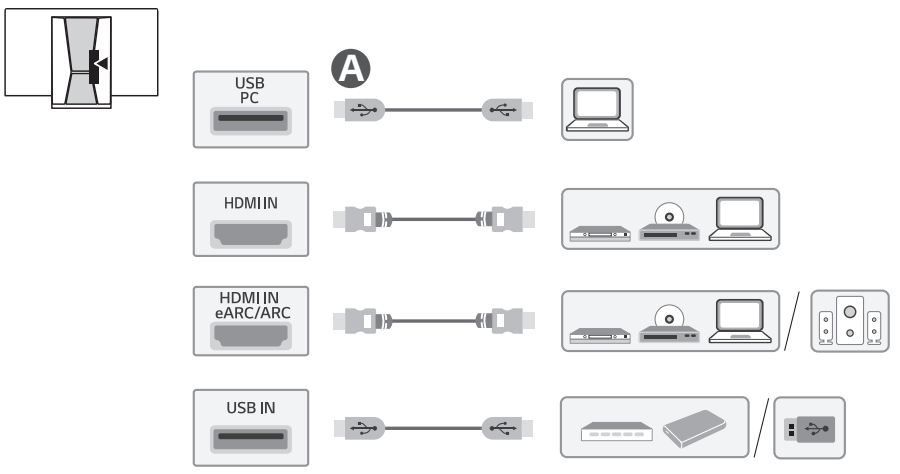

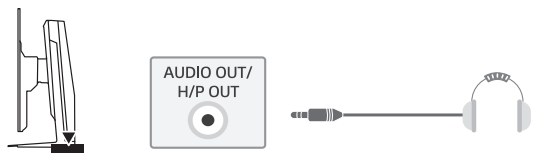

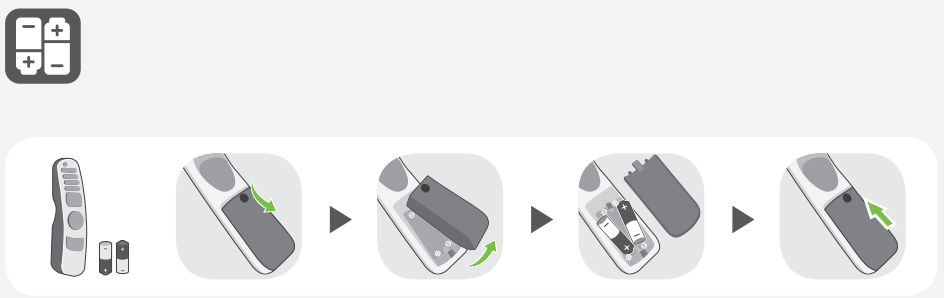

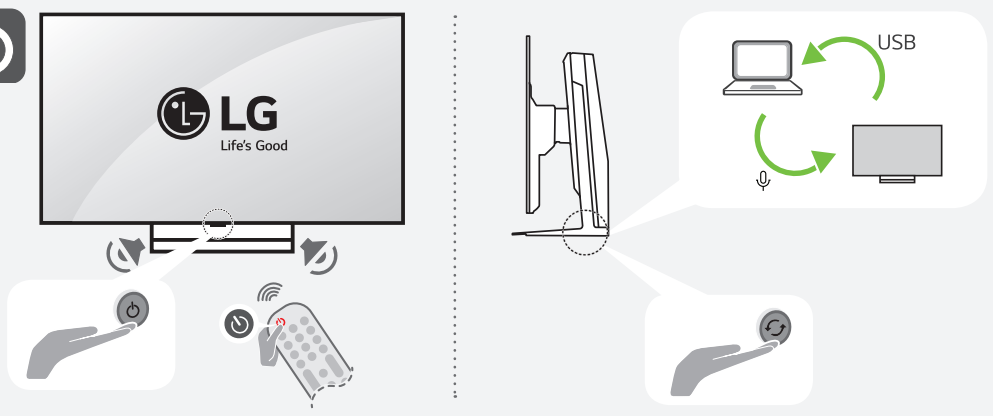

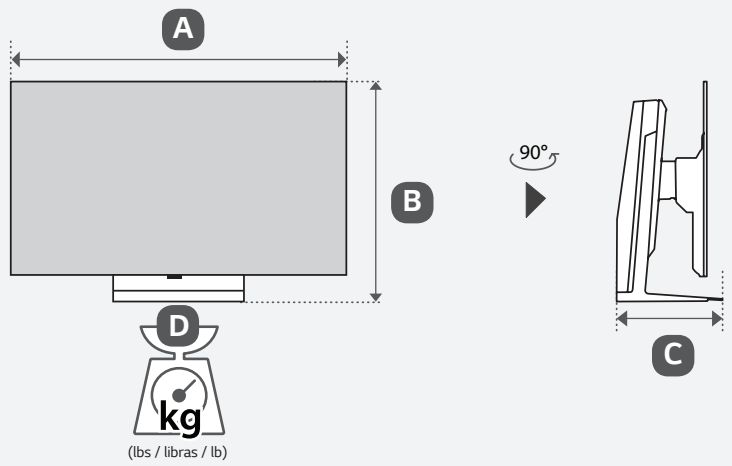

A, B, C : mm (inches / pulgadas / po)
D : kg (lbs / libras / lb)

MODELS / MODELOS / MODÈLES	A		B		C		D		Power consumption / Consumo de potencia / Consommation électrique
42LX3QPUA	937.1 (36.8)	937,1 (36,8)	614 (24.1) ~ 754 (29.6)	614 (24,1) ~ 754 (29,6)	296.8 (11.6)	296,8 (11,6)	22.6 (49.8)	22,6 (49,8)	207 W
Power requirement / Alimentación requerida / Alimentation					AC 120 V~ 50/60 Hz				

ENGLISH Read **Safety and Reference**.
ESPAÑOL Leer **Seguridad y Consultas**.
FRANÇAIS Lisez **Sécurité et références**.

⊕ : Depending upon model / Según el modelo / Selon le modèle

ENGLISH
Easy Setup Guide
Please read this manual carefully before operating your set and retain it for future reference.

ESPAÑOL
Guía Rápida de Configuración
Lea atentamente este manual antes de poner en marcha el equipo y consérvelo para futuras consultas.

FRANÇAIS
Guide de configuration rapide
Avant d'utiliser l'appareil, veuillez lire attentivement ce manuel et le conserver pour pouvoir vous y reporter ultérieurement.